Předmluva

Poděkování

Upřímně vám děkujeme za důvěru, kterou jste vložili do společnosti JAC Motors a jejích produktů. Jsme rádi, že jste se připojili k rostoucí komunitě majitelů vozů značky JAC Motors. Věříme, že tento vůz splní vaše očekávání. Vyniká moderní technologií, precizním zpracováním a velmi dobrými jízdními vlastnostmi. Naše vozidla procházejí důkladnou kontrolou kvality, díky čemuž nabízejí optimální výkon, hospodárný provoz, vysoký komfort a bezpečnost, a stejně tak i celou řadu komfortních a zábavních funkcí.

Tento návod k obsluze uchovávejte vždy ve vozidle. Před první jízdou si jej prosím pečlivě přečtěte a seznamte se s konstrukcí, funkcemi a ovládáním vozidla i se zásadami jeho správného používání. Doporučujeme vozidlo používat a udržovat v souladu s tímto návodem, abyste plně využili jeho jízdní vlastnosti, zajistili bezpečný provoz a zachovali jeho hodnotu.

V případě jakýchkoli dotazů týkajících se vozidla nebo tohoto návodu se obraťte na naše autorizované partnery. Vaše dotazy i podněty jsou vždy vítány.

Přejeme vám mnoho šťastných kilometrů!

Jianghuai Automobile Group Co., LTD

Bezpečnostní upozornění

V zájmu zajištění vaší bezpečnosti i bezpečnosti celé posádky vašeho vozu dodržujte následující zásady:

1. Neřiďte vozidlo pod vlivem alkoholu nebo jiných návykových látek.
2. Dodržujte pravidla daná dopravním značením a rychlostní limity, nepřekračujte maximální rychlost a nepřetěžujte vozidlo.
3. Informujte všechny cestující o správném používání bezpečnostních systémů ve vozidle.
4. Seznamte se s tímto návodem, abyste získali důležité informace o bezpečnosti.

Popis návodu

Tento návod k obsluze obsahuje informace o všech modelech dané řady a o veškeré dostupné výbavě. V návodu není vždy uvedeno, zda se jedná o standardní nebo volitelnou výbavu. Z tohoto důvodu se může stát, že některé prvky popsané v tomto návodu nejsou součástí vašeho vozidla nebo jsou dostupné pouze na vybraných trzích. Informace o konfiguraci vašeho vozidla naleznete v kupní smlouvě. Podrobnosti vám poskytne autorizovaný prodejce či servis.

Účelem tohoto návodu je seznámit vás s obsluhou a údržbou vozidla, abyste mohli využívat možnosti vozu naplno. Před zahájením jízdy si jej proto prosím pečlivě prostudujte. Autorizované servisy JAC mají k dispozici nejlepší znalosti o vašem voze. V případě potřeby služeb nebo dotazů jsou vám plně k dispozici.

Všechny technické údaje uvedené v tomto návodu odpovídají stavu v době jeho vydání. Vzhledem k neustálému vývoji a úpravám vozidla si výrobce vyhrazuje právo na změny bez předchozího upozornění. Technické parametry vašeho vozidla se proto mohou v některých případech lišit od údajů uvedených v tomto návodu. Jakékoli právní nároky vůči společnosti založené na rozdílech v technických údajích, ilustracích nebo popisech nebudou uznány.

Tento návod vždy uchovávejte ve vozidle. Při prodeji nebo zapůjčení vozidla jej předejte novému uživateli.

Držitelem autorských práv k tomuto návodu je společnost Anhui Jianghuai Automobile Group Co., Ltd. Reprodukce celého obsahu nebo jeho částí je bez souhlasu společnosti přísně zakázána. Za úpravu a výklad tohoto návodu odpovídá společnost Anhui Jianghuai Automobile Group Co., Ltd.

Upozornění týkající se kvality paliva a oleje

Pokud dojde k poškození hnacího ústrojí (například motoru nebo převodovky) v důsledku použití nevhodného paliva nebo oleje, nebude taková závada automobilkou JAC uznána v rámci záruky, a to ani v případě, že je vozidlo stále v záruční době. Používejte pouze předepsané palivo a olej.

Úpravy vozidla

Neautorizované úpravy vozidla jsou přísně zakázány. Takové zásahy mohou negativně ovlivnit výkon, bezpečnost i životnost vozidla a mohou být v rozporu s platnými právními předpisy. Za žádných okolností proto neprovádějte úpravy vozidla svépomocí. Záruka automobilky JAC se nevztahuje na poškození ani zhoršení vlastností vozidla způsobené neautorizovanými úpravami.

Pokyny pro bezpečnou jízdu

Nebezpečí

- Text označený tímto symbolem se týká bezpečnosti při jízdě. Nedodržení uvedených pokynů může vést k dopravní nehodě, vážnému zranění nebo i úmrtí.

Varování

- Text označený tímto symbolem se týká bezpečnosti při jízdě. Nedodržení uvedených pokynů může vést k dopravní nehodě, vážnému zranění nebo i úmrtí osob ve vozidle.

Pozor

- Text označený tímto symbolem se týká bezpečnosti při jízdě. Nedodržení uvedených pokynů může vést k dopravní nehodě, vážnému zranění nebo i úmrtí osob ve vozidle.

Upozornění

- Text označený tímto symbolem upozorňuje na možné poškození vozidla. Při používání vozidla vždy dodržujte uvedená upozornění.

Ochrana životního prostředí

Text označený tímto symbolem se vztahuje k ochraně životního prostředí.

S výjimkou zvláštních případů odpovídají směry uvedené v tomto návodu (vpředu, vzadu, vlevo, vpravo) směru jízdy.

Obsah

1 Bezpečnost 1

Bezpečnostní pásy 2
Bezpečnost dětí 9
Systém airbagů 18
MCB (multikolizní brzda) 28
Identifikace vozidla 29

2 Přístroje a ovládací prvky 31

Přístrojový panel 33
Přístroje a ukazatele 34
Výstražné a informační kontrolky 36
Multifunkční informační displej 47
Sedadla 50
Nastavení světel 56
Spínač stěračů a ostřikovačů čelního skla 57
Vnější osvětlení 59
Kombinovaný ovladač pro ovládání 59
Vnitřní osvětlení 63
Ovládací prvky na volantu 64
Sluneční clona 66
Napájení 66
Úložná místa 68
Okna 71
Střešní okno 73

3 Kontrola a nastavení před jízdou 77

Klíč 79
Klíč Smart Key 81
Systém ochrany proti krádeži 86
Dveře 87
Víko nákladového prostoru 90
Kontrola světel a kontrolek 90
Kontrola pneumatik 91
Kapota 92
Plnicí hrdlo paliva 93
Plnicí hrdlo AdBlue 95
Nastavení volantu 97
Zpětná zrcátka 98

4 Startování a jízda 101
Období záběhu 104
Bezpečnostní opatření při startování a jízdě 105
Nastartování vozidla 110
Jízda 114
Způsob použití elektronicky řízeného pohonu všech kol 120
Jízdní režimy 123
ECO jízda 123
Posilovač řízení 125
Brzdový systém 126
Brzdové asistenční systémy 128
Parkovací brzda 132
360° kamerový systém 135
Zadní parkovací radarové senzory 137
Grafika zadního radarového systému 141
Tempomat (CCS) 142
Systém řízení emisí 144
Různé jízdní situace 148
Adaptivní tempomat (ACC) 154
Elektronická uzávěrka diferenciálu 159
Detekce mrtvého úhlu (BSD) 160
Systém varování před opuštěním jízdního pruhu (LDW) 164
Asistent udržování v jízdním pruhu (LKA) 166
Varování před čelním nárazem (FCW) 167
Autonomní nouzové brzdění při couvání (R-AEB) 168
Autonomní nouzové brzdění (AEB) 168
Systém sledování řidiče (DMS) 169
Rozpoznávání dopravních značek (TSR) 170
Asistent rychlostních omezení (SLA) 171
Inteligentní adaptivní tempomat (IACC) 171

5 Klimatizace a infotainment 173
Klimatizace 174
Infotainment 183

6 Nouzové situace 185
Výstražná světla a výstražný trojúhelník 186
Náhlá ztráta tlaku v pneumatikách 187
Montáž rezervního kola 188
Startování pomocí externí baterie 193
Startování roztlačením 195
Vyproštění vozidla 195
Odtah vozidla 196
Nouzové situace jízdní situace 197
Nouzové kladívko 199

7 Mytí a údržba 201
Pokyny pro mytí a údržbu 202
Mytí a údržba exteriéru 203
Čištění interiéru 207
Ochrana proti korozi 209

8 Údržba a opravy svépomocí 211
Požadavky na údržbu 212
Kontrola motorového prostoru 216
Chladicí kapalina motoru 218
Motorový olej 220
Převodový olej 223
Vzduchový filtr 223
Brzdy 224
Kapalina do ostřikovačů 227
Stěrače čelního skla 228
Baterie 229
Výměna pojistky 231
Výměna žárovky 233
Kola 234

Bezpečnost

1

Bezpečnostní pásy 2
Informace o používání bezpečnostních pásů 2
Správné použití bezpečnostních pásů 3
Kontrola bezpečnostních pásů 6
Tříbodové bezpečnostní pásy 6
Nastavení výšky bezpečnostních pásů 7
Kontrola funkčnosti bezpečnostního pásu 8
Údržba bezpečnostních pásů 8
Předpínače bezpečnostních pásů 8

Bezpečnost dětí 9
Dětští cestující 9
Ochrana dětí 10
Kojenci 11
Ochrana větších dětí 11
Dětská bezpečnostní sedačka 11

Systém airbagů SRS 18
Kontrolka airbagu 20
Čelní airbagy 21
Sestava airbagu spolujezdce 21
Boční airbag 22
Hlavové airbagy 23
Čelní středový airbag 24
Jak airbag funguje 24

MCB (multikolizní brzda) 28

Identifikace vozidla 29
Výrobní štítek vozidla 29
Identifikační číslo vozidla (VIN) 29
Způsoby vyhledání VIN 30
Výrobní štítek motoru 30

Bezpečnostní pás

Informace o používání bezpečnostních pásů

Proč může bezpečnostní pás poskytnout ochranu

Osoba sedící ve vozidle se pohybuje stejnou rychlostí jako vozidlo.

Berme vozidlo jako celek tvořený koly a sedadly s cestujícími, jak je znázorněno na obrázku ①. Vozidlo zrychluje a následně zpomaluje. Osoba ve vozidle se však nezastaví současně s ním, ale pokračuje v pohybu vpřed, dokud nenarazí na překážku (například čelní sklo nebo palubní desku), jak je znázorněno na obrázku ②.

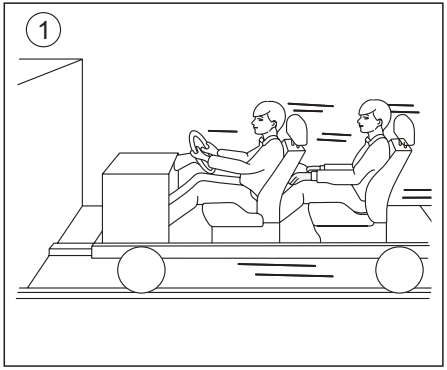

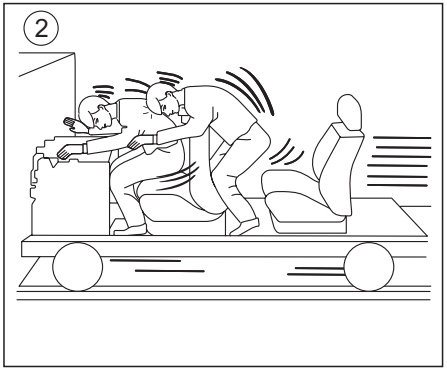

Pokud jsou cestující správně usazeni a mají zapnuté bezpečnostní pásy, zpomalují společně s vozidlem, jak je znázorněno na obrázku ③. V případě dopravní nehody se tím výrazně snižuje pravděpodobnost zranění nebo úmrtí i jejich závažnost. I když je vozidlo vybaveno airbagy, společnost JAC důrazně doporučuje, aby si řidič i všichni cestující před jízdou vždy zkontrolovali a správně zapnuli bezpečnostní pásy.

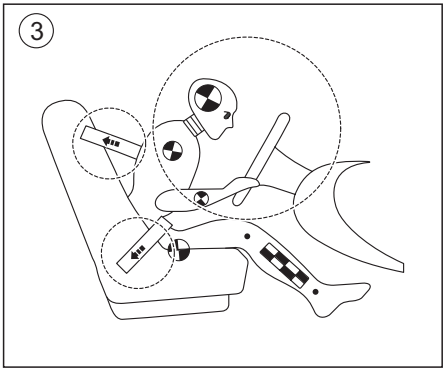

Varování

- Poškozené bezpečnostní pásy neplní svou ochrannou funkci. V případě dopravní nehody to může vést k vážným zraněním nebo úmrtí.
- Dbejte na to, aby nedošlo k přivření bezpečnostního pásu dveřmi nebo sedadlem, protože by mohlo dojít k jeho poškození.
- V případě poškození ukotvení pásu nebo jiných jeho částí může při dopravní nehodě nebo nouzovém brzdění dojít k jeho přetržení.
- Poškozený bezpečnostní pás je nutné neprodleně vyměnit za nový, schválený výrobcem pro použití ve vozidle. V případě poškození nebo nadměrného natažení při dopravní nehodě musí být bezpečnostní pás vyměněn v autorizovaném servisu JAC. Pás je nutné vyměnit i v případě, že na jeho povrchu nejsou patrná žádná viditelná poškození. Zámek bezpečnostního pásu je rovněž nutné zkontrolovat z hlediska možného poškození.

Varování

- Bezpečnostní pásy nesmí být svépomocí opravovány, upravovány ani demontovány. Veškeré servisní zásahy týkající se bezpečnostních pásů, jejich navíječů, spon a zámků musí být prováděny v autorizovaném servisu JAC.

Správné použití bezpečnostních pásů

Bezpečnostní pásy jsou navrženy s ohledem na stavbu lidského těla. Bezpečnostní pás musí vést přes přední část boků, procházet dolní částí pánve a přes oblast hrudníku a ramen. Sedadlo i opěrku hlavy je nutné správně nastavit.

Způsob správného zapnutí bezpečnostních pásů je následující:

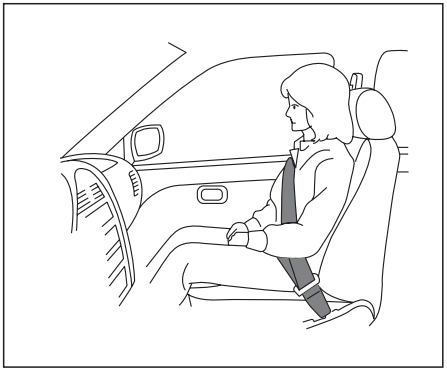
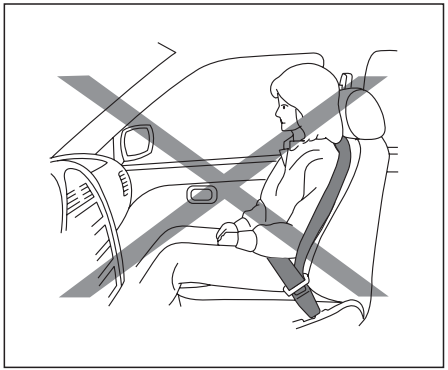
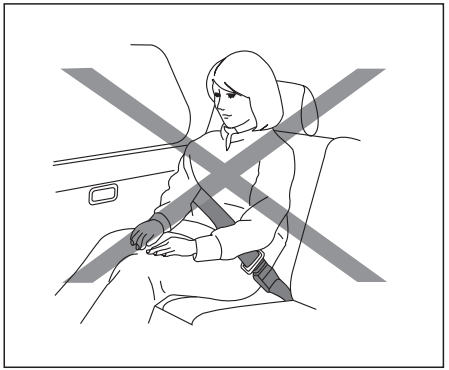
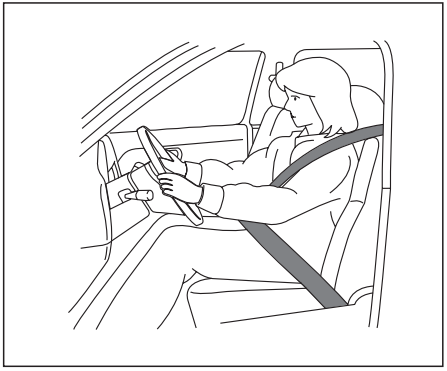
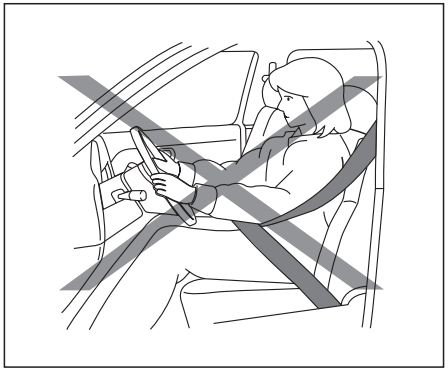
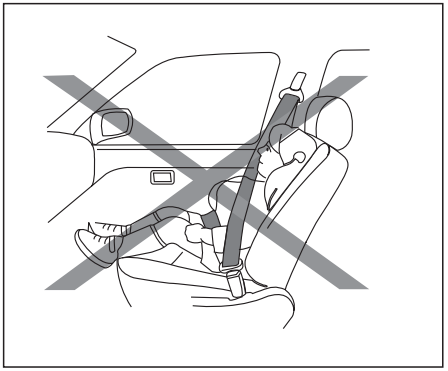

⃠ Varování

- Nesprávné použití nebo nepoužití bezpečnostního pásu výrazně zvyšuje riziko zranění při dopravní nehodě. Bezpečnostní pás může plnit svou ochrannou funkci pouze tehdy, pokud je používán a je správně zapnutý.
- Nejvyšší úroveň ochrany je zajištěna tehdy, když je opěradlo sedadla ve vzpřímené poloze a cestující je správně připoután.
- Bezpečnostní pás musí vést ve střední části ramene. Naopak nesmí být veden pod paží ani tlačit na krk.
- Bezpečnostní pás musí ležet naplocho a těsně přiléhat k hrudníku.
- Spodní část pásu musí být vedena přes boky a nesmí tlačit na oblast břicha. Pás musí ležet naplocho a přiléhat k tělu cestujícího.
- Při zapínání bezpečnostního pásu dbejte na to, aby nebyl zkroucený.

⃠ Varování

- Neodtahujte pás od těla tak, aby mezi pásem a tělem vznikla mezera. Bezpečnostní pás musí být co nejvíce utažen, ale současně nesmí způsobovat diskomfort.
- Dbejte na to, aby bezpečnostní pás nevedl přes tvrdé předměty, jako jsou brýle, pera nebo klíče.
- Neupravujte vedení bezpečnostního pásu pomocí klipů, spon nebo jiných podobných předmětů.
- Řidič i všichni cestující musí během jízdy vždy sedět ve správné poloze a mít zapnuté bezpečnostní pásy, a to i při jízdě ve městě.
- Při přepravě dítěte musí dítě sedět na zadním sedadle v dětské bezpečnostní sedačce odpovídající jeho hmotnosti a výšce.
- Jazýček bezpečnostního pásu zasuňte do příslušného zámku a ujistěte se, že je správně zajištěn. Zasunutí jazýčku do zámku jiného sedadla výrazně snižuje účinnost bezpečnostního pásu, což může při dopravní nehodě vést k vážnému zranění.

⃠ Varování

- Do zámku bezpečnostního pásu nesmí vniknout žádné cizí předměty ani kapaliny. V opačném případě nemusí zámek ani pás správně fungovat.
- Během jízdy nepoužívejte jeden bezpečnostní pás pro více osob. Každý bezpečnostní pás je určen pouze pro jednu osobu. Bezpečnostní pás nesmí být sdílen s dětmi ani kojenci.
- Před zapnutím bezpečnostního pásu si odložte volné a objemné oblečení (například silnou zimní bundu), aby pás správně přiléhal a mohl plnit svou ochrannou funkci.

Kontrola bezpečnostních pásů

Bezpečnostní pásy je nutné udržovat v čistotě a pravidelně kontrolovat jejich stav. Obtížné vytahování bezpečnostního pásu může být způsobeno tím, že se pás příliš rychle navíjí do bočního panelu, což vede k jeho zkroucení.

I v případě, že není možné pás narovnat a zabránit jeho zkroucení, musí být během jízdy i nadále používán, přičemž zkroucená část pásu nesmí přijít do kontaktu s tělem cestujícího. V takovém případě se neprodleně obraťte na autorizovaný servis JAC.

1. Uchopte sponu bezpečnostního pásu a pomalu jej vytáhněte.
2. Pás ručně vyhlaďte a pomalu jej nechte navinout zpět.

Tříbodové bezpečnostní pásy

Zapínání bezpečnostních pásů

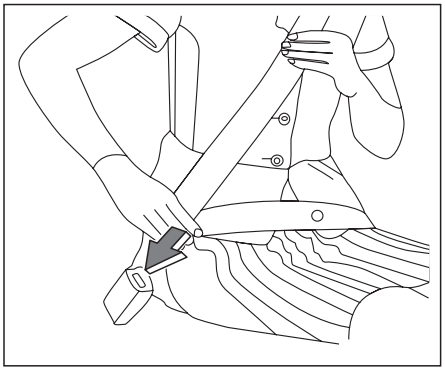

Bezpečnostní pás zapnete podle následujícího postupu:

1. Nastavte sedadlo do správné polohy.
2. Pomalu vytáhněte bezpečnostní pás z navíječe a veďte jej přes boky, hrudník a střed klíční kosti tak, aby vedl mezi krkem a ramenem.
3. Zasuňte jazýček pásu do zámku tak, aby se zajistil se slyšitelným cvaknutím.
4. Zatáhněte za pás a ujistěte se, že je správně zapnutý.

Varování

- Nezaklánějte opěradlo sedadla příliš dozadu jen z důvodu vyššího komfortu. Bezpečnostní pásy poskytují nejvyšší ochranu, pokud je cestující ve vzpřímené poloze a opírá se zády o opěradlo sedadla.

Upozornění

- Při prudkém brzdění nebo nárazu se navíječ zablokuje, aby omezil pohyb pásu. Zkuste bezpečnostní pás pomalu vytáhnout z navíječe.
- Pokud se pás neuvolní, pevně za něj zatáhněte a poté jej uvolněte. Následně jej začněte znovu pomalu vytahovat.

Odepnutí bezpečnostního pásu

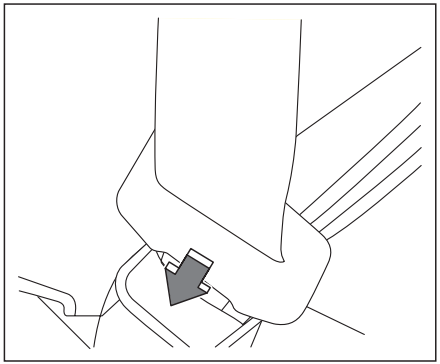

Chcete-li pás uvolnit a nechat automaticky navinout, stiskněte tlačítko na zámku. Pokud se pás nenavine, zkontrolujte, zda není zkroucený, a zkuste to znovu.

Nastavení výšky bezpečnostních pásů

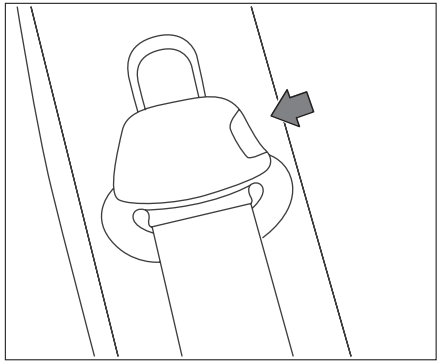

Stiskněte uvolňovací tlačítko a nastavte výšku ramenní části bezpečnostního pásu do nejvhodnější polohy. Uvolněním seřizovacího tlačítka zajistěte kotvu bezpečnostního pásu, aby pás seděl správně na rameni.

Varování

- Výšku ukotvení bezpečnostních pásů je třeba nastavit do pro vás nejvhodnější polohy. Pokud tak neučiníte, může to snížit účinnost celého zádržného systému a zvýšit možnost nebo závažnost zranění v případě nehody.
- Bezpečnostní pás musí při zapnutí procházet středem ramene. Nepřikládejte si ho na krk.
- Ujistěte se, že bezpečnostní pás není někde zachycený.
- Po seřízení posuňte držák bezpečnostního pásu nahoru a dolů a ujistěte se, že pás bezpečně sedí na rameni.

Kontrola funkčnosti bezpečnostního pásu

Při rychlém vytažení bezpečnostního pásu z navíječe nebo při prudkém zpomalení vozidla se navíječ zablokuje, aby zabránil dalšímu odvíjení pásu. Za účelem zvýšení spolehlivosti bezpečnostního pásu kontrolujte jeho funkčnost. Uchopte ramenní pás a rychle jej zatáhněte vpřed. Navíječ se musí zablokovat a zabránit dalšímu odvíjení pásu. Pokud navíječ během kontroly pás nezablokuje, neprodleně se obraťte na autorizovaný servis kvůli opravě.

Údržba bezpečnostních pásů

Pravidelně kontrolujte správnou funkčnost všech součástí bezpečnostního pásu (jako je spona, západka, navíječ, popruh a ukotvení). Pokud zjistíte, že je popruh bezpečnostního pásu uvolněný, opotřebovaný, popraskaný nebo jinak poškozený, vyměňte celou sadu bezpečnostního pásu.

Pokud se ve vodicím prvku bezpečnostního pásu nahromadí nečistoty, navíjení pásu se zpomalí. Očistěte vodicí prvek bezpečnostního pásu čistým suchým hadříkem.

Při čištění popruhu bezpečnostního pásu použijte neutrální mýdlový roztok nebo přípravek doporučený pro čištění čalounění interiéru či koberců. Poté pás otřete hadříkem a nechte jej uschnout na stinném místě. Nevtahujte bezpečnostní pás zpět do navíječe, dokud není zcela suchý.

Předpínače bezpečnostních pásů

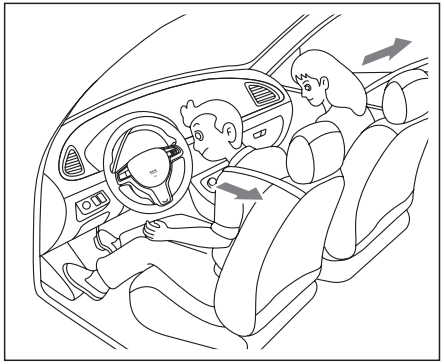

Při některých typech kolizí může dojít k aktivaci předpínače bezpečnostního pásu současně se systémem airbagů. Předpínač spolupracuje s navíječem tak, aby se bezpečnostní pás okamžitě přitáhl k tělu řidiče nebo cestujícího. Způsob použití bezpečnostního pásu s předpínačem je stejný jako u běžného bezpečnostního pásu.

Varování

- Předpínač bezpečnostního pásu nelze po aktivaci znovu použít. Musí být vyměněn společně s navíječem a celým zámkem.
- Pokud došlo ke kolizi a napínač se neaktivoval, je nutné nechat jeho funkci zkontrolovat v autorizovaném servisu JAC. V případě potřeby jej vyměňte.
- Neprovádějte žádné neautorizované úpravy součástí ani kabeláže napínače bezpečnostního pásu, protože by mohlo dojít k jeho nechtěné aktivaci nebo poškození.
- V rámci systému předpínače bezpečnostního pásu je zakázáno používat neautorizovaná elektronická testovací nebo diagnostická zařízení.
- Při aktivaci bezpečnostního pásu s předpínačem se může z mechanismu ozvat hlasitý zvuk a může z něj vycházet bílý kouř. Tento jev nevede ke vzniku požáru ani nezpůsobuje žádnou újmu na lidském zdraví.

Varování

- Je zakázáno provádět neoprávněné úpravy nebo prodlužování bezpečnostního pásu. V opačném případě může dojít k ovlivnění ochranné funkce bezpečnostního pásu a v případě nehody hrozí riziko zranění nebo smrti.
- Bezpečnostní pásy jsou určeny pouze pro osoby dospělého vzrůstu. Pro děti se doporučuje používat dětské autosedačky.
- Pokud bezpečnostní pás nepoužíváte, naviňte jej prosím zpět.

Bezpečnost dětí

Dětští cestující

Nenechávejte děti ve vozidle bez dozoru

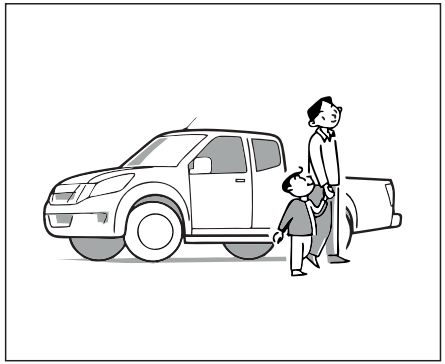

Při opuštění vozidla vezměte děti vždy s sebou. Pokud zůstanou děti ve vozidle samy, mohou neúmyslně zasáhnout do ovládání vozidla, což může způsobit požár nebo jinou nehodu. Navíc za silného slunečního svitu může vysoká teplota uvnitř vozidla znamenat pro děti vážné nebezpečí.

Dětem je zakázáno vystrkovat hlavu a ruku z okna

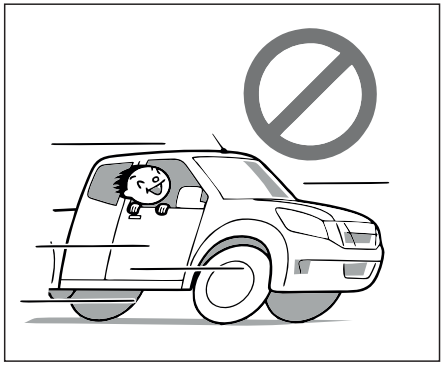

Ať už je vozidlo v pohybu, nebo ne, děti nesmí vystrkovat hlavu, ruce ani jiné části těla z okna, protože by mohlo dojít ke srážce s překážkami.

Dospělí musí dětem otevírat a zavírat okna a dveře

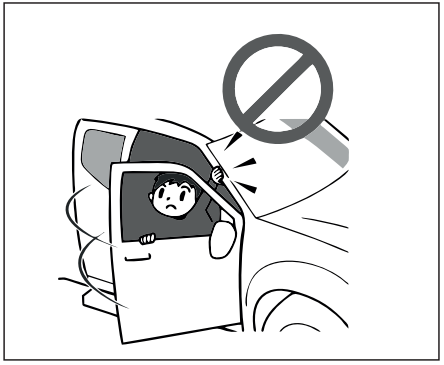

Aby se zabránilo přiskřípnutí hlavy a rukou dětí, musí jim dveře a okna otevírat a zavírat dospělí. Pokud jsou děti v kabině, použijte k ovládání otevírání a zavírání oken spínač elektrického ovládání oken na sedadle řidiče.

Ochrana dětí

Dětem musí být během jízdy zajištěna odpovídající ochrana. Při výběru vhodné dětské bezpečnostní sedačky je nutné řídit se platnými předpisy a zohlednit výšku a hmotnost dítěte.

Varování

- Kojenci a malé děti vyžadují zvláštní ochranu, kterou jim samotné bezpečnostní pásy vozidla nemohou poskytnout. Použití nevhodného bezpečnostního pásu může při dopravní nehodě vést k vážnému zranění nebo úmrtí dítěte.
- Používejte vhodné dětské bezpečnostní sedačky.

Kojenci

Zvolte dětskou bezpečnostní sedačku vhodnou pro vozidlo i dítě a při její instalaci a používání vždy postupujte podle pokynů výrobce. Doporučujeme používat správně zvolenou dětskou bezpečnostní sedačku.

Ochrana větších dětí

Pokud je dítě na dětskou bezpečnostní sedačku příliš velké, musí být správně připoutáno bezpečnostním pásem. Pokud ramenní pás vede příliš blízko obličeje nebo krku dítěte, použijte podsedák. Podsedák díky vyvýšené poloze dítěte zajistí správné vedení bezpečnostního pásu. Ramenní část pásu musí vést přes střední část ramene, zatímco bederní část musí být vedena přes boky. Podsedák musí být kompatibilní se sedadlem. Na trhu je k dispozici řada dětských bezpečnostních sedaček, které poskytují maximální ochranu starším dětem. Vyberte vhodnou dětskou bezpečnostní sedačku.

Varování

- Pokud je vůz v provozu, nedovolte dětem stát nebo klečet na sedadle, protože při dopravní nehodě nebo nouzovém brzdění může dojít k vážným nebo smrtelným zraněním.

Dětská bezpečnostní sedačka



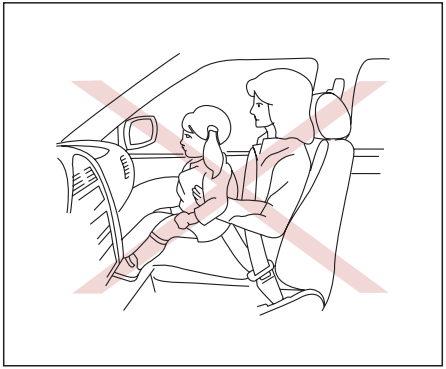

Společnost JAC doporučuje zvolit vhodnou dětskou bezpečnostní sedačku a důsledně dodržovat pokyny jejího výrobce pro instalaci a používání.

⃠ Varování

- Kojence a malé děti je nutné vždy přepravovat v dětské bezpečnostní sedačce. V opačném případě může dojít k vážným zraněním nebo úmrtí.
- Kojence nepřepravujte na klíně. Síly způsobené nárazem při dopravní nehodě jsou natolik velké, že žádná dospělá osoba nedokáže dítě udržet. Při nouzovém brzdění nebo kolizi může být dítě navíc přimáčknuto mezi dospělou osobu a částí vozidla, což může vést k vážným zraněním nebo úmrtí.
- Pokud je vozidlo vybaveno předním airbagem spolujezdce, neumisťujte dětskou bezpečnostní sedačku na přední sedadlo.
- Při dopravní nehodě může aktivovaný airbag narazit do sedačky a způsobit vážné zranění nebo úmrtí dítěte.
- Zvolte dětskou bezpečnostní sedačku vhodnou pro dítě i vozidlo. Instalace některých typů dětských bezpečnostních sedaček nemusí být ve vozidle možná.

⃠ Varování

- Důsledně dodržujte pokyny výrobce týkající se instalace a používání dětské bezpečnostní sedačky. Nesprávná instalace může při nouzovém brzdění nebo dopravní nehodě výrazně zvýšit riziko zranění dítěte.
- Pokud dětská bezpečnostní sedačka není používána, musí být zajištěna tak, aby se při náhlém brzdění nebo dopravní nehodě nemohla pohybovat.

ⓘ Upozornění

- Dětskou bezpečnostní sedačku po instalaci nejprve zkontrolujte a až poté do ní posaďte dítě. Zatřeste sedačkou ze strany na stranu a zatáhněte ji dopředu, abyste ověřili, že se nepohybuje. Pokud se sedačka pohybuje do stran, je nutné ji znovu upevnit a opět zkontrolovat.
- Dětská bezpečnostní sedačka, která je ponechaná po delší dobu v uzavřeném vozidle, se může zahřát na velmi vysokou teplotu. Před usazením dítěte zkontrolujte teplotu jejího povrchu.

Kotevní systém pro připevnění dětské bezpečnostní sedačky

Dětské bezpečnostní sedačky lze k vozidlu připevnit dvěma způsoby: ISOFIX nebo tříbodový bezpečnostní pás.

ISOFIX

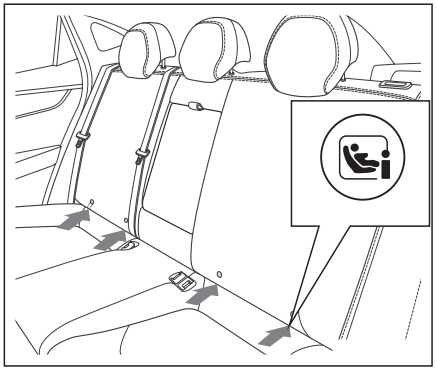

ISOFIX je standardizovaný upevňovací systém pro dětské bezpečnostní sedačky, který umožňuje jejich rychlou a bezpečnou instalaci ve vozidle. Systém ISOFIX je určen pouze pro instalaci dětské sedačky na krajních zadních sedadlech. Upevňovací body ISOFIX se nacházejí v místě spoje mezi opěradlem a sedákem.

Vhodnost dětských autosedaček

Informace o vhodnosti různých sedadel pro instalaci dětských zadržovacích systémů (CRS):

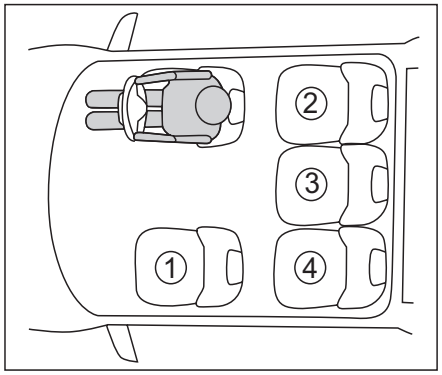

(Pravostranné řízení)

Pozice sedadla	Pokyny pro používání dětských autosedaček
①	U, , *1, *2, *3
②	U, , , *3
③	X
④	U, , , *3

Symbol	Popis
	Vhodné pro všechny hmotnostní a velikostní skupiny univerzálních dětských autosedaček upevněných bezpečnostním pásem vozidla.
	Nevhodné pro instalaci dětských autosedaček.
	Vhodné pro dětské autosedačky typu i-Size a ISOFIX.
	Sedadlo je vybaveno kotevním úchytem pro horní popruh (Top Tether).
	Pokud je čelní airbag spolujezdce aktivován spínačem airbagu, je zakázáno používat dětské autosedačky orientované proti směru jízdy; autosedačky orientované ve směru jízdy lze použít. Pokud je vozidlo vybaveno spínačem airbagu spolujezdce a airbag je vypnutý, lze použít dětské autosedačky orientované ve směru i proti směru jízdy.
*1	Pokud je sedadlo posuvné, posuňte sedadlo spolujezdce zcela dozadu.
*2	Narovnejte opěradlo sedadla tak, aby bylo ve zcela vzpřímené poloze. Pokud je mezi opěradlem sedadla a dětskou autosedačkou mezera, upravte polohu sedadla tak, abyste tuto mezeru zmenšili.
*3	Před montáží dětské autosedačky sundejte opěrku hlavy. Pokud používáte pouze podsedák, ponechte opěrku hlavy na místě v provozní poloze.

Poloha sedadla	Umístění sedadla (Pět sedadel)			
	Přední sedadlo spolujezdce			
	Čelní airbag spolujezdce je aktivován	Čelní airbag spolujezdce byl deaktivován	Druhá řada u okna	Druhá řada uprostřed
Poloha sedadla vhodná pro univerzální pásy (Ano/Ne)	Ano, pouze ve směru jízdy	Ano	Ano	Ne
Poloha sedadla pro i-Size (Ano/Ne)	Ne	Ne	Ano	Ne
Poloha sedadla vhodná pro boční upevnění (L1/L2/Ne)	Ne	Ne	Ne	Ne
Vhodné upevnění pro polohu proti směru jízdy (R1/R2X/R2/R3/Ne)	Ne	Ne	R1/R2X/ R2/R3	Ne
Vhodné upevnění pro polohu ve směru jízdy (F2X/F2/F3/Ne)	Ne	Ne	F2X/F2/F3	Ne
Vhodné upevnění pro dětský podsedák (B2/B3/Ne)	Ne	Ne	B2/B3	Ne

F3: Dětská autosedačka pro batolata ve směru jízdy – plná výška

F2: Dětská autosedačka pro batolata ve směru jízdy – snížená výška

F2X: Dětská autosedačka pro batolata ve směru jízdy – snížená výška

R3: Dětská autosedačka pro batolata proti směru jízdy – plná velikost

R2: Dětská autosedačka pro batolata proti směru jízdy – zmenšená velikost

R2X: Dětská autosedačka pro batolata proti směru jízdy – zmenšená velikost

R1: Dětská autosedačka pro kojence proti směru jízdy

L1: Dětská autosedačka pro podélné umístění vlevo (hluboká korba)

L2: Dětská autosedačka pro podélné umístění vpravo (hluboká korba)

B2: Dětský podsedák

B3: Dětský podsedák

Montáž dětské autosedačky pomocí kotevních úchytůl

SOFIX je standardní ochranný systém speciálně navržený pro dětské autosedačky. Dětské autosedačky lze pomocí systému ISOFIX namontovat na dvě zadní krajní sedadla.

Postup montáže je následující:

1. Posuňte přední sedadla do nejpřednější polohy.
2. Sklopte opěradlo zadního sedadla dopředu a sundejte opěrku hlavy ze sedadla, na které chcete dětskou autosedačku namontovat. Zasuňte dětskou autosedačku do konektoru ISOFIX.

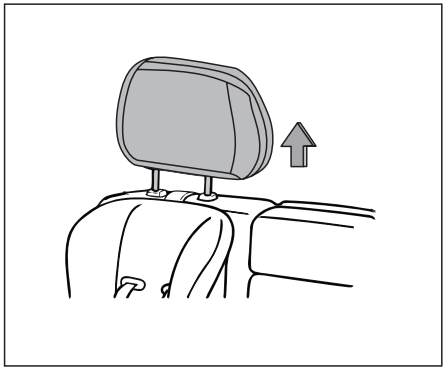

ⓘ Upozornění

- U dětské autosedačky orientované proti směru jízdy nastavte opěrku hlavy do nejnižší polohy nebo ji sundejte.
- U dětské autosedačky orientované ve směru jízdy sundejte opěrku hlavy, pokud brání správnému dosednutí opěradla autosedačky na opěradlo zadního sedadla.
- Pokud používáte podsedák, je zakázáno opěrku hlavy sundávat. Horní část opěrky hlavy musí být nastavena tak, aby byla v rovině s horní částí hlavy dítěte nebo jí byla co nejblíže.
- Podrobnosti o ovládání sedadel naleznete v kapitole II.

3. Pokud má vaše dětská autosedačka horní popruh (Top Tether), jsou pro něj na zadních sedadlech vozidla připraveny příslušné kotevní úchyty. Jejich umístění je znázorněno na obrázku.

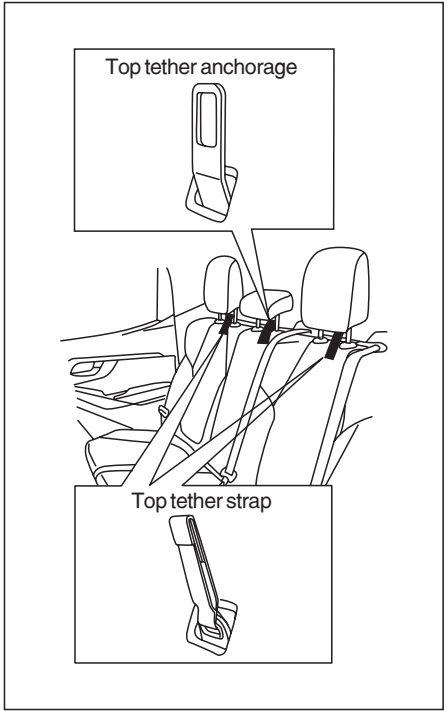

4. Hák horního popruhu prochází z vnější strany směrem dovnitř sedadel druhé řady otvorem vodicího prvku kotevního úchytu horního popruhu za opěradlem. Hák horního popruhu lze zavěsit na kotevní úchyt ISOFIX za opěradlem prostředního sedadla.

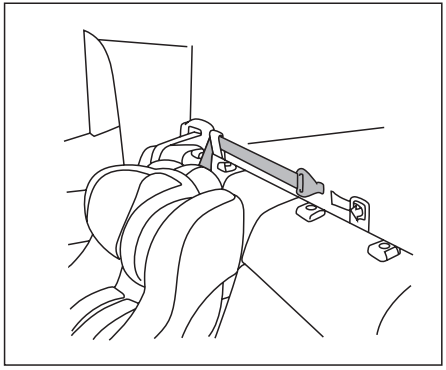

5. Utáhněte horní popruh (Top Tether) a jemně s dětskou autosedačkou zatřeste, abyste se ujistili, že je správně zajištěna. Upravte polohu předního sedadla spolujezdce tak, aby dětské autosedačce nepřekáželo.

Montáž dětské autosedačky pomocí bezpečnostního pásu

1. Posuňte přední sedadla do nejpřednější polohy.
2. Nastavte nebo sundejte opěrku hlavy ze sedadla, na které chcete dětskou autosedačku namontovat.

Upozornění

- U dětské autosedačky orientované proti směru jízdy nastavte opěrku hlavy do nejnižší polohy nebo ji sundejte.
- U dětské autosedačky orientované ve směru jízdy sundejte opěrku hlavy, pokud brání správnému dosednutí opěradla autosedačky na opěradlo zadního sedadla.
- Pokud používáte podsedák, je zakázáno opěrku hlavy sundávat. Horní část opěrky hlavy musí být nastavena tak, aby byla v rovině s horní částí hlavy dítěte nebo jí byla co nejblíže.
- Podrobnosti o ovládání sedadel naleznete v kapitole II.

3. Vytáhněte ramenní pás, protáhněte jej správnou trasou na dětské autosedačce a zasuňte jazýček do přezky, dokud neuslyšíte „cvaknutí“.

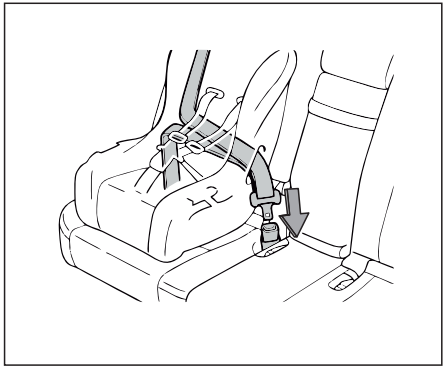

4. Zatlačte na dětskou autosedačku vahou svého těla a pevně utáhněte bezpečnostní pás, aby v něm nezůstala žádná vůle.

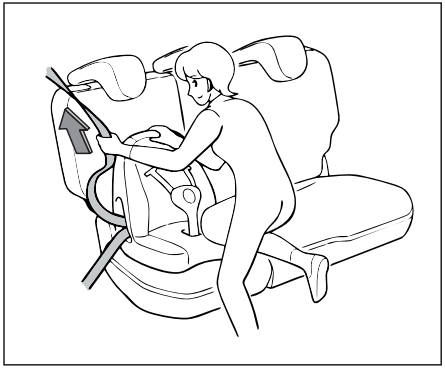

5. Jemně s dětskou autosedačkou zatřeste, abyste se ujistili, že je správně zajištěna. Upravte polohu předního sedadla spolujezdce tak, aby dětské autosedačce nepřekáželo.

Systém airbagů SRS

Systém airbagů je navržen tak, aby doplňoval ochranu bezpečnostních pásů, přičemž jej v žádném případě nenahrazuje.

Airbagy mohou pomoci zmírnit následky dopravní nehody, avšak při jejich aktivaci může dojít k odřeninám nebo jiným zraněním.

Vždy udržujte dostatečnou vzdálenost od volantu a palubní desky. Airbag se aktivuje s velkou silou. Pokud je cestující příliš blízko modulu airbagu, může dojít ke zvýšení rizika zranění při jeho aktivaci.

Po aktivaci airbagu se z něj rychle uvolňuje plyn.

Airbag funguje pouze tehdy, pokud je zapnuto zapalování.

Po zapnutí zapalování provede systém autokontrolu - kontrolka airbagu se na několik sekund rozsvítí a poté zhasne, což znamená, že systém funguje správně.

Štítek systému SRS se nachází na sluneční cloně na straně spolujezdce.



Nebezpečí

- NIKDY nepoužívejte dětskou autosedačku orientovanou proti směru jízdy na sedadle chráněném AKTIVNÍM AIRBAGEM před ním, jinak může dojít k ÚMRTÍ nebo VÁŽNÉMU ZRANĚNÍ DÍTĚTE.
- Extrémní nebezpečí! Nepoužívejte dětskou autosedačku orientovanou proti směru jízdy na sedadle chráněném airbagem před ním!

Varování

- Nikdy nespoléhejte výhradně na ochranu poskytovanou systémem SRS. I když dojde k jeho aktivaci, airbag při dopravní nehodě poskytuje pouze doplňkovou ochranu.
- Systém SRS může plně plnit svou ochrannou funkci pouze tehdy, pokud je správně zapnutý bezpečnostní pás.
- Před nastartováním vozidla musí všichni cestující sedět ve správné poloze, mít zapnuté bezpečnostní pásy a používat je po celou dobu jízdy.
- Mezi cestujícím a prostorem aktivace airbagu nesmí být žádné předměty. V opačném případě může při aktivaci airbagu dojít ke zvýšení rizika zranění. Během jízdy nedržte v rukou žádné předměty ani je neumisťujte na přední sedadlo spolujezdce. Při aktivaci airbagu se mohou tyto předměty pohybovat po interiéru vozidla a způsobit zranění.

Varování

- Airbag lze aktivovat pouze jednou. Po jeho aktivaci a při jakémkoli poškození systému musí být všechny součásti co nejdříve vyměněny za nové, schválené výrobcem.
- Údržbu systému SRS musí provádět autorizovaný servis JAC, který disponuje potřebným vybavením, diagnostickými přístroji, vhodnými materiály a kvalifikovaným personálem.
- Nepoužívejte díly airbagů z vozidel, která byla vyřazena z provozu nebo jsou po havárii.
- Neprovádějte žádné úpravy komponentů systému airbagů.
- Po aktivaci airbagu se může objevit malé množství kouře - jedná se o běžný jev. Neznamená to, že vozidlo hoří. Výpary mohou dráždit pokožku, oči a dýchací cesty, zejména u osob s astmatem nebo jinými zdravotními obtížemi. V takovém případě je nutné co nejdříve opustit vozidlo nebo otevřít dveře a okna a zajistit přívod čerstvého vzduchu. V případě kontaktu

Varování

s prachem a výpary si umyjte ruce a obličej mýdlem a vodou. Nedotýkejte se očí ani otevřených ran rukama, které přišly do kontaktu s prachem. Pokud se prach dostane do očí, vypláchněte je čistou vodou.

- Palubní desku ani kryt airbagu nečistěte prostředky obsahujícími rozpouštědla. Čisticí prostředek obsahující rozpouštědlo může způsobit uvolnění krytu modulu airbagu. Po aktivaci airbagu při dopravní nehodě může prasklý plastový kryt způsobit vážné zranění dané osoby.
- Na opěradla sedadel vybavených bočními airbagy neinstalujte potahy. Mohou nepříznivě ovlivnit aktivaci bočních airbagů.

Kontrolka airbagu



Kontrolka indikuje stav systému SRS, obvodů předpínačů bezpečnostních pásů a souvisejících systémů.

Po zapnutí zapalování provede systém autokontrolu - kontrolka airbagu se na několik sekund rozsvítí a poté zhasne, což znamená, že systém funguje správně.

Pokud nastane některá z následujících situací, okamžitě kontaktujte autorizovaný servis JAC:

1. Kontrolka svítí nepřetržitě.
2. Kontrolka bliká.
3. Kontrolka se vůbec nerozsvítí.

Varování

- Porucha systému SRS může způsobit, že airbag nebude fungovat správně a neposkytne cestujícím dodatečnou ochranu při dopravní nehodě. V takovém případě neprodleně kontaktujte autorizovaný servis JAC.
- Nedemontujte airbag ani související komponenty systému. Mohlo by dojít k poruše systému.

Čelní airbagy

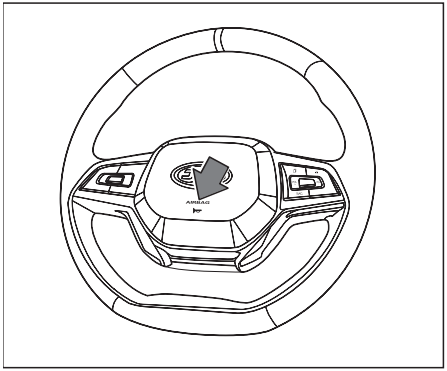

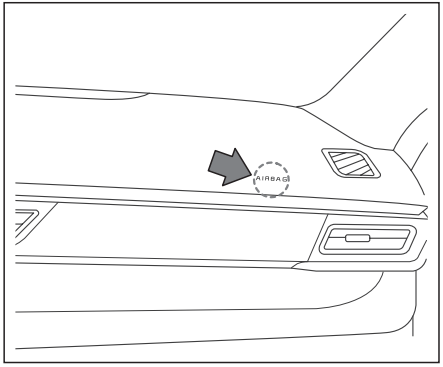

Airbag řidiče se nachází ve střední části volantu. Airbag spolujezdce je umístěn v palubní desce. Oba jsou označeny nápisem „AIRBAG“.

Přední airbag se aktivuje při silném čelním nárazu a může se aktivovat i při jiných typech nárazů podobného charakteru.

Varování

- Bez ohledu na to, zda je vozidlo vybaveno systémem SRS, musí být všichni cestující správně připoutáni bezpečnostními pásy.
- Řidič musí držet volant oběma rukama v poloze „3 a 9 hodin“.
- Sedadlo řidiče nastavte tak, aby vzdálenost hrudníku od středu volantu byla alespoň 25 cm.
- Sedadlo spolujezdce nastavte co nejdále od palubní desky.

Sestava airbagu spolujezdce

Čelní airbag spolujezdce lze zapnout a vypnout v multimediálním systému vozidla.

Deaktivace airbagu spolujezdce

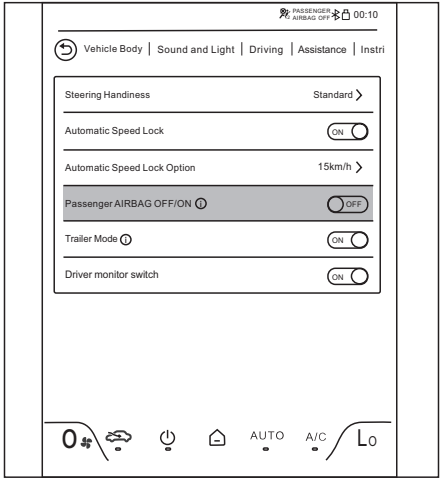

Když je tento spínač v poloze „OFF“ (Vypnuto), airbag spolujezdce bude deaktivován. V případě kolize se airbag spolujezdce neaktivuje.

Aktivace airbagu spolujezdce

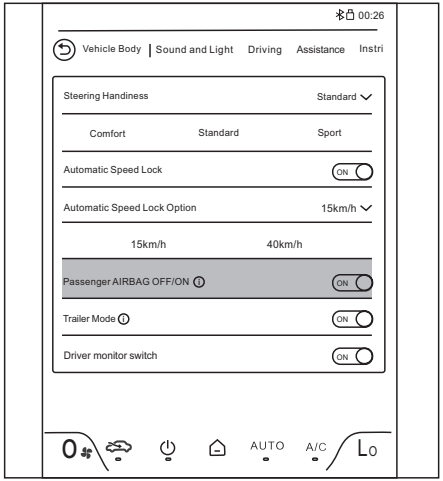

Když je tento spínač v poloze „ON“ (Zapnuto), airbag spolujezdce bude aktivován. Jakmile řídicí jednotka SRS potvrdí splnění podmínek pro aktivaci, airbag spolujezdce se aktivuje.

Kontrolka airbagu spolujezdce

Kontrolka airbagu spolujezdce signalizuje funkční stav airbagu spolujezdce.

Zobrazení	Funkce
PASSENGER AIRBAG ON	Když se spínač airbagu spolujezdce otočí do polohy „ON“ (Zapnuto), tato kontrolka se rozsvítí. Pokud nedojde ke změně stavu, po 60 s automaticky zhasne.
PASSENGER AIRBAG OFF	Když se spínač airbagu spolujezdce otočí do polohy „OFF“ (Vypnuto), tato kontrolka zůstane svítit.

Boční airbag

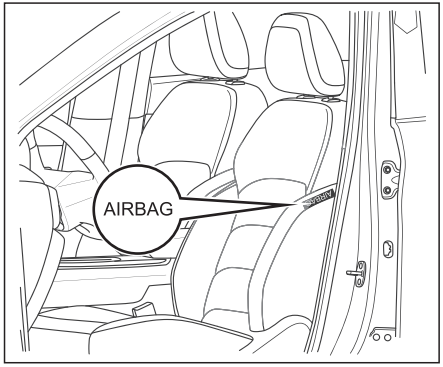

Boční airbag je instalován v opěradle sedadla řidiče a předního spolujezdce a je označen štítkem, který udává jeho umístění.

V případě bočního nárazu systém aktivuje boční airbag na straně nárazu. Airbag se okamžitě vysokou rychlostí rozvine, aby poskytl ochranu osobám na straně nárazu.

Pozor

- Systém nemusí aktivovat boční airbag předního sedadla v následujících situacích:
  1. Čelní náraz.
  2. Mírný boční náraz.
  3. Převrácení vozidla.
  4. Náraz zezadu.

Varování

- Do prostoru bočních airbagů neumisťujte žádné předměty, které by mohly bránit správné aktivaci airbagů.
- Je zakázáno odkládat předměty mezi sedadla a výplň dveří. V této oblasti se airbag rozvinuje. Hrozí zde riziko vymrštění předmětů a zranění cestujících.
- Sedadlo s předním bočním airbagem nedemontujte, neupravujte ani neměňte jeho kabeláž. Demontáž, instalaci a údržbu airbagů musí provádět výhradně odborný personál autorizovaného servisu.

Hlavové airbagy

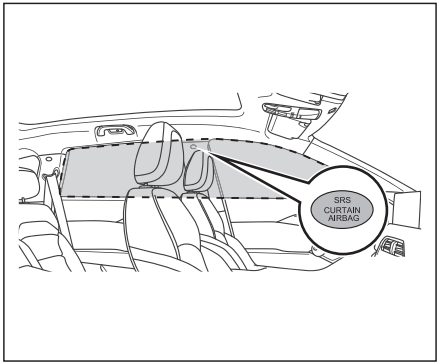

Hlavový airbag je umístěn na spodním okraji střechy; označení airbagu najdete na sloupcích. Hlavový airbag doplňuje funkci bezpečnostního pásu. V případě bočního nárazu snižuje riziko poranění hlavy cestujících a pomáhá předcházet následným kolizím.

Pozor

- Systém nemusí aktivovat hlavové airbagy v následujících situacích:
  1. Čelní náraz.
  2. Mírný boční náraz.
  3. Převrácení vozidla.
  4. Náraz zezadu.

Varování

- Airbag nijak nezakrývejte, jinak se při aktivaci správně nerozvine.
- Všichni cestující musí udržovat odstup od dveří, sloupků a okrajů střechy. V této oblasti se hlavový airbag rozvinuje. Pokud je cestující při aktivaci příliš blízko, hrozí riziko nárazu do hlavy a zranění.
- Na věšák nevěšejte těžké ani ostré předměty. Originální háček na oděvy a klobouky je určen pouze pro lehké svršky. Je zakázáno na něj věšet deštníky, ramínka a jiné předměty. Při rozvinutí hlavového airbagu by mohly tyto předměty odletět a zranit cestující.

Varování

- Bez souhlasu neupravujte stropní panel, stropní madla ani boční stropní světla. Demontáž, instalaci a údržbu těchto dílů musí provádět výhradně odborný personál autorizovaného servisu. V opačném případě by mohly součásti při rozvinutí hlavového airbagu odletět a zranit cestující.

Čelní středový airbag

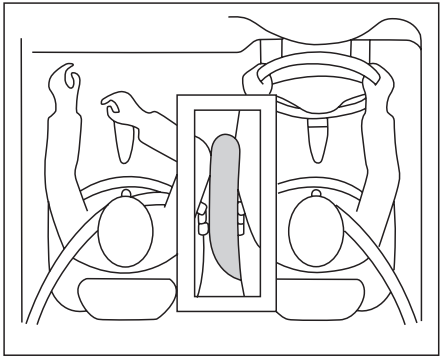

(pravostranné řízení)

Čelní středový airbag je umístěn v levé části opěradla sedadla řidiče a na opěradle je označen logem „AIRBAG“. Při bočním nárazu, kdy zpomalení vozidla dosáhne hodnoty nastavené řídicí jednotkou airbagů, systém airbag aktivuje, aby zajistil boční ochranu řidiče a spolujezdce.

Jak airbag funguje

Airbagy jsou určeny k jednorázovému použití. Pokud není kontrolka airbagu poškozena, zůstane po aktivaci airbagu svítit jako upozornění. Při údržbě vozidla musí být servisní technik informován o umístění airbagů, předpínačů bezpečnostních pásů a souvisejících komponent. Při servisním zásahu na systému airbagů musí být startovací tlačítko vždy v poloze „LOCK“.
Při dostatečně silném nárazu systém SRS rozpozná prudké zpomalení a okamžitě aktivuje airbag, který se rychle nafoukne, a současně aktivuje předpínače bezpečnostních pásů. Při nárazu bezpečnostní pás zajišťuje spodní část těla a trup, zatímco airbag absorbuje energii nárazu a chrání hlavu a hrudník.
Airbag se po nafouknutí okamžitě vyfoukne (přibližně během 0,1 s), takže neomezuje výhled řidiče ani neovlivňuje ovládání vozidla.

Během spuštění systému SRS dochází normálně k detonaci a emisím kouře. Kouř je pouze prach na povrchu airbagu. Abyste předešli podráždění pokožky, umyjte si obličej a ruce vlažnou vodou a mýdlem.

Varování

- Po aktivaci airbagu přestane modul airbagu fungovat a musí být vyměněn v autorizovaném servisu JAC.
- Pokud je nutné airbag zlikvidovat nebo vozidlo sešrotovat, obraťte se na autorizovaný servis JAC. Nesprávná manipulace může vést ke zranění osob.

Situace, při kterých může dojít k aktivaci čelního airbagu

1. Náraz do betonové stěny, která se nepohybuje ani nedeformuje.

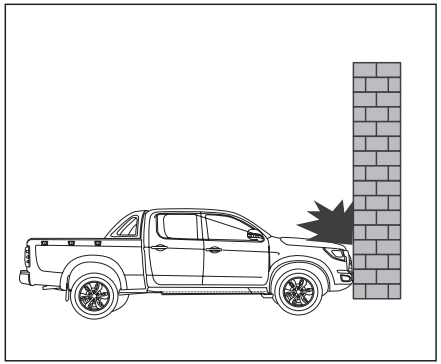

2. Vozidlo za jízdy narazí do schodů nebo jiných nízkých předmětů.

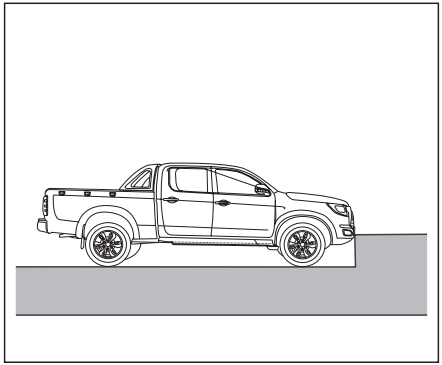

3. Vozidlo náhle spadne do příkopu nebo hlubokého výmolu.

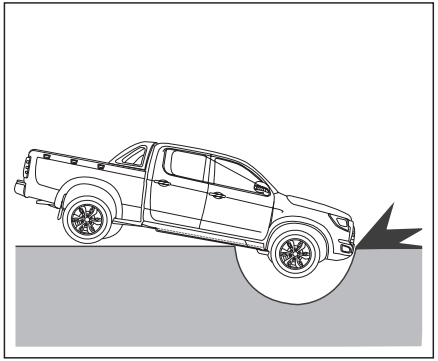

4. Po přejetí schodů a obrubníků a následném dopadu vozidla na vozovku.

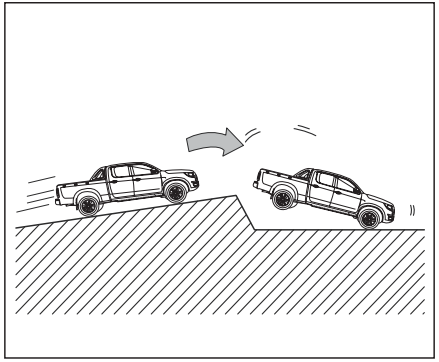

Situace, při kterých nemusí dojít k aktivaci čelního airbagu

1. Vozidlo utrpí mírný náraz, při kterém dojde k deformaci nebo posunu naraženého objektu.

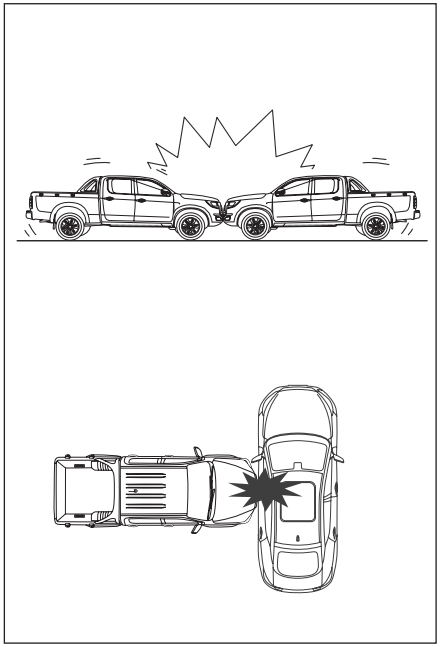

2. Vozidlo narazí do zadní části nákladního automobilu.

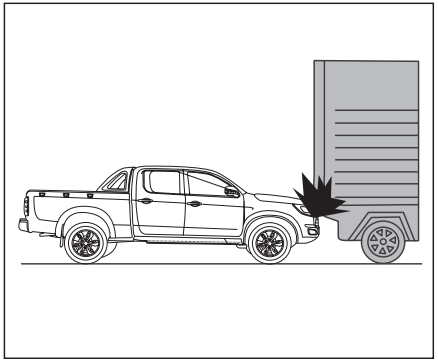

3. Vozidlo narazí do snadno deformovatelných objektů, jako jsou stromy.

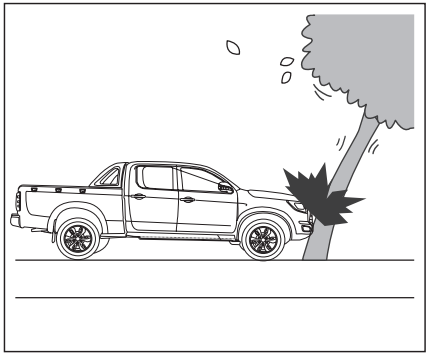

4. Vozidlo utrpí náraz s malým překrytím (odsazením) nebo šikmý náraz.

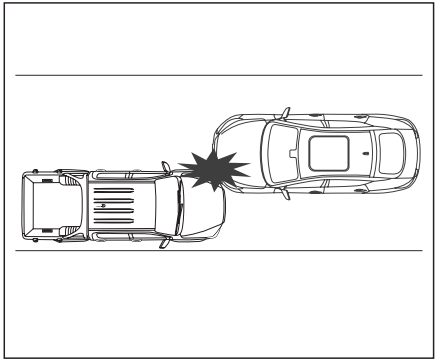

5. Náklon, boční náraz, náraz zezadu, lehký čelní náraz, porucha systému airbagů atd.

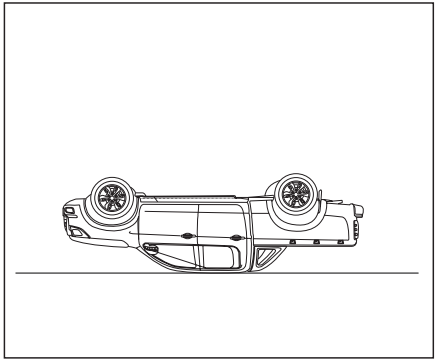

6. Do vozidla narazí jiné vozidlo zezadu.

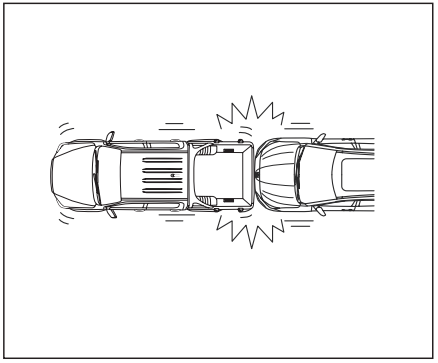

MCB (multikolizní brzda)

Pokud dojde k nárazu a jednotka ACU potvrdí splnění podmínek pro aktivaci airbagů, systém MCB automaticky zahájí brzdění, aby snížil riziko následných střetů během nehody. Systém MCB se aktivuje pouze při čelním nárazu.

Systém MCB se neaktivuje v následujících případech:

- Závada brzdové soustavy.
- Tlak na brzdový pedál je vyšší než tlak vyvíjený systémem MCB.

Identifikace vozidla

Výrobní štítek vozidla

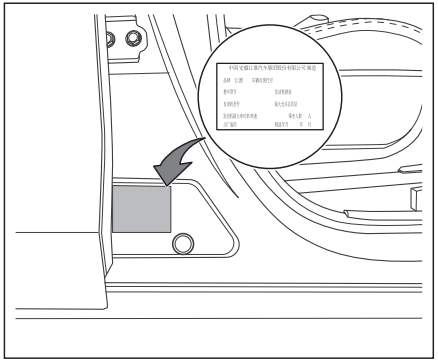

Výrobní štítek vozidla je umístěn pod B-sloupkem (viz obrázek) a obsahuje následující informace: značka, identifikační číslo vozidla, model vozidla, zdvihový objem motoru, kód motoru, nejvyšší čistý výkon motoru, maximální přípustná celková hmotnost, počet míst k sezení, výrobní číslo a rok výroby.

Identifikační číslo vozidla (VIN)

Identifikační číslo vozidla (zkráceně VIN) je jedinečný sedmnáctimístný kód složený z písmen a číslic. Slouží k identifikaci výrobce, pohonné jednotky, sériového čísla podvozku a dalších technických specifikací vozidla.

Způsoby vyhledání VIN

Na vozidle se nachází několik kódů VIN, přičemž nejčastější jsou tyto 2 lokace:

1. Na přístrojové desce v levém dolním rohu pod čelním sklem, kde je čitelný zvenčí přes sklo.

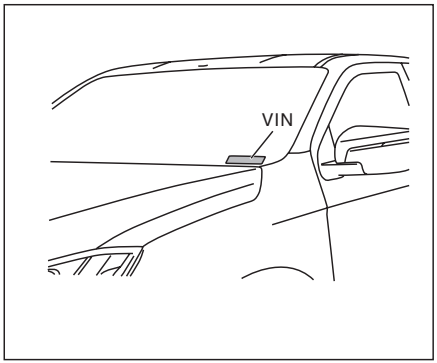

2. Na výrobním štítku ve spodní části pravého B-sloupku.

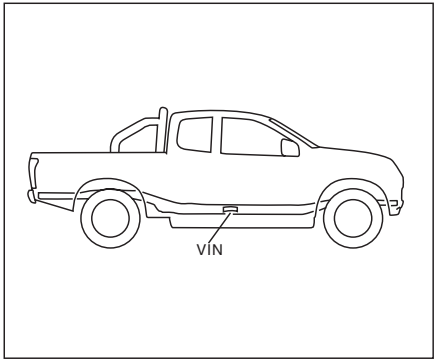

3. Na zadní části rámu pravého předního kola.

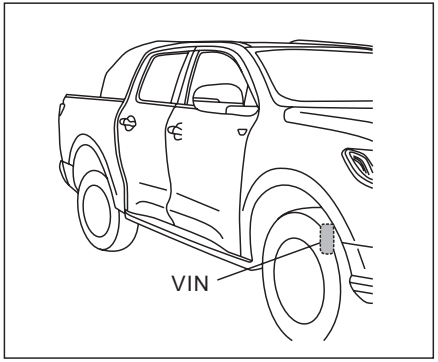

Výrobní štítek motoru

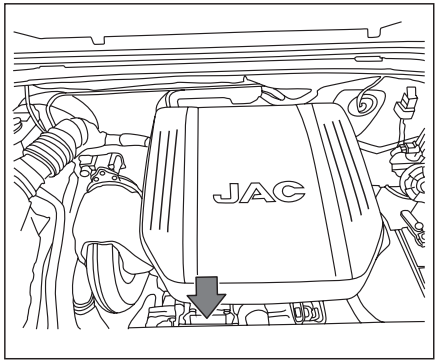

Výrobní štítek motoru je umístěn na přední straně krytu motoru.

Přístroje a ovládací prvky 2

Přístrojový panel 33

Přístroje a ukazatele 34
Rychloměr 34
Otáčkoměr 34
Teploměr chladicí kapaliny 34
Palivoměr 35

Výstražné a informační kontrolky 36
Autodiagnostika a význam kontrolek a ukazatelů 36
Výstražné kontrolky 38
Informační kontrolky 44

Multifunkční informační displej 47
Jak používat multifunkční informační displej 47
Jízdní informace 48

Sedadla 50
Nastavení předních sedadel 50
Nastavení zadních sedadel 53
Vyhřívání sedadel 53
Loketní opěrka sedadla 54
Opěrka hlavy 55

Nastavení světel 56

Spínač stěračů a ostřikovačů 57
Spínač stěračů a ostřikovačů čelního skla 58

Vnější osvětlení 59
Kombinovaný spínač nastavení vnějšího osvětlení 59
Automatické svícení světlometů 60
Obrysová světla 60

Potkávací světla 61
Dálková světla 61
Přední mlhové světlo 61
Zadní mlhové světlo 62
Zadní světlo pro couvání 62
Osvětlení registrační značky 62
Světla pro denní svícení 62
Směrová světla 62
Výstražná světla 63

Vnitřní osvětlení 63
Osvětlení ve dveřích 63
Osvětlení interiéru 64

Ovládací prvky na volantu 64
Klakson 64
Tlačítka na volantu (vlevo) 65
Tlačítka na volantu (vpravo) 65

Sluneční clona 66

Napájení 66
Napájecí zásuvka 66
Bezdrátové nabíjení 67

Úložné prostory 68
Kapsa v opěradle sedadla 68
Schránka v palubní desce 69
Přihrádka pod loketní opěrkou středového tunelu 69
Schránka na brýle 69
Držák nápojů 70

Okna 71
Spínač ovládání oken 71
Ruční ovládání 71
Automatické ovládání 72
Funkce prevence přiskřípnutí 72
Rekalibrace funkce oken 72
Funkce ochrany proti přehřátí 72

Střešní okno 73
Posuv střešního okna 73
Vyklápění střešního okna 74
Ochrana proti přiskřípnutí 74
Sluneční clona 75

Přístrojový panel

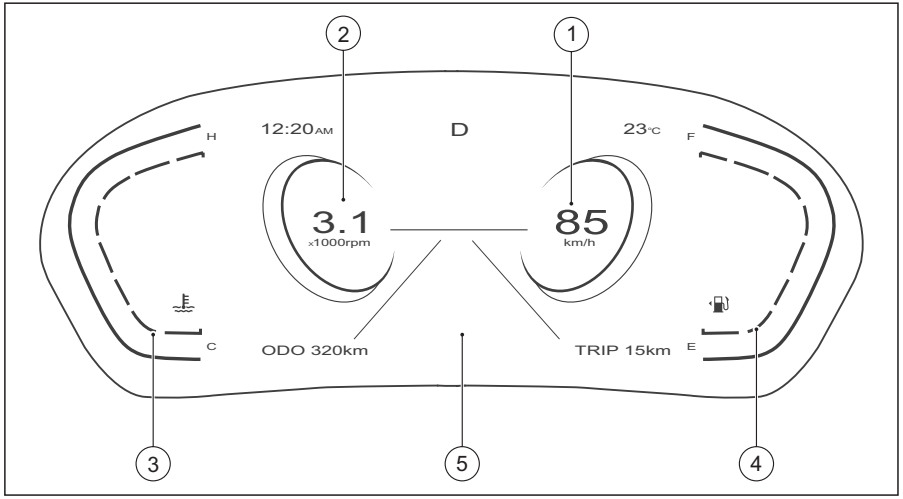

1. Rychloměr
2. Ukazatel otáček motoru (otáčkoměr)
3. Ukazatel teploty motoru
4. Palivoměr
5. Multifunkční informační displej

Nebezpečí

- Nedotýkejte se přístrojového panelu během jízdy a stejně tak ho za jízdy nečistěte. Mohlo by dojít k jeho poškození nebo k dopravní nehodě v důsledku rozptýlení řidiče.

Varování

- K čištění přístrojového panelu nepoužívejte následující čisticí prostředky: čisticí prostředky na bázi alkoholu nebo benzinu, abrazivní čisticí prostředky ani běžné domácí čisticí prostředky. Mohly by způsobit nevratné poškození displeje. K čištění používejte hadřík z mikrovlákna a speciální čisticí prostředek na LCD displeje.
- Na displej netlačte silou.
- Před čištěním přístrojový panel vypněte a vyčkejte, až vychladne.

Přístroje a ukazatele

Rychloměr

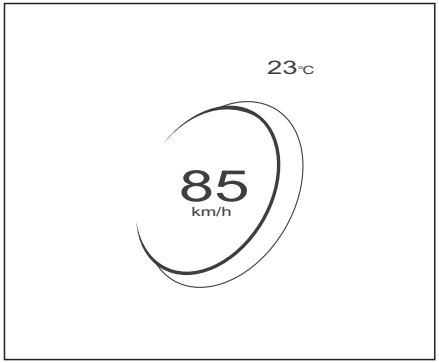

Rychloměr zobrazuje aktuální rychlost vozidla v km/h.

Teplota zobrazená v pravém horním rohu je venkovní teplota v °C.

Upozornění

- Maximální rychlost jízdy závisí na stavu vozovky a místních předpisech. Nepřekračujte maximální povolenou rychlost.

Otáčkoměr

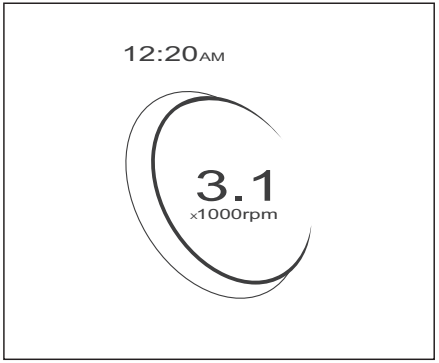

Otáčky motoru jsou zobrazovány v jednotkách 1000 ot./min.

V levém horním rohu se zobrazuje aktuální čas.

Varování

- Nenechte otáčkoměr motoru dosáhnout červeného pásma, jinak hrozí vážné poškození motoru.

Ukazatel teploty chladicí kapaliny motoru

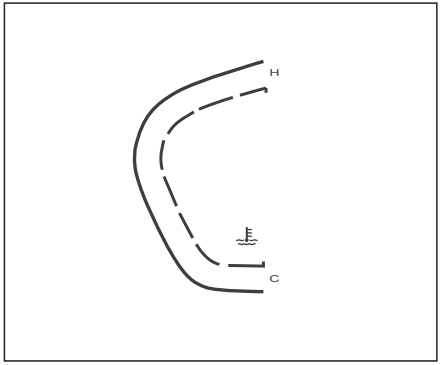

Když je spínač zapalování v poloze „ON“, ukazuje aktuální teplotu chladicí kapaliny motoru. Horní teplotní mez je označena písmenem „H“ a dolní teplotní mez je označena písmenem „C“.

Ukazatel teploty chladicí kapaliny motoru se skládá z osmi částí. Počet rozsvícených segmentů představuje teplotu chladicí kapaliny. Nejvyšší segment je vyznačen červeně. Pokud tento segment svítí, je teplota chladicí kapaliny příliš vysoká a motor je třeba co nejdříve zastavit. Za normálních jízdních podmínek se rozsvěcují přibližně čtyři segmenty.

Upozornění

- Za nepříznivých jízdních podmínek může dojít k přehřátí motoru. V takovém případě je nutné co nejdříve zastavit.
  Například:
  1. Dlouhá jízda v horkém počasí nebo dlouhý úsek do kopce.
  2. Zpomalení nebo zastavení po jízdě vysokou rychlostí.
  3. Používání klimatizace v místech s hustým provozem a při dlouhém běhu motoru na volnoběh.

Ukazatel hladiny paliva

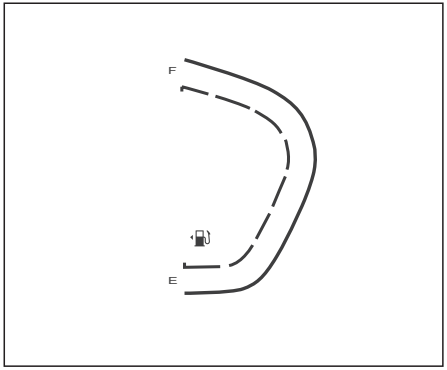

Ukazatel hladiny paliva zobrazuje přibližné množství paliva zbývající v nádrži. Maximální hladina paliva je označena symbolem [F] a minimální symbolem [E]. Zobrazené množství paliva se může mírně lišit v důsledku pohybu paliva v nádrži při brzdění, zatáčení, akceleraci nebo jízdě do kopce či z kopce.

Pokud je množství paliva v nádrži nízké, rozsvítí se výstražná kontrolka a je nutné co nejdříve palivo doplnit. Pokud svítí kontrolka rezervy paliva nebo hladina paliva klesne pod označení „E“, může dojít ke zhasnutí motoru a poškození katalyzátoru.

Šipka ukazuje, že víčko nádrže je na levé straně vozidla.

Upozornění

- Doporučuje se nenechat množství paliva v nádrži klesnout pod 1/4 její kapacity, protože dlouhodobý provoz s nízkou hladinou paliva může vést k předčasnému opotřebení palivového čerpadla.
- Jízda s nízkou hladinou paliva může způsobit zhasnutí motoru a poškození katalyzátoru.

Informační a výstražné kontrolky

Kontrola informačních a výstražných kontrolek

Zavřete všechny dveře, zatáhněte parkovací brzdu a zapněte bezpečnostní pásy. Pokud je zapnuto zapalování, následující kontrolky (v závislosti na výbavě) zůstanou svítit a po nastartování motoru zhasnou:

Symbol	Název	Barva
	Výstražná kontrolka poruchy motoru	Oranžová
	Výstražná kontrolka tlaku motorového oleje	Červená
	Kontrolka elektrické parkovací brzdy (EPB)	Červená
	Výstražná kontrolka poruchy 12V baterie	Červená

Pokud je zapnuté zapalování, následující kontrolky se krátce rozsvítí a následně zhasnou:

Symbol	Název	Barva
	Kontrolka elektrické parkovací brzdy (EPB)	Oranžová
	Kontrolka imobilizéru	Oranžová
	Kontrolka teploty chladicí kapaliny	Červená
	Kontrolka airbagu	Červená
	Kontrolka poruchy elektrického posilovače řízení	Červená
	Kontrolka poruchy systému ABS	Oranžová
	Kontrolka hladiny paliva	Oranžová
	Kontrolka elektronického stabilizačního systému	Oranžová
TPMS	Kontrolka systému kontroly tlaku v pneumatikách (TPMS)	Oranžová
	Kontrolka tlaku v pneumatikách	Oranžová
	Kontrolka poruchy funkce AUTO HOLD	Červená

Pokud některá z kontrolek nesvítí nebo nefunguje popsaným způsobem, může se jednat o poruchu. V takovém případě neprodleně kontaktujte autorizovaný servis JAC.

Výstražné kontrolky

Číslo	Symbol	Název	Barva
1		Výstražná kontrolka poruchy baterie	Červená
2		Kontrolka poruchy ABS (protiblokovacího brzdového systému)	Oranžová
3		Kontrolka poruchy brzdového systému	Červená
4		Výstražná kontrolka tlaku motorového oleje	Červená
5		Kontrolka poruchy elektrického posilovače řízení (EPS)	Červená
6	EPC	Výstražná kontrolka poruchy motoru	Oranžová
7		Výstražná kontrolka elektrické parkovací brzdy (EPB)	Oranžová
8		Výstražná kontrolka airbagu	Červená
9		Výstražná kontrolka teploty chladicí kapaliny	Červená
10		Výstražná kontrolka nízké hladiny paliva	Oranžová
11		Výstražná kontrolka poruchy automatické převodovky	Oranžová
12		Výstražná kontrolka tlaku v pneumatikách	Oranžová
13	TPMS	Výstražná kontrolka poruchy systému pro sledování tlaku v pneumatikách	Oranžová
14		Výstražná kontrolka tempomatu	Červená
15	AUTO HOLD	Výstražná kontrolka poruchy funkce AUTO HOLD	Červená
16		Výstražná kontrolka vody na palivovém filtru	Červená
17		Výstražná kontrolka poruchy motoru	Oranžová
18		Výstražná kontrolka ucpaného vzduchového filtru	Zelená

1. Výstražná kontrolka poruchy baterie (červená)

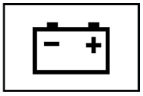

Kontrolka se rozsvítí při každém zapnutí zapalování. Po nastartování motoru kontrolka zhasne, což znamená, že systém funguje správně.
Pokud kontrolka zůstane svítit po nastartování motoru nebo během jízdy, nebo pokud se nerozsvítí při zapnutí zapalování, znamená to, že došlo k poruše systému nabíjení. V takovém případě ihned vypněte všechny zbytečné elektrické spotřebiče, jako je rádio, klimatizace nebo vnitřní osvětlení. Co nejdříve kontaktujte autorizovaný servis JAC a nechte provést údržbu.

2. Výstražná kontrolka poruchy ABS systému (protiblokovací brzdový systém) (oranžová)



Po zapnutí zapalování provede systém autokontrolu. Kontrolka ABS se na několik sekund rozsvítí a poté zhasne, což znamená, že systém funguje správně.
Pokud kontrolka nezhasne nebo se při zapnutí zapalování nerozsvítí, znamená to poruchu systému ABS. V takovém případě zůstává brzdový systém funkční, ale protiblokovací funkce není aktivní. Co nejdříve nechte vůz zkontrolovat v autorizovaném servisu JAC.

3. Výstražná kontrolka poruchy brzdového systému (červená)



Po zapnutí zapalování provede systém autokontrolu, kontrolka brzdového systému se na několik sekund rozsvítí a poté zhasne, což znamená, že systém funguje správně.

Pokud kontrolka zůstane svítit po nastartování motoru nebo během jízdy, nebo pokud se při zapnutí zapalování nerozsvítí, znamená to, že je hladina brzdové kapaliny příliš nízká nebo došlo k poruše systému. Co nejdříve nechte vůz zkontrolovat v autorizovaném servisu JAC.

Pokud se kontrolka rozsvítí během jízdy, ihned zastavte vozidlo a pokuste se jej jednou nebo dvakrát vypnout a znovu nastartovat. Pokud kontrolka stále svítí, vozidlo dále nepoužívejte a kontaktujte autorizovaný servis JAC.

Varování

- Při poruše brzdového systému může být brzdový pedál tužší nebo se může propadat blíže k podlaze a účinnost brzdění se výrazně sníží, což může vést k dopravní nehodě. Bezpečně zastavte vozidlo a neprodleně kontaktujte autorizovaný servis JAC.

4.Výstražná kontrolka tlaku motorového oleje (červená)



Kontrolka tlaku motorového oleje se rozsvítí při zapnutí zapalování. Po nastartování motoru kontrolka zhasne, což znamená, že systém funguje správně. Pokud kontrolka zůstane svítit po nastartování motoru nebo během jízdy, nebo pokud se nerozsvítí při zapnutí zapalování, znamená to, že je tlak motorového oleje příliš nízký nebo došlo k poruše systému. Co nejdříve zastavte na bezpečném místě a vypněte motor, poté vyčkejte několik minut a zkontrolujte hladinu oleje. Pokud je hladina oleje nízká, doplňte odpovídající množství oleje a znovu nastartujte motor nebo kontaktujte autorizovaný

servis. Pokud je hladina oleje v pořádku a kontrolka stále svítí, vypněte motor a co nejdříve kontaktujte autorizovaný servis JAC.

Pozor

- Provoz motoru se svítící kontrolkou tlaku motorového oleje může způsobit vážné poškození motoru.
- Kontrolka tlaku motorového oleje neindikuje nízkou hladinu oleje. Zkontrolujte hladinu motorového oleje pomocí měrky motorového oleje.

5. Výstražná kontrolka poruchy elektrického posilovače řízení (EPS) (červená)



Při přepnutí spínače zapalování do polohy „ON“ se kontrolka poruchy elektrického posilovače řízení rozsvítí. Po nastartování motoru kontrolka zhasne, což znamená, že systém pracuje správně.
Pokud kontrolka po nastartování nezhasne, rozsvítí se během jízdy nebo se nerozsvítí při přepnutí do polohy „ON“, znamená to poruchu elektrického posilovače řízení. Účinek posilovače může být snížen nebo zcela vyřazen. Co nejdříve kontaktujte autorizovaný servis JAC a nechte vozidlo zkontrolovat.

Pozor

- Pokud je účinek posilovače řízení omezený nebo posilovač vůbec nefunguje, je nutné při řízení vyvíjet větší sílu než obvykle.

6. Výstražná kontrolka poruchy motoru (oranžová)



Kontrolka se rozsvítí při zapnutí zapalování. Po nastartování motoru kontrolka zhasne, což znamená, že systém funguje správně. Pokud kontrolka zůstane svítit po nastartování motoru nebo se rozsvítí během jízdy, nebo pokud se nerozsvítí, když je spínač zapalování v poloze „ON“, znamená to závadu v systému zapalování. Obraťte se na autorizovaný servis JAC, kde nechte vozidlo co nejdříve zkontrolovat.

7. Výstražná kontrolka elektronické parkovací brzdy (EPB) (oranžová)



Po zapnutí zapalování systém nejprve provede autokontrolu, výstražná kontrolka se na několik sekund rozsvítí a poté zhasne, což znamená, že systém funguje správně.

Pokud kontrolka zůstane rozsvícená po nastartování motoru, nebo se nerozsvítí při zapnutí zapalování, znamená to poruchu systému EPB. Co nejdříve nechte vůz zkontrolovat v autorizovaném servisu JAC.

8. Výstražná kontrolka airbagu (červená)



Po zapnutí zapalování se kontrolka airbagu rozsvítí na několik sekund a poté zhasne, což znamená, že je systém SRS aktivní. Pokud kontrolka po několika sekundách nezhasne, svítí během jízdy nebo se nerozsvítí po zapnutí zapalování, znamená to, že systém SRS nefunguje správně. Co nejdříve nechte vůz zkontrolovat v autorizovaném servisu JAC.

9. Výstražná kontrolka chladicí kapaliny (červená)



Po zapnutí zapalování provede systém autokontrolu. Výstražná kontrolka teploty chladicí kapaliny se na několik sekund rozsvítí a poté zhasne, což znamená, že systém funguje správně.

Pokud kontrolka nezhasne nebo se po zapnutí zapalování nerozsvítí, znamená to poruchu systému. Co nejdříve nechte vůz zkontrolovat v autorizovaném servisu JAC. Pokud se kontrolka rozsvítí během jízdy, znamená to, že je teplota chladicí kapaliny příliš vysoká. Co nejdříve zastavte vozidlo a vypněte motor, načež vyčkejte až motor zcela vychladne a ukazatel teploty se vrátí do normálního rozsahu. Otevřete víko motorového prostoru a zkontrolujte množství chladicí kapaliny a hnací řemen vodního čerpadla. Pokud dojde k poruše chladicího systému, obraťte se na autorizovaný servis JAC, který provede údržbu.

Varování

- Nedotýkejte se ventilátoru chladiče ani když je motor vypnutý. Ventilátor se může náhle spustit.

10. Výstražná kontrolka nízké hladiny paliva (oranžová)



Po zapnutí zapalování provede systém autokontrolu - kontrolka nízké hladiny paliva se na několik sekund rozsvítí a poté zhasne, což znamená, že systém funguje správně. Pokud kontrolka nezhasne nebo se rozsvítí během jízdy, znamená to, že v nádrži není dostatečné množství paliva.

Co nejdříve doplňte palivo.

Pokud se kontrolka nerozsvítí nebo zůstává svítit i v případě, že je množství paliva v nádrži dostatečné, znamená to poruchu systému. Co nejdříve nechte vůz zkontrolovat v autorizovaném servisu JAC.

Varování

- Pokud se rozsvítí výstražná kontrolka paliva nebo je hladina paliva pod hranicí „E“, pokračování v jízdě způsobí zastavení motoru a poškození katalyzátoru.

11. Výstražná kontrolka poruchy převodovky (oranžová)



Po zapnutí zapalování provede systém autokontrolu - kontrolka poruchy automatické převodovky se na několik sekund rozsvítí a poté zhasne, což znamená, že systém funguje správně.

Pokud kontrolka zůstane rozsvícená i po nastartování motoru, nebo se nerozsvítí po zapnutí zapalování, znamená to poruchu převodovky. Co nejdříve nechte vůz zkontrolovat v autorizovaném servisu JAC.

12. Výstražná kontrolka tlaku vzduchu v pneumatikách (oranžová)



Po zapnutí zapalování systém nejprve provede autokontrolu. Výstražná kontrolka systému monitorování tlaku v pneumatikách se na několik sekund rozsvítí a poté zhasne, což znamená, že systém funguje správně.

Pokud kontrolka nezhasne nebo se rozsvítí během jízdy, znamená to, že tlak vzduchu v pneumatikách je příliš vysoký, příliš nízký nebo je teplota pneumatik příliš vysoká. V takovém případě je nutné okamžitě snížit rychlost, vyhnout se prudkému zatáčení a brzdění a zastavit vozidlo.

Pokud se kontrolka rozsvítí během jízdy, co nejdříve zastavte na bezpečném místě a zkontrolujte stav pneumatik a tlak v pneumatikách.

Při zjištění výrazného úniku tlaku kontrolka bliká s frekvencí 0,5 Hz a zazní zvukový signál.

Pozor

- Za určitých podmínek (např. v zimě nebo na nezpevněných cestách) se tato kontrolka může rozsvítit pozdě nebo vůbec.

13. Výstražná kontrolka systému kontroly tlaku v pneumatikách (TPMS) (oranžová)



Po zapnutí zapalování systém nejprve provede automatickou kontrolu; kontrolka systému tlaku v pneumatikách zůstane několik sekund svítit a poté zhasne, což znamená, že systém je v normálním provozním stavu.

Pokud kontrolka svítí i během jízdy nebo se nerozsvítí, když je spínač zapalování v poloze „ON“, znamená to, že má systém monitorování tlaku v pneumatikách poruchu. Obraťte se na autorizovaný servis JAC a nechte vozidlo co nejdříve zkontrolovat.

Systém kontroly tlaku v pneumatikách přejde do režimu učení, současně se rozsvítí kontrolka systému a kontrolka abnormálního tlaku v pneumatikách. Pokud se učení nezdaří, kontrolka bliká s frekvencí 1 s zapnuto a 1 s vypnuto.

14. Výstražná kontrolka při překročení maximální rychlosti (červená)



Pokud vozidlo překročí nastavenou rychlost, výstražná kontrolka se rozsvítí což znamená, že vozidlo překročilo nastavenou maximální rychlost a je nutné okamžitě zpomalit.

Varování

- Maximální rychlost jízdy závisí na konkrétních jízdních podmínkách a místních předpisech. Nepřekračujte maximální povolenou rychlost.

15. Výstražná kontrolka poruchy funkce AUTO HOLD (červená)



Po zapnutí zapalování systém nejprve provede autokontrolu, přičemž se kontrolka funkce Auto Hold rozsvítía poté zhasne, což znamená normální provozní stav.

Pokud kontrolka zůstane svítit, rozsvítí se během jízdy, nebo se nerozsvítí po zapnutí zapalování, znamená to poruchu funkce Auto Hold. Co nejdříve nechte vůz zkontrolovat v autorizovaném servisu JAC.

16. Výstražná kontrolka vody na palivovém filtru (červená)



Když voda v odlučovači vody dosáhne kritické úrovně, rozsvítí se kontrolka vody v palivovém filtru. Pokud kontrolka svítí, zůstane svítit i za chodu motoru, což znamená, že je třeba vypustit vodu z odlučovače vody z paliva.

17. Výstražná kontrolka závady motoru (oranžová)

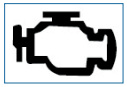

Tato kontrolka je součástí vnitřního diagnostického systému vozidla a může upozorňovat na případné poruchy motoru. Po přepnutí spínače zapalování do polohy „ON“ se kontrolka rozsvítí a po nastartování motoru zhasne.

Pokud kontrolka svítí při běžícím motoru nebo se nerozsvítí po zapnutí zapalování, obraťte se co nejdříve na autorizované servisní středisko JAC nechte ji zkontrolovat.

18. Výstražná kontrolka ucpaného vzduchového filtru (zelená)

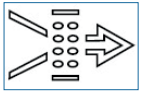

Tato kontrolka signalizuje ucpání vzduchového filtru.

Ihned zastavte a zkontrolujte, zda je vzduchový filtr ucpaný. Jinak by mohlo dojít k poškození motoru.

Číslo	Symbol	Název	Barva
1		Kontrolka dálkových světel	Modrá
2		Kontrolka potkávacích světel	Zelená
3		Kontrolka předních mlhových světel	Zelená
4		Kontrolka zadního mlhového světla	Oranžová
5		Kontrolka obrysových světel	Zelená
6		Kontrolka směrových/výstražných světel	Zelená
7		Kontrolka elektrické parkovací brzdy (EPB)	Červená
8		Kontrolka bezpečnostního pásu řidiče	Červená
9		Kontrolka elektronického stabilizačního systému (ESC)	Oranžová

Číslo	Symbol	Název	Barva
10		Kontrolka vypnutí systému ESC	Oranžová
11		Kontrolka imobilizéru	Oranžová
12	AUTO HOLD	Kontrolka funkce AUTO HOLD	Zelená
13		Kontrolka tempomatu	Bílá /Zelená
14	4H	Kontrolka pohonu 4WD ve vysoké rychlosti	Zelená
15	4L	Kontrolka pohonu 4WD v nízké rychlosti	Zelená
16	2H	Kontrolka pohonu 2WD	Zelená

1. Kontrolka dálkových světel (modrá)



Tato kontrolka se rozsvítí při zapnutí dálkových světel nebo při jejich problikнutí jako výstražného signálu.

2. Kontrolka potkávacích světel (zelená)



Tato kontrolka se rozsvítí při zapnutí potkávacích světel.

3. Kontrolka předních mlhových světel (zelená)



Tato kontrolka se rozsvítí při zapnutí předních mlhových světel.

4. Kontrolka zadního mlhového světla (oranžová)



Tato kontrolka se rozsvítí při zapnutí zadního mlhového světla.

5. Kontrolka obrysových světel (zelená)

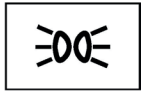

Tato kontrolka se rozsvítí, když jsou zapnutá obrysová světla.

6.Kontrolka směrových /výstražných světel (zelená)

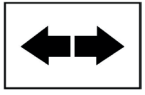

Při zapnutí směrových světel se na přístrojové desce rozsvítí pravá nebo levá kontrolka.

Po stisknutí spínače výstražných světel blikají současně levá i pravá kontrolka.

Varování

- Pokud kontrolka nebliká, bliká rychle nebo nefunguje, znamená to závadu v systému směrových světel. Obraťte se na autorizovaný servis JAC, kde nechte vozidlo co nejdříve zkontrolovat. V opačném případě hrozí, že směrová světla nebudou ostatním řidičům poskytovat správnou signalizaci.

7. Kontrolka elektrické parkovací brzdy (EPB) (červená)



Když je spínač zapalování v poloze „ON“, provede se nejprve automatická kontrola systému. Pokud není elektrická parkovací brzda aktivována, rozsvítí se na několik sekund kontrolka elektrické parkovací brzdy a poté zhasne. Pokud je parkovací brzda aktivována, kontrolka svítí až do chvíle, kdy je parkovací brzda uvolněna.

Pokud se kontrolka nerozsvítí, obraťte se na autorizovaný servis JAC.

Po vypnutí zapalování se automaticky aktivuje elektrická parkovací brzda a kontrolka zůstane svítit po dobu 30 sekund.

8. Kontrolka bezpečnostního pásu řidiče (červená)



Pokud je spínač zapalování v poloze „ON“ a řidič není připoután bezpečnostním pásem, kontrolka bliká, dokud se řidič nepřipoutá, a poté zhasne.

9. Kontrolka elektronického stabilizačního systému (ESC) (oranžová)



Když je spínač zapalování nastaven do polohy „ON“, systém nejprve provede automatickou kontrolu; kontrolka ESC zůstane několik sekund svítit a poté zhasne, což znamená, že systém je v normálním provozním stavu.

Systém ESC monitoruje jízdní stav a za normálních jízdních podmínek kontrolka ESC nesvítí. Pokud kontrolka ESC během jízdy bliká, znamená to, že je vozovka kluzká a výkon vozidla dosahuje svého limitu maximální trakce.

10. Kontrolka vypnutí elektronického systému (ESC) (oranžová)



Když je spínač zapalování v poloze „ON“, stiskněte příslušné tlačítko a rozsvítí se kontrolka signalizující, že je systém ESC je deaktivován.

11. Kontrolka imobilizéru (oranžová)



Když je spínač zapalování nastaven do polohy „ON“, systém nejprve provede automatickou kontrolu; kontrolka imobilizéru zůstane několik sekund svítit a poté zhasne, což znamená, že je systém v normálním provozním stavu.

Pokud se nepodaří ověření imobilizéru motoru a kontrolka stále bliká, nelze vozidlo nastartovat. V takovém případě neprodleně kontaktujte autorizovaný servis JAC.
Při správném ověření imobilizéru kontrolka zhasne.

12. Kontrolka systému Auto Hold (zelená)



Po přepnutí spínače zapalování do polohy „ON“ se v případě aktivace funkce Auto Hold rozsvítí kontrolka, která bliká s frekvencí 1 Hz.

13. Kontrolka tempomatu (bílá/zelená)



Při přepnutí zapalování do polohy „ON“ a stisknutí hlavního tlačítka tempomatu na volantu se rozsvítí bílá kontrolka, což znamená, že je funkce tempomatu aktivována a systém je v pohotovostním režimu.
Jakmile jsou splněny podmínky pro jízdu s tempomatem a stisknete tlačítko SET, rozsvítí se zelená kontrolka a vozidlo přejde do režimu udržování rychlosti.

14. Kontrolka pohonu 4WD ve vysoké rychlosti (zelená)



Kontrolka svítí, když je vozidlo v režimu 4x4 s vysokou rychlostí.

15. Kontrolka pohonu 4WD v nízké rychlosti (zelená)



Kontrolka svítí, když je vozidlo v režimu 4x4 s nízkou rychlostí.

16. Kontrolka pohonu 2WD (zelená)

2H

Kontrolka svítí, když je vozidlo v režimu 4x2.

Multifunkční informační displej

Multifunkční informační displej je integrován do přístrojového panelu. Na tomto displeji se řidiči zobrazují různé informace související s jízdou, například aktuální teplota okolního prostředí a tlak v pneumatikách. Multifunkční informační displej lze použít také ke změně nastavení displeje a dalších nastavení.

Jak používat multifunkční informační displej

Multifunkční informační displej lze ovládat pomocí ovládacích tlačítek na volantu.

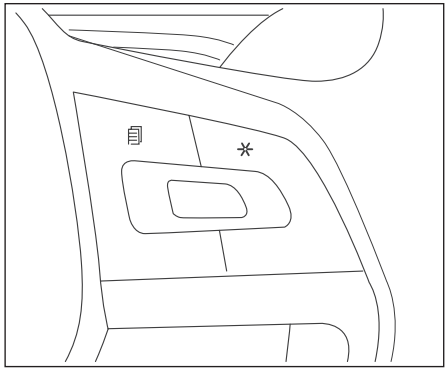

Tlačítko	Popis
	Opakovaným stisknutím tohoto tlačítka cyklicky přepínáte informace o jízdních datech v pořadí: rychlost, dojezd, průměrná spotřeba paliva a ujetá vzdálenost.
	Stisknutím tohoto tlačítka přepnete vzhled přístrojové desky (zlatý a modrý).

Údaje o jízdě

Údaje o jízdě zahrnují počet ujetých kilometrů, spotřebu paliva, tlak v pneumatikách atd. Zobrazení obsahu displeje lze změnit pomocí tlačítek na pravé straně volantu.

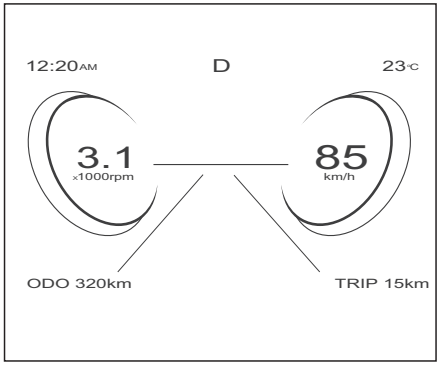

Zobrazený obsah	Pokyny
Rychlost	Zobrazuje aktuální rychlost vozidla.
Dojezd	1. Zobrazuje aktuální množství paliva v palivové nádrži a počet kilometrů, které ještě můžete ujet. 2. Dojezd se počítá v reálném čase na základě spotřeby paliva za minutu. Vzhledem k odlišným silničním podmínkám a stylu jízdy nemusí zobrazený dojezd odpovídat skutečnému nájezdu. 3. Pokud je dojezd nižší než 50 km nebo dojde k poruše snímače paliva, na displeji se zobrazí „--“.
Průměrná spotřeba paliva	1. Ve výchozím nastavení se zobrazuje průměrná spotřeba paliva od posledního vymazání paměti, a to v jednotkách l/100 km. 2. Dlouhým stisknutím tlačítka na obrazovce zobrazení průměrné spotřeby paliva resetujete průměrnou spotřebu a spustíte nový výpočet. 3. Pokud dojde k odpojení přístrojové desky od akumulátoru, průměrná spotřeba paliva se vynuluje.
Denní počítadlo kilometrů (TRIP)	1. Dílčí ujetá vzdálenost udává vzdálenost ujetou vozidlem od posledního vynulování. 2. Dlouhým stisknutím tlačítka na obrazovce zobrazení dílčí ujeté vzdálenosti resetujete tento údaj a spustíte nový výpočet. 3. Rozsah počítadla ujeté vzdálenosti je (0 až 999,9) km. Po dosažení horní hranice se vzdálenost začne počítat znovu od 0.

Následující tabulka popisuje další zobrazené informace:

Zobrazený obsah	Pokyny
Celkové počítadlo kilometrů: (ODO)	1. Celkový počet ujetých kilometrů znamená celkový počet ujetých kilometrů vozidla. 2. Rozsah počitadla ujetých kilometrů je 0–999 999 km. Při překročení maximální hodnoty se zobrazí „Err“.
Nastavená rychlost tempomatu	1. Zobrazuje rychlost vozidla nastavenou řidičem pro funkci tempomatu. 2. Rychlost se nastavuje pomocí ovládacího spínače tempomatu. 3. Pokud není funkce tempomatu aktivována, na displeji se místo rychlosti zobrazí „---“.
Tlak a teplota v pneumatikách	1. Systém monitoruje tlak a teplotu v pneumatikách. 2. Tlak v pneumatikách se udává v kPa. Pokud systém přijme neplatnou hodnotu, údaj bliká s frekvencí 1 Hz a zobrazí se jako „-. -“. 3. Teplota v pneumatikách se udává v °C. Pokud systém přijme neplatnou hodnotu, údaj bliká s frekvencí 1 Hz a zobrazí se jako „-“.
Zařazený převodový stupeň	Zobrazuje aktuálně zařazený převodový stupeň vozidla.
Venkovní teplota	Zobrazuje aktuální teplotu okolí vozidla.

Sedadla

Nastavení předních sedadel

Nebezpečí

- Před zahájením jízdy musí řidič nastavit opěradlo svého sedadla do vzpřímené polohy, opřít se o něj zády a správně si zapnout bezpečnostní pás, aby předešel svému zranění nebo úmrtí při náhlém brzdění nebo dopravní nehodě.
- Vyvarujte se prudkých rozjezdů nebo nouzového brzdění a dalších situací, které mohou způsobit zranění osob.
- Při sezení ve vozidle musí být opěradlo nastaveno do vzpřímené polohy. V opačném případě by mohl cestující vyklouznout z bezpečnostního pásu a v případě nárazu utrpět vážná zranění.
- Během jízdy nenastavujte sedadlo řidiče, protože by mohlo dojít ke ztrátě kontroly nad vozidlem. Nastavení sedadla upravujte pouze pokud vůz stojí.

Varování

- Vzdálenost mezi řidičem a volantem nesmí být menší než 25 cm, přičemž musí mít řidič kolena alespoň 10 cm od palubní desky. Do prostoru nastavení předního sedadla neumisťujte žádné předměty.
- Před jízdou se vždy ujistěte, že jsou sedadlo, bezpečnostní pás i opěrka hlavy správně nastaveny.
- Ve vozidle nenechávejte bez dozoru děti, zvířata ani osoby vyžadující péči. Neúmyslné používání ovládacích prvků vozidla může vést k vážné dopravní nehodě a zranění.

Sedadlo řidiče

Pokud je vaše vozidlo vybaveno elektricky nastavitelnými sedadly, můžete polohu sedadla upravovat v několika směrech pomocí spínače nastavení sedadel. Sedadla lze nastavovat i v případě, že je vozidlo bez proudu (po odpojení napájení).

Sedadlo nastavte podle následujícího obrázku:

Upozornění

- Na následujícím obrázku je zobrazeno vozidlo s levostranným řízením. U vozidel s pravostranným řízením postupujte analogicky podle příslušných pozic.
- Po seřízení sedadla se ujistěte, že je pevně zajištěno.

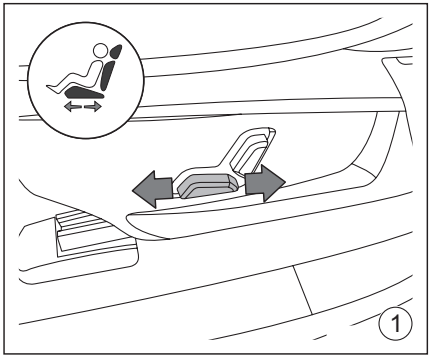

1. **Podélné nastavení sedadla (vpřed a vzad)**

Posuňte ovladač dopředu. Sedadlo se pomalu posune vpřed.

Posuňte ovladač dozadu. Sedadlo se pomalu posune vzad.

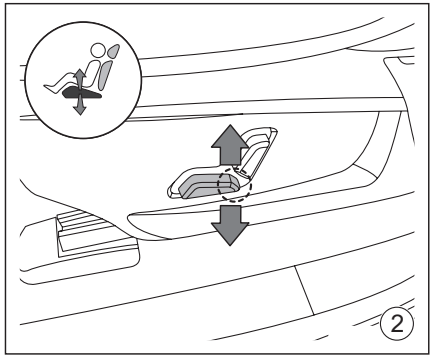

2. N**astavení výšky sedadla**

Zatáhněte za zadní část ovladače směrem nahoru. Sedadlo se pomalu zvedne.

Zatlačte zadní část ovladače směrem dolů. Sedadlo se pomalu spustí.

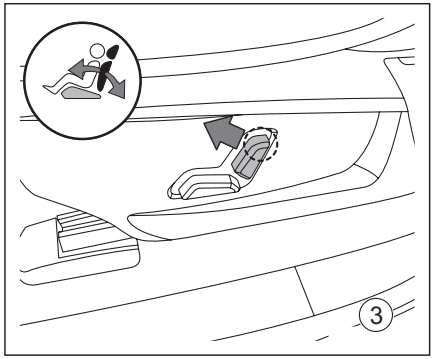

3. **Nastavení sklonu opěradla**

Posuňte ovladač dopředu. Opěradlo sedadla se naklopí dopředu.

Posuňte ovladač dozadu. Opěradlo sedadla se naklopí dozadu.

Sedadlo spolujezdce

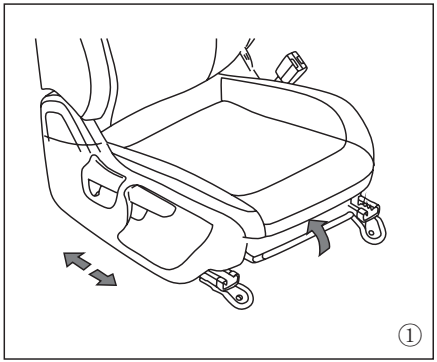

1. **Podélné nastavení sedadla (vpřed a vzad)**

Zatáhněte za páku nastavení polohy sedadla směrem nahoru a posuňte sedadlo dopředu nebo dozadu do požadované polohy.

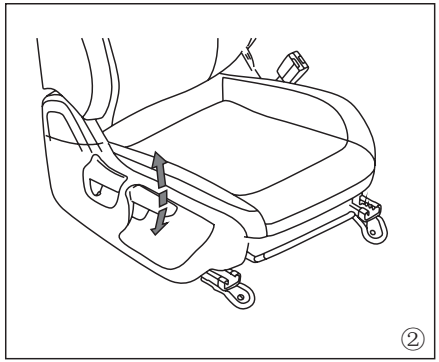

2. **Nastavení výšky sedadla**

Chcete-li sedadlo zvednout, opakovaně zatáhněte za páku nastavení výšky sedadla směrem nahoru.

Chcete-li sedadlo spustit, opakovaně zatlačte páku nastavení výšky sedadla směrem dolů.

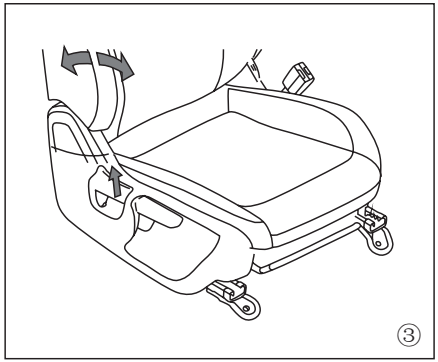

3. **Nastavení sklonu opěradla**

Opřete se celou vahou těla o opěradlo, zatáhněte za páku nastavení sklonu opěradla směrem nahoru, zakloňte se do požadovaného úhlu a poté páku uvolněte.

⚠ Upozornění

- Před nastavováním opěradla zcela zatáhněte za páku nastavení sklonu směrem nahoru. V opačném případě může dojít k mechanickému poškození sedadla.

Nastavení zadních sedadel

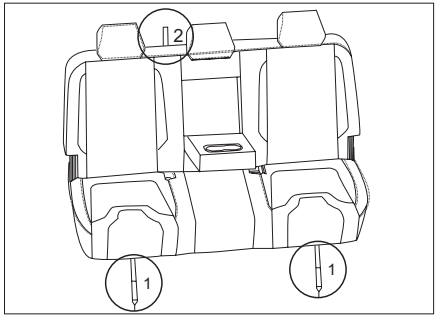

Vyklápění sedáku

Zadní sedák je vybaven funkcí sklopení. Zatáhněte za pojistku zadního sedáku ①, uvolněte spodní západku a sedák vyklopte nahoru. Následně jej zajistěte háčkem k tyčce opěrky hlavy.

Sklápění opěradla

Opěradlo zadního sedadla je vybaveno funkcí sklopení. Zatáhněte za páčku opěradla ②, uvolněte zajišťovací háček a opěradlo sklopte až do pozice, kdy bude překlopené přes sedák.

Varování

- Zkontrolujte, zda je opěradlo zajištěno na svém místě. Pokud opěradlo není zajištěno, nemůže poskytnout účinnou ochranu v případě nárazu nebo nouzového brzdění.
- Je zakázáno nastavovat sedadlo za jízdy.

Vyhřívání sedadel

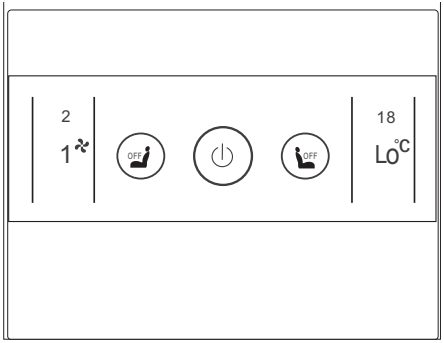

Otočte spínač zapalování do polohy „ON“ a stisknutím tlačítka vyhřívání nebo na sedadle nebo na displeji MP5 aktivujte funkci vyhřívání sedadel. Ve výchozím nastavení je intenzita vyhřívání nastavena na 3. stupeň. Opětovným stisknutím tlačítka zvolte úroveň vyhřívání. Stisknutím tlačítka „OFF“ funkci vyhřívání sedadel vypnete. Funkci vyhřívání sedadel nezapínejte v následujících situacích:

1. Sedadlo není obsazeno.
2. Sedadlo je vybaveno ochranným potahem.
3. Polštář sedadla je vlhký.
4. Teplota uvnitř nebo venku je vyšší než 25 °C.

Varování

- Osoby se sníženou citlivostí na bolest nebo teplotu (například v důsledku užívání léků, omezené pohyblivosti dolních končetin nebo chronických onemocnění, jako je diabetes) mohou při používání funkce vyhřívání sedadla utrpět popáleniny zad, boků a nohou. Před použitím funkce vyhřívání sedadla se proto ujistěte, že zdravotní stav uživatele neomezuje bezpečné využití této funkce. Osoby se sníženou citlivostí na bolest nebo teplotu by neměly funkci vyhřívání sedadla používat.
- Vlhké sedadlo může způsobit poruchu vyhřívání a zvýšit riziko popálení.
- Před použitím funkce vyhřívání sedadla se ujistěte, že je sedadlo suché.
- Nesedejte si na sedadlo v mokrém oblečení.
- Neumisťujte na sedadlo mokré předměty nebo oděvy.
- Nerozlévejte na sedadlo žádné tekutiny.

Varování

- Pokud se během vyhřívání objeví zápach, okamžitě vypněte funkci vyhřívání sedadel a obraťte se na autorizovaný poprodejní servis JAC, který provede údržbu.

Upozornění

- Používání funkce vyhřívání sedadla v době, kdy je vypnutý motor, může způsobit vybití baterie. Funkci vyhřívání sedadla nepoužívejte po delší dobu a nezapínejte ji ani u neobsazeného sedadla.
- Pokud na vyhřívané sedadlo něco vylijete, ihned to setřete.
- K čištění sedadla nepoužívejte benzín, rozpouštědla ani jiné podobné tekuté prostředky.
- Funkci vyhřívání sedadla používejte podle aktuální potřeby a vypínejte ji, pokud není používána.

Loketní opěrka sedadla

Přední sedadla

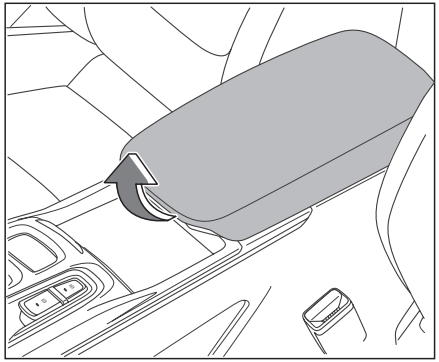

Víko odkládacího prostoru středové konzoly lze použít jako loketní opěrku.

Zadní sedadla

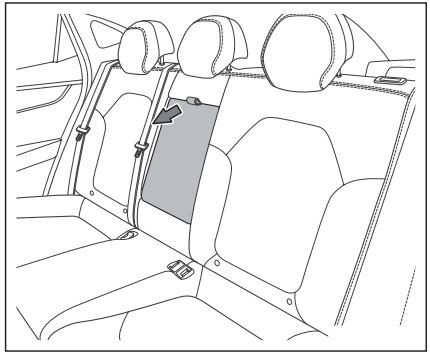

Chcete-li opěrku vyjmout, zatáhněte za pojistný kroužek. Chcete-li loketní opěrku sklopit, vytáhněte středovou loketní opěrku nahoru a přitlačte ji k opěradlu.

Opěrka hlavy

Nastavitelná opěrka hlavy

Vaše vozidlo je vybaveno nastavitelnou opěrkou hlavy. Na nástavci opěrky hlavy je několik drážek, pomocí kterých ji lze zajistit v požadované poloze.

Varování

- Hlavovou opěrku prostředního zadního sedadla nelze v nejnižší poloze zajistit. Při použití sedadla je nutné opěrku vysunout o jeden stupeň výše.
- Na vodicí tyče hlavové opěrky nikdy nepřivazujte žádné předměty ani opěrku zcela neodstraňujte.
- Pokud byla hlavová opěrka demontována, musíte ji před usazením cestujících znovu namontovat a správně seřídit.
- Pokud jsou hlavové opěrky zadních sedadel v nejnižší poloze, nemohou poskytnout účinnou ochranu. Během jízdy proto nastavte hlavové opěrky mimo nejnižší polohu.

Optimální poloha opěrky hlavy

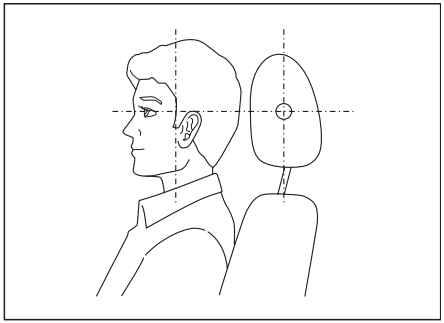

Opěrka hlavy poskytuje maximální ochranu, pokud je střed opěrky hlavy ve výšce uší.

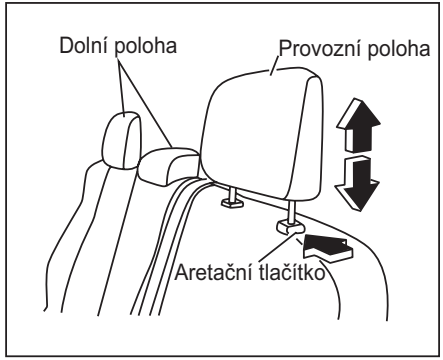

Při jízdě ve vozidle vždy zvolte provozní polohu.

Při volbě provozní polohy posuňte hlavovou opěrku do bezpečně zajištěné polohy, ve které je slyšet cvaknutí.

Při volbě klidové polohy stiskněte aretační tlačítko a současně zatlačte hlavovou opěrku směrem dolů.

Vyjmutí

Opěrku hlavy vyjměte následovně:

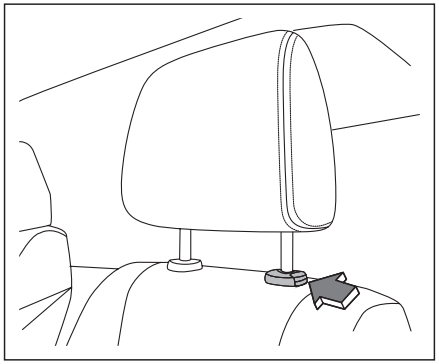

1. Vytáhněte opěrku hlavy nahoru do nejvyšší polohy.
2. Stiskněte zajišťovací tlačítko.
3. Pokračujte ve vytahování opěrky hlavy směrem nahoru a vyjměte ji ze sedadla.

(Prostor pod stropem je malý, proto nemusí být možné hlavovou opěrku vyjmout. V takovém případě můžete odjistit opěradlo a před vyjmutím hlavové opěrky sedadlo sklopit/naklonit.)

Instalace

Při montáži hlavové opěrky postupujte:

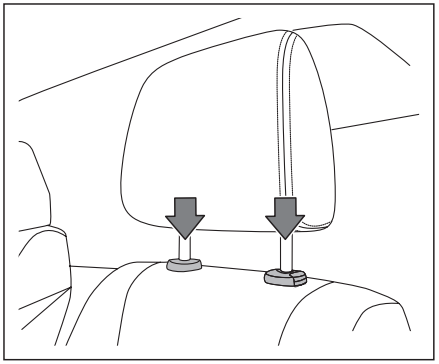

1. Vyrovnejte nástavce opěrek hlavy s otvory v sedadle. Ujistěte se, že opěrka hlavy směřuje správným směrem. Nástavec s polohovacími zářezy musí být zasunut do otvoru se zajišťovacími tlačítky.
2. Stiskněte a podržte zajišťovací knoflík a zatlačte opěrku hlavy dolů.

Nastavení světel

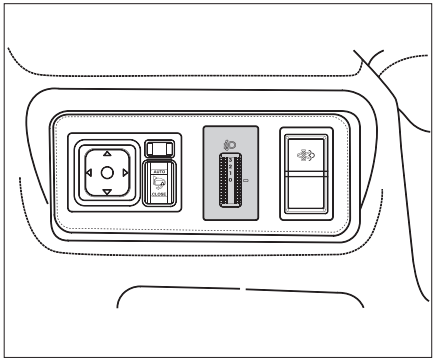

Při přepnutí zapalování do polohy „ON“ a zapnutých světlometech může řidič nastavit sklon světelného paprsku pomocí ovladače výšky světlometů.

- Otočením ovladače směrem nahoru se paprsek světlometů zvedne.
- Otočením ovladače směrem dolů se paprsek světlometů sklopí.

Nastavte paprsek světlometů do vhodné polohy na základě zatížení vozidla a jízdních podmínek, abyste zlepšili viditelnost a zároveň neoslňovali protijedoucí vozidla.

Varování

- Pokud jsou světlomety nastaveny příliš vysoko nebo jsou nesprávně používána dálková světla, může dojít k oslnění ostatních řidičů, rozptýlení jejich pozornosti a vzniku vážných dopravních nehod.
- Ujistěte se, že jsou světlomety správně seřízeny a vždy poskytují odpovídající osvětlení.
- Nepoužívejte dálková světla ani funkci světelné houkačky, pokud by mohlo dojít k oslnění ostatních řidičů.
- Při používání světlometů dodržujte místní právní předpisy.

Spínač stěračů a ostřikovačů čelního skla

Varování

- Když teplota klesne pod bod mrazu a nejsou přijata vhodná opatření, může čisticí kapalina do ostřikovačů zamrznout na čelním skle a bránit ve výhledu. Před čištěním čelního skla ostřikovačem je proto nutné čelní sklo zahřát pomocí funkce vyhřívání čelního skla. V opačném případě může čisticí kapalina na skle zamrznout a bránit řidiči ve výhledu.
- Opotřebované nebo znečištěné stírací lišty výrazně snižují viditelnost dopředu a zhoršují bezpečnost jízdy. Poškozené nebo opotřebované stírací lišty je třeba neprodleně vyměnit.
- Nespouštějte ostřikovače na delší dobu než 15 sekund nebo když v nádržce není žádná čisticí kapalina, jinak hrozí riziko spálení motorku ostřikovačů.

Upozornění

- Nepoužívejte stěrače, pokud je sklo suché; mohlo by dojít k rychlému opotřebení nebo poškození stíracích lišt.
- Když teplota klesne k bodu mrazu, zkontrolujte před jízdou, zda stěrače nepřimrzly k čelnímu sklu. Za chladného počasí odklopte stěrače z čelního skla, pokud má vozidlo stát delší dobu.
- Před jízdou očistěte čelní sklo od sněhu, ledu, listí a jiných nečistot.
- Před zaparkováním doporučujeme vypnout stěrače čelního skla. Pokud je spínač zapalování vypnut, když je stěrač v chodu, po opětovném nastartování vozidla stěrač pokračuje ve stírání podle předchozího nastavení. Pokud je v tomto okamžiku na čelním skle led, sníh nebo jiné nečistoty, může dojít k poškození motorku stěračů.

Spínače stěračů a ostřikovačů čelního skla

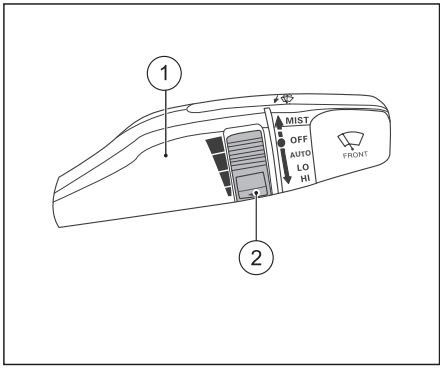

1. Ovládací páčka stěračů
2. Přepínač pro nastavení intervalu stírání.

Stěrače a ostřikovače čelního skla lze používat, když je spínač zapalování v poloze „ON“.

Funkce stěračů

MIST: Po přesunutí páčky stěračů z polohy „OFF“ do polohy „MIST“ se páčka automaticky vrátí do polohy „OFF“ a stěrače jednou setřou. Pokud budete páčku stále tlačit do polohu „MIST“, budou stěrače pracovat s nízkou rychlostí, dokud páčku stěračů neuvolníte.

OFF: Když je páčka stěračů v poloze „OFF“, stěrače přestanou pracovat.

AUTO: Pokud je páčka ovládání stěračů v poloze „AUTO“, stěrače pracují automaticky v závislosti na intenzitě deště.

Interval stírání lze nastavit pomocí nastavovacího spínače (2) na ovládací páčce.

LO: Když je páčka stěračů v poloze „LO“, stěrače pracují nepřetržitě a s nízkou rychlostí.

HI: Když je páčka stěračů v poloze „HI“, stěrače pracují nepřetržitě a s vysokou rychlostí.

Provoz ostřikovačů čelního skla

Po jemném zatažení páčky stěračů směrem k řidiči ostřikovač vystříkne čisticí kapalinu na čelní sklo. Stěrače budou zároveň stírat nízkou rychlostí, dokud nedojde k uvolnění ovládací páčky stěračů.

Světla

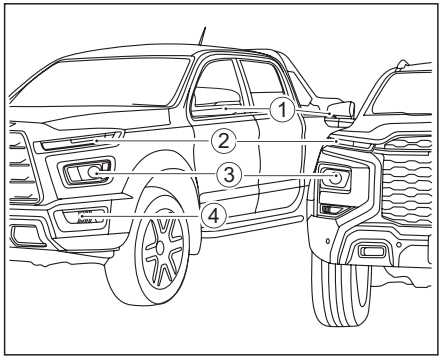

1. Přední směrové světlo
2. Soustava čelního světlometu
3. Dálkové světlo / Potkávací světlo
4. Přední mlhové světlo

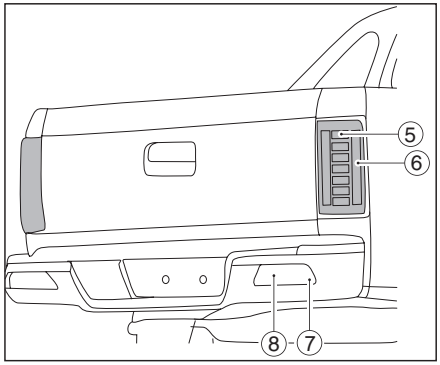

5. Zadní směrové světlo
6. Brzdové světlo / Obrysové světlo
7. Zpětné světlo
8. Zadní mlhové světlo

Kombinovaný ovladač pro ovládání vnějších světel

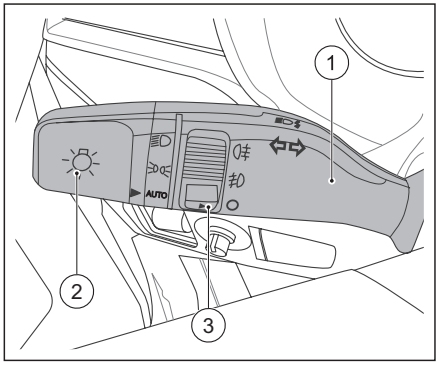

1. Ovládací páčka světel
2. Ovladač sklonu světlometů
3. Ovladač mlhových světel

Automatické svícení světlometů

Funkce automatického svícení umožňuje automatické zapínání a vypínání potkávacích světel, obrysových světel a podsvícení v závislosti na světelných podmínkách okolního prostředí.

Při snížené intenzitě okolního osvětlení (např. za soumraku, v noci nebo při vjezdu do tunelu) snímač jasu vyhodnotí nedostatek světla a automaticky zapne potkávací světla, obrysová světla a podsvícení.

Jakmile se okolní světelné podmínky zlepší, uvedená světla se s určitým zpožděním automaticky vypnou.

Zapnutí: Když je spínač zapalování v poloze „ON“, otočte ovladačem světel do polohy „AUTO“; aktivuje se funkce automatických světel.

Vypnutí: Otočením ovladače světel do jiné polohy funkci automatických světel vypnete.

⚠ Upozornění

- Zapnutí automatických světel funguje se zpožděním. Při vjezdu do tunelu nebo náhle tmavého prostředí se doporučuje zapnout potkávací světla ručně.
- Světla se mohou rozsvítit v důsledku střídání světla a stínu, když vozidlo projíždí pod mostem nebo stíněným místem.
- Mlha, opar a kouř mohou ovlivnit okolní jas. Snímač jasu jej proto v husté mlze nedokáže přesně detekovat a funkce automatických světel nemusí fungovat. Pro dobrý výhled a bezpečnou jízdu zapněte světla ručně.

Obrysová světla

Obrysová světla se používají v prostředí se zhoršenou viditelností, aby ostatní řidiči mohli rozeznat velikost a polohu vozidla.

Zapnutí: Otočte ovladač světel do polohy „⇶“; rozsvítí se podsvícení přístrojové desky, osvětlení konzoly a osvětlení registrační značky.

Vypnutí: Obrysová světla vypnete otočením ovladače světel do polohy „AUTO“.

⚠ Upozornění

- Intenzita obrysových světel není dostatečná pro osvětlení vozovky před vozidlem. Při snížené viditelnosti nebo za tmy včas zapněte potkávací světla.

Potkávací světla

Potkávací světla slouží k zajištění bezpečnosti při jízdě za snížené viditelnosti nebo za tmy.

Zapnutí: Potkávací světla zapnete otočením ovladače světel do polohy „≣D“.

Vypnutí: Potkávací světla vypnete otočením ovladače světel do polohy „≣DOE“.

Otočením ovladače světel do polohy „AUTO“ se v jasném prostředí vypnou potkávací světla.

Upozornění

- Pokud vůz nedobíjí baterii z důvodu poruchy nebo vypnutí motoru, nezapínejte potkávací světla na delší dobu, aby nedošlo k vybití baterie.
- Při vjezdu do tunelu nebo do špatně osvětleného prostředí zapněte předem potkávací světla.
- Při používání světel dodržujte místní zákony a předpisy.

Dálková světla

Dálková světla se používají ke zlepšení viditelnosti na dálku v noci nebo za snížené viditelnosti.

Zapnutí: Chcete-li přepnout na dálková světla již zapnuté světlomety, zatlačte páčku přepínače světel dopředu (směrem od řidiče), dokud neuslyšíte cvaknutí a dálková světla se nerozsvítí.

Vypnutí: Pokud chcete přepnout zpět na potkávací světla, posuňte páčku přepínače světel zpět.

Probliknutí dálkových světel: Zatáhněte za páčku přepínače dálkových světel (směrem k řidiči) a pak ji uvolněte; dálková světla se zapnou a vypnou. Pokud je páčka přepínače světel stisknutá, dálková světla zůstávají trvale zapnutá a zhasnou po uvolnění páčky.

Upozornění

- Světla mohou blikat bez ohledu na polohu páčky přepínače světel.
- Při jízdě za zhoršené viditelnosti v noci nebo při komplikovaných podmínkách na silnici může zapnutí dálkových světel zajistit lepší viditelnost. Při setkání s jinými vozidly se však doporučuje přepnout na potkávací světla.

Přední mlhová světla

Přední mlhová světla poskytují za snížené viditelnosti (např. za mlhy) pronikavé světlo.

Zapnutí: Když je ovladač světel v poloze „≣DOE“ nebo „≣D“, otočte knoflík mlhového světla do polohy „≠D“; přední mlhové světlo se zapne.

Vypnutí: Otočením středového knoflíku do polohy „◯“ vypnete přední mlhové světlo.

Zadní mlhová světla

Zadní mlhové světlo slouží především k tomu, aby upozorňovalo vozidla nebo chodce za vaším vozidlem na bezpečnou vzdálenost za snížené viditelnosti (např. za deště a mlhy).

Zapnutí: Když je ovladač světel v poloze „≡D“ nebo „≣D“ a otočením ovladače zadních mlhových světel do polohy „D“ zapnete zadní mlhová světla. Ovladač se poté automaticky vrátí do polohy „D“.

Vypnutí: Opětovným otočením ovladače zadních mlhových světel do polohy „D“ zadní mlhová světla vypnete.

Zadní světlo pro couvání

Zadní světlo pro couvání slouží k osvětlení vozovky za vozidlem při couvání a k upozornění řidičů a chodců za vozidlem.

Zapnutí: Zadní světlo pro couvání se automaticky rozsvítí při zařazení zpátečky „R“.

Vypnutí: Zadní světlo pro couvání se automaticky vypnou po vyřazení zpátečky „R“.

Osvětlení registrační značky

Osvětlení registrační značky se automaticky zapne při zapnutí obrysového světla nebo světlometů. Umožňuje čtení informací na registrační značce vozidla ostatním řidičům a chodcům, když je tma.

Světla pro denní svícení

Světla pro denní svícení se používají hlavně ve dne k signalizaci polohy vozidla vozidlu jedoucímu před vámi.

Když je spínač zapalování v poloze „ON“ a parkovací brzda je uvolněná, světla pro denní svícení se automaticky rozsvítí. Pokud jsou zapnutá obrysová světla, světla pro denní svícení se ztlumí.

Směrová světla

Pokud vozidlo potřebuje odbočit nebo změnit jízdní pruh, zapněte s předstihem směrové světlo, abyste ostatní vozidla nebo chodce upozornili na směr své jízdy.

Zapnutí: Stlačte páčku směrových světel dolů pro zapnutí levého směrového světla. Levý směrový ukazatel bliká, což je doprovázeno zvukovým signálem. Zvedněte páčku směrových světel nahoru pro zapnutí pravého směrového světla. Pravý směrový ukazatel bliká, což je doprovázeno zvukovým signálem.

Vypnutí: Po dokončení odbočení se páčka automaticky vrátí do středové polohy a směrová světla se automaticky vypnou.

Upozornění

- Pokud se po zapnutí směrového světla sníží úhel natočení volantu, nemusí se páčka směrového světla po zatočení automaticky vrátit do střední polohy. V takové situaci vypněte směrová světla ručně.

Výstražná světla

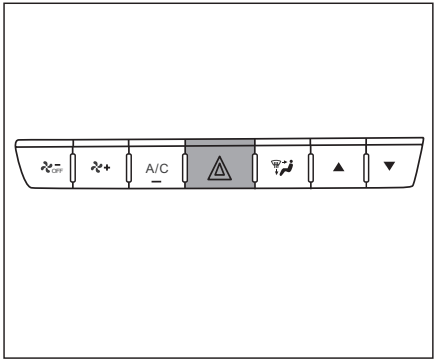

Pokud v případě náhlé poruchy nebo dopravní nehody za jízdy není možné přesunout vozidlo do bezpečného prostoru, je třeba okamžitě zapnout výstražná světla, abyste upozornili projíždějící vozidla a chodce, že mají dbát na bezpečnost.

Zapnutí: Výstražná světla zapnete stisknutím spínače výstražných světel.

Vypnutí: Výstražná světla vypnete opětovným stisknutím spínače výstražných světel.

Při zapnutí výstražných světel blikají směrová světla vozidla. Na přístrojovém panelu blikají také levá a pravá kontrolka směrových světel.

Výstražná světla lze použít v následujících situacích:

1. Jste v nouzové situaci.
2. Vozidlo není kvůli závadě v bezpečném stavu.
3. Řízení vozidla za deště, sněžení, mlhy nebo v prostředí se zhoršenou viditelností.
4. Je nutné zastavit vozidlo na nebezpečném místě.

Upozornění

- Výstražná světla mohou být zapnutá i při vypnutém motoru.
- I když jsou zapnutá výstražná světla, lze stále použít směrová světla. Při zapnutí směrových světel se výstražná světla dočasně vypnou. Po vypnutí směrových světel budou výstražná světla opět pokračovat v činnosti.

Vnitřní osvětlení

Světlo ve dveřích

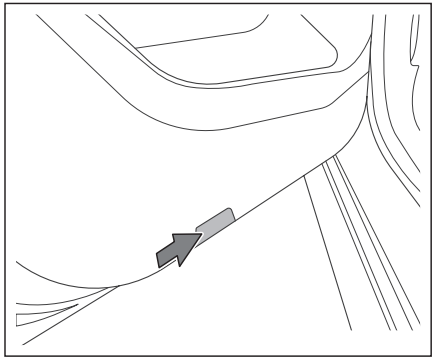

Při otevření dveří se automaticky rozsvítí příslušné světlo. Po zavření dveří se automaticky vypne.

Osvětlení interiéru

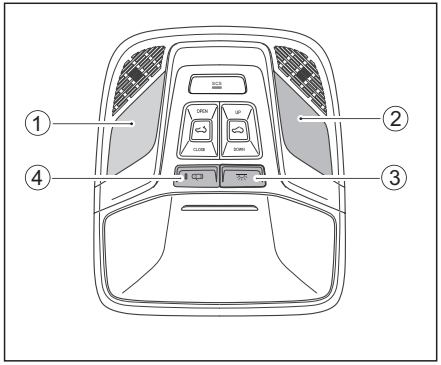

① Spínač levé čtecí lampičky
② Spínač pravé čtecí lampičky
③ Hlavní spínač osvětlení interiéru
④ Spínač dveřního ovládání osvětlení

Lampičky na čtení

Stisknutím spínače ① zapnete levé pomocné světlo, dalším stisknutím ho vypnete.

Stisknutím spínače ② zapnete pravé pomocné světlo, dalším stisknutím ho vypnete.

Stropní osvětlení

Stisknutím spínače ③ zapnete přední vnitřní osvětlení a opětovným stisknutím světlo vypnete.

Přepínač pro ovládání osvětlení na základě pohybu dveří

Stisknutím spínače ⑤ zapnete funkci dveřního ovládání. Kontrolka v tlačítku se rozsvítí.

Po zapnutí této funkce jsou světla vypnutá, pokud jsou všechny dveře zavřené, a rozsvítí se, jakmile se některé dveře otevřou.

Opětovným stisknutím spínače funkci dveřního ovládání vypnete.

Upozornění

- Při jízdě v noci nepoužívejte osvětlení prostoru pro cestující. Osvětlení kabiny snižuje schopnost řidiče vidět ve tmě.
- Když je vozidlo zaparkované, vypněte vnitřní osvětlení, aby se nevybíjela autobaterie.

Panely tlačítek na volantu

Klakson

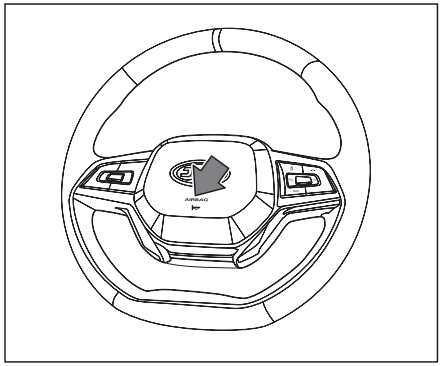

Pokud není vybitá baterie, funguje klakson bez ohledu na polohu spínače zapalování. Klakson zní tak dlouho, dokud je spínač stisknutý. Uvolněním spínače se klakson vypne.

Upozornění

- Pravidelně kontrolujte stav klaksonu, abyste měli jistotu, že funguje správně.
- Spínač klaksonu nemačkejte silným bouchnutím ani na něj netlačte ostrým předmětem.

Tlačítka na volantu (vlevo)

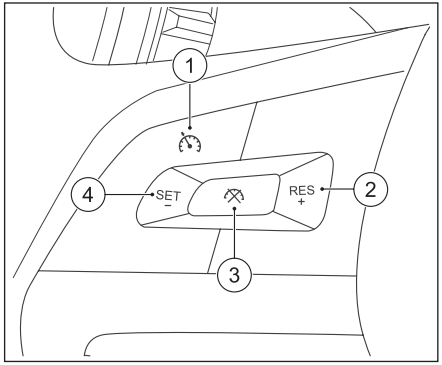

1. Aktivace tempomatu
2. Obnovení rychlosti tempomatu a zvýšení nastavené rychlosti RES / +
3. Zrušení nebo deaktivace tempomatu
4. Nastavení aktuální rychlosti jako rychlosti tempomatu nebo snížení nastavené rychlosti SET / -

Upozornění

- Podrobné informace o použití funkce tempomatu naleznete v kapitole 4.

Tlačítka na volantu (vpravo)

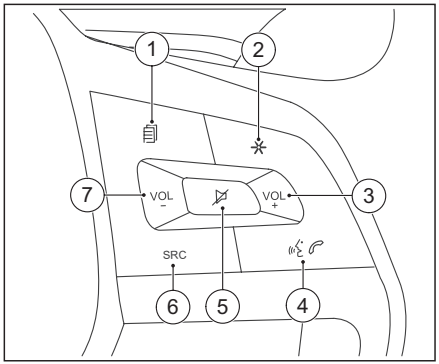

1. Listování stránkami a přepínání dynamické oblasti
2. Přepínání barvy vzhledu přístrojové desky
3. Zvýšení hlasitosti / přepnutí na následující skladbu
4. Přijetí / ukončení hovoru
5. Ztlumení zvuku
6. Přepínání zdroje zvuku
7. Snížení hlasitosti / přepnutí na předchozí skladbu

Sluneční clona

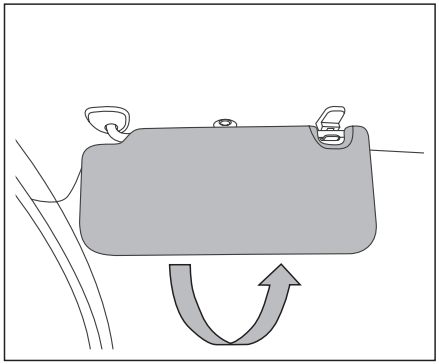

Chcete-li se chránit před oslněním zepředu, sklopte sluneční clonu a nastavte ji do požadované polohy.

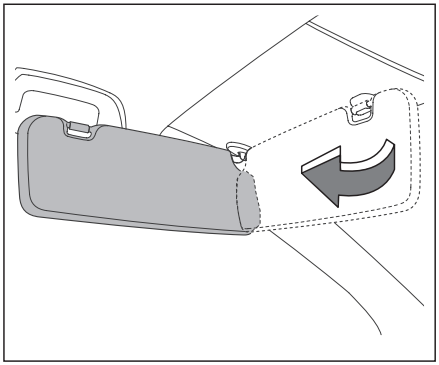

Pro omezení oslnění ze strany vyjměte sluneční clonu ze středového držáku a otočte ji do strany.

Varování

- Během jízdy používejte sluneční clonu s rozumem, abyste si nezakrývali výhled a nezpůsobili dopravní nehodu.

Upozornění

Po sklopení sluneční clony otevřete kryt uprostřed a můžete použít kosmetické zrcátko.

Napájení

Napájecí zásuvka

Pokud je spínač zapalování v poloze „ACC“ nebo „ON“, může být ze zásuvky napájen mobilní telefon, datový záznamník atd.

Přední zásuvka

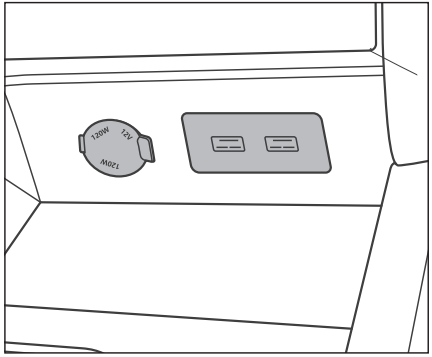

V přední části se nachází USB port a 12V napájecí konektor. USB port podporuje přenos dat.

Zadní nabíjecí konektor

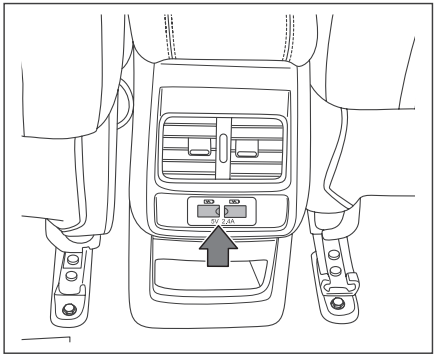

Cestující v zadní řadě sedadel mají k dispozici USB port, který lze použít k nabíjení mobilních telefonů a dalších zařízení.

Varování

- Do zásuvek nestrkejte prsty ani jakékoli předměty kromě odpovídajících zástrček a nedotýkejte se zásuvky mokrýma rukama, jinak hrozí nebezpečí úrazu elektrickým proudem.

Upozornění

- Po použití ihned vytáhněte zástrčku příslušenství a zavřete ochranný kryt zásuvky. Po ukončení používání nezapomeňte odpojit napájecí adaptér a nasadit na zásuvku ochranný kryt.
- Nepoužívejte zásuvku po delší dobu, když se vozidlo nenabíjí, aby nedošlo k vybití baterie.
- Některá elektrická zařízení mohou po připojení k napájení vozidla způsobovat elektrické rušení v audiosystému a dalších elektrických systémech nebo poruchy ve vybavení vozidla.

Bezdrátové nabíjení

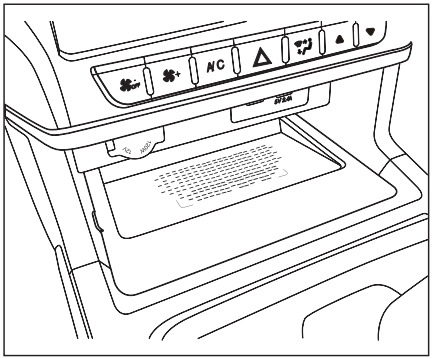

Pokud váš chytrý telefon podporuje bezdrátové nabíjení, aktivujte bezdrátové nabíjení, aby bylo možné telefon v daném prostoru nabíjet.

Upozornění

- V infotainmentu (MP5) se v sekci „Nastavení vozidla“ nachází spínač funkce bezdrátového nabíjení. Pokud chcete bezdrátové nabíjení používat, tuto funkci aktivujte.
- Pro dosažení lepšího účinku nabíjení je nutné položit telefon obrazovkou nahoru.

Upozornění

- V daný okamžik lze nabíjet pouze jeden telefon.
- Na hrbolatých cestách může docházet k přerušovanému zastavování a obnovování bezdrátového nabíjení. Pokud se telefon posune mimo oblast nabíjení a nabíjení se zastaví, je nutné jej přesunout zpět do nabíjecí zóny.
- Během nabíjení se bezdrátová nabíječka i mobilní telefon zahřívají, což je normální jev. Pokud je teplota příliš vysoká, systém nabíjení přeruší a obnoví ho až po poklesu teploty.
- Pokud je telefon vybaven pouzdrem nebo příslušenstvím, které nepodporuje funkci bezdrátového nabíjení, je nutné jej nejprve sejmout. V opačném případě nelze telefon normálně nabíjet.
- Aby nedošlo k vybití akumulátoru, nepoužívejte bezdrátové nabíjení po dlouhou dobu, pokud není nastartovaný motor.

Upozornění

- Pokud potřebujete nabíjecí plochu používat jako odkládací schránku, funkci bezdrátového nabíjení vypněte.

Varování

- Do oblasti nabíjení nepokládejte mince, klíče, čipové karty ani jiné kovové předměty. V opačném případě může dojít k zahřívání těchto kovových předmětů, což může vést k nesprávnému nabíjení nebo způsobit nehodu.
- Pokud během nabíjení najdete v nabíjecí oblasti kovové předměty, neberte je hned do ruky, hrozí popálení. Okamžitě vypněte bezdrátové nabíjení a předměty vyndejte až po několika minutách.
- Dejte pozor, abyste nevylili žádné kapaliny do prostoru pro nabíjení, aby nedošlo k jejich vniknutí do systému bezdrátového nabíjení skrz štěrbiny v gumové podložce, což může způsobit poruchu systému.

Úložné prostory

Úložná kapsa v sedadle

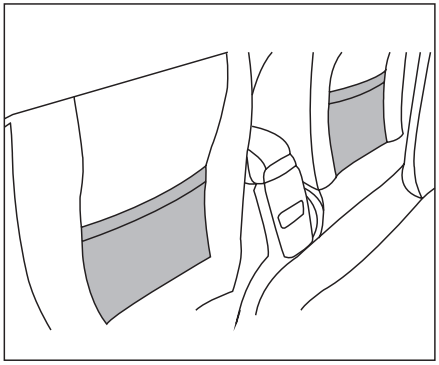

Na sedadle řidiče nebo spolujezdce mohou být umístěny úložné kapsy pro uložení knih nebo drobných předmětů.

Schránka v palubní desce

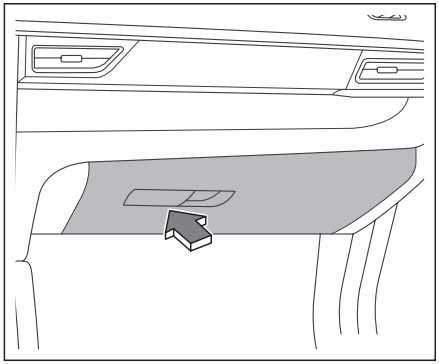

Schránku v palubní desce otevřete zatažením za madlo zobrazené na obrázku. Pro otevření schránku vyklopte.

Varování

- Neotevírejte schránku za jízdy, abyste zabránili vypadnutí uložených předmětů a zranění osob v případě nouzového brzdění nebo dopravní nehody.
- Do schránky v palubní desce neukládejte křehké nebo výbušné předměty, jako jsou brýle nebo zapalovače.

Přihrádka loketní opěrky na středové konzole

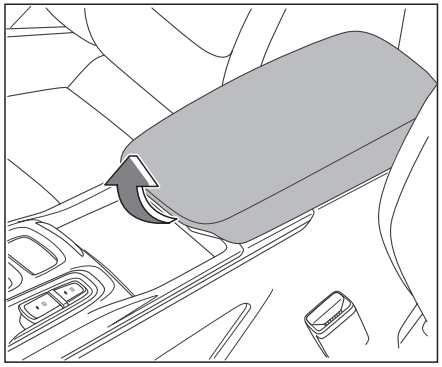

Vytáhněte loketní opěrku směrem nahoru, abyste otevřeli přihrádku loketní opěrky. Zatlačením loketní opěrky dolů zavřete přihrádku loketní opěrky.

Varování

- Neotvírejte přihrádku loketní opěrky během jízdy, abyste zabránili vypadnutí uložených předmětů a zranění osob v případě nouzového brzdění nebo nehody.

Schránka na sluneční brýle

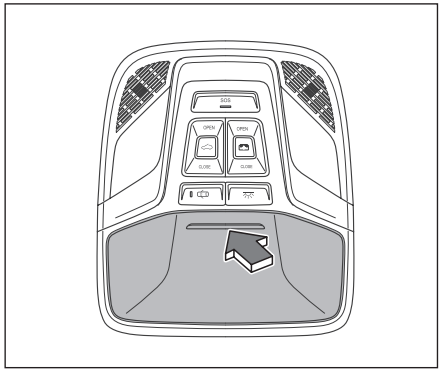

Schránka na brýle se nachází na stropní konzole. Stisknutím horní části víka otevřete schránku na brýle.

Varování

- Do schránky na brýle nevkládejte žádné jiné předměty než brýle. V případě nouzového brzdění nebo nehody by byly tyto předměty vymrštěny a mohly by zranit cestující.
- Za jízdy neotvírejte schránku na brýle, protože byste tím zablokovali výhled do vnitřního zpětného zrcátka. Otevřená schránka na brýle může bránit ve výhledu do vnitřního zpětného zrcátka.

Držák na nápoje

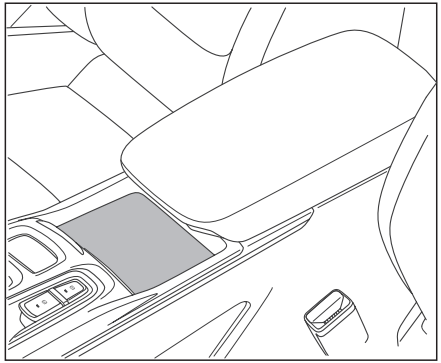

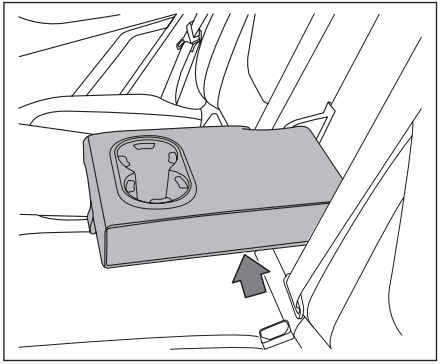

Držák na nápoje slouží k uložení kelímků, popelníků nebo lahví. Do držáku nápojů lze vkládat pouze uzavřené nádoby, jinak by se nápoj mohl vylít a poškodit elektrické vybavení vozidla.

Varování

- Do prostoru pro nohy řidiče neodhazujte láhve s nápoji ani jiné předměty, které by mohly bránit používání pedálů během jízdy.

Okna

Když je spínač zapalování v poloze „ON“, lze okenní skla zvedat a spouštět pomocí spínače ovládání oken.

Hlavní spínač elektrického ovládání oken je umístěn na dveřích na straně řidiče, zatímco ostatní dveře mají ovládací spínače příslušných oken.

Aby cestující nemohli náhodně ovládat okna, je ovládací panel hlavního spínače vybaven funkcí otevírání, zavírání a zablokování ovládání všech oken .

Varování

- Před zavřením oken se ujistěte, že žádný z cestujících nemá venku hlavu ani ruce. Jinak hrozí extrémně vážné zranění.

Spínač elektrického ovládání oken

Upozornění

- Na obrázku je vozidlo s levostranným řízením. U pravostranného řízení postupujte zrcadlově podle příslušných pozic.

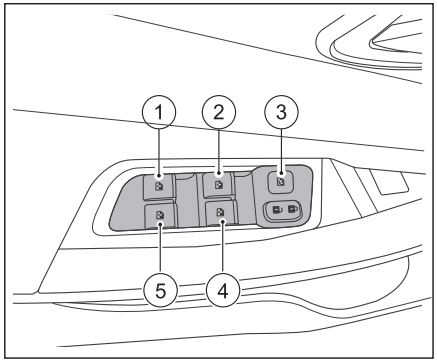

1. Spínač levého zadního okna
2. Spínač předního okna na straně řidiče
3. Spínač blokování oken: Po stisknutí lze okna ovládat pouze z místa řidiče. Opětovným stisknutím obnovíte normální ovládání oken.
4. Spínač předního okna na straně spolujezdce
5. Spínač pravého zadního okna

Ruční nastavení oken

Pro posun okna podržte spínač v první poloze. Po uvolnění spínače se pohyb okna okamžitě zastaví.

Upozornění

- Ostatní okna se ovládají stejně jako samostatné spínače na straně řidiče.
- Nejvyšší nebo nejnižší poloha spínače odpovídá poloze II. Přechod z polohy I do polohy II je hmatově rozpoznatelný.
- V chladných a vlhkých podmínkách nemusí elektrické ovládání oken správně fungovat z důvodu zamrznutí.

Automatické nastavení oken

Pokud je vozidlo vybaveno funkcí automatického nastavení oken u všech čtyř dveří, je možné okno zcela otevřít nebo zavřít krátkým stisknutí nebo zatažení za spínač ovládání oken.

Automatické zvednutí: zatáhněte spínač až do druhé polohy a poté jej uvolněte; okno se automaticky úplně zavře.

Automatické spuštění: stiskněte spínač až do druhé polohy a poté jej uvolněte; okno se automaticky úplně otevře.

Přerušení automatického nastavení: znovu stiskněte nebo vytáhněte příslušný spínač okna.

Funkce prevence přiskřípnutí

Když se okno při pohybu nahoru zablokuje, aktivuje se funkce prevence přiskřípnutí a okno začne automaticky klesat dolů.

Varování

- Úmyslně neaktivujte funkci ochrany proti přiskřípnutí žádnou částí těla.
- Pokud okno přiskřípne předmět těsně před úplným zavřením, funkce ochrany proti přiskřípnutí nemusí správně fungovat.

Rekalibrace funkce oken

Po odpojení a opětovném připojení baterie může být zapotřebí provést rekalibraci dveřních oken pro obnovení normálního fungování automatického zavírání/otevírání oken a ochrany proti přiskřípnutí:

1. Otočte spínač zapalování do polohy „ON“.
2. Spusťte okno dveří úplně dolů.
3. Pro zvednutí okna zatáhněte za ovládací spínač směrem nahoru a po úplném zvednutí okna držte spínač ještě déle než 2 sekundy.
4. Dokončení výše uvedené operace znamená, že okno bylo správně aktivováno.
5. Pokud dojde k uvolnění spínače během pohybu okna, opakujte operaci znovu.

Pokud funkce automatického nastavení oken a ochrana proti přiskřípnutí ani po této operaci nepracují dle očekávání, obraťte se na autorizovaný servis JAC, kde vám pomohou.

Funkce ochrany proti přehřátí

Pokud byl spínač ovládání okna použit opakovaně několikrát po sobě, může se aktivovat funkce ochrany proti přehřátí motorku ovládání okna. V takovém případě je spínač okna dočasně deaktivován a nelze jím ovládat nastavení okna. Po vychladnutí motorku se spínač okna automaticky vrátí do normálního režimu.

Střešní okno

Pokud je zapnuté zapalování, střešní okno lze ovládat spínačem umístěným přímo před ní.

Nebezpečí

- Je přísně zakázáno, aby cestující během jízdy vystrkovali hlavu nebo ruce z vozidla.

Varování

- Aby nedošlo k nežádoucímu pohybu střešního okna, nesmí ho ovládat děti.
- Pokud se mezi sklem a rámem nachází malá překážka, funkce prevence přiskřípnutí nemusí zareagovat. Před zavřením okna se ujistěte, že se v jeho prostoru nenachází žádné osoby ani předměty.
- Před opuštěním vozidla zavřete střešní okno. Zabráníte tak vniknutí dešťové vody a poškození vozu.

Upozornění

- Při delším stání vozidla střešní okno zavřete, aby nemohlo dojít k zatékání vody do interiéru nebo k odcizení věcí, čímž se předejde zbytečným škodám.
- Neotevírejte střešní okno v silně prašném prostředí, aby se nečistoty neusazovaly v jeho pojezdech a nedocházelo k nadměrnému opotřebení nebo zablokování mechanismu.
- Pravidelně kontrolujte funkci střešního okna a jeho pojezdů a vozidlo udržujte v čistotě.
- Nevyklápějte sluneční clonu. Nezvedejte sluneční clonu nahoru. Mohlo by dojít k jejímu poškození.

Posuv střešního okna

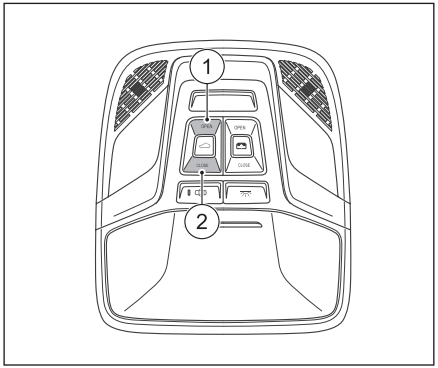

① Spínač OTEVŘÍT (START)
② Spínač ZAVŘÍT (STOP)

Krátce stiskněte spínač střešního okna; okno se automaticky posune o určitou vzdálenost a poté se zastaví.

Stiskněte a podržte spínač střešního okna a poté jej uvolněte; okno se bude automaticky posouvat, dokud se zcela neotevře nebo nezavře.

Pokud se střešní okno posouvá, stisknutím spínače ① nebo ② jeho pohyb zastavíte.

Upozornění

- Při otevření střešního okna se současně otevře i sluneční clona; při zavírání střešního okna je nutné sluneční clonu zavřít ručně.

Vyklápění střešního okna

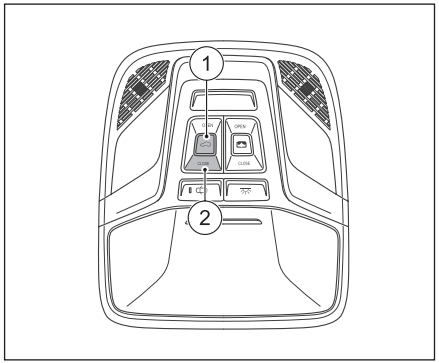

① Spínač VYKLÁPĚNÍ střešního okna (START)

② Spínač PŘIVÍRÁNÍ střešního okna (STOP)

Stisknutím spínače VYKLÁPĚNÍ střešního okna se okno nadzvedne a vyklopí. Uvolněním spínače VYKLÁPĚNÍ střešního okna se pohyb okna zastaví. Stisknutím spínače PŘIVÍRÁNÍ střešního okna se okno spustí dolů a zavře.

Ochrana proti přiskřípnutí střešního okna

Střešní okno je vybaveno ochranou proti přiskřípnutí během posuvu i vyklápění. Pokud střešní okno při zavírání narazí na překážku, okamžitě se zastaví a poté se posune o určitou vzdálenost v opačném směru, než se zcela zastaví.

Sluneční clona střešního okna

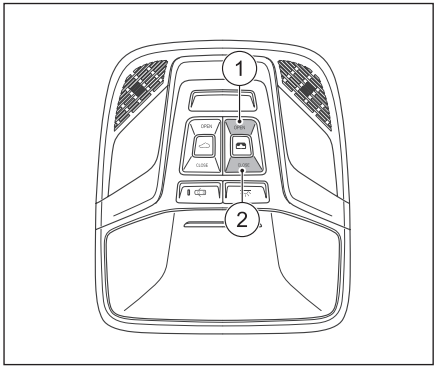

① Spínač OTEVÍRÁNÍ sluneční clony

② Spínač ZAVÍRÁNÍ sluneční clony

Krátce stiskněte spínač sluneční clony; clona se automaticky posune o určitou vzdálenost a poté se zastaví.

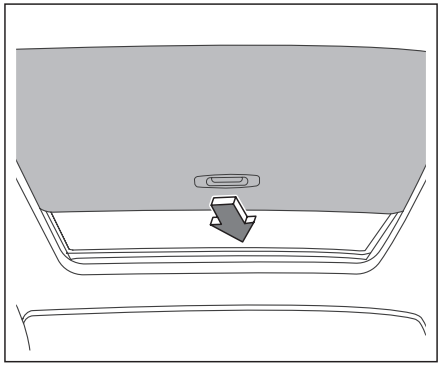

Stiskněte a podržte spínač sluneční clony; clona se začne automaticky pohybovat, dokud se zcela neotevře nebo nezavře. Pokud během tohoto pohybu stisknete jakýkoliv spínač, clona se zastaví.

Kontrola a nastavení před jízdou

3

Klíč 79
Informace o klíči 80

Klíč Smart Key 81
Provozní dosah 81
Zamknutí a odemknutí 82
Dálkové ovládání oken 83
Výměna baterie v klíči 84
Nouzové startování 85

Systém zabezpečení proti krádeži 86
Imobilizér 86
Zabezpečení proti krádeži 86

Dveře 87
Zamykání a odemykání pomocí mechanického klíče 87
Zamykání a odemykání pomocí centrálního spínače 88
Zamčení a odemčení dveří pomocí páčky vnitřní kliky dveří 88
Zamykání bez klíče 89
Zamykání na základě rychlosti vozidla 89
Zámek dveří s detekcí kolize 89
Dětský bezpečnostní zámek dveří 89

Víko nákladového prostoru 90

Kontrola ukazatelů a výstražných kontrolek 90

Kontrola pneumatik 91
Kontrola tlaku v pneumatikách 91
Vizuální kontrola disků 91

Kapota 92
Otevření kapoty 92
Zavření kapoty 92

Plnicí hrdlo paliva 93
Otevření víčka palivové nádrže 93
Zavření víčka palivové nádrže 94

Plnicí hrdlo AdBlue 95

Nastavení volantu 97
Nastavení úhlu volantu 97
Odemknutí volantu 97

Zpětná zrcátka 98
Vnitřní zpětné zrcátko 98
Elektricky nastavitelná vnější zpětná zrcátka 99

Klíč

Vozidlo je možné nastartovat pouze s konkrétním klíčem. Ke klíči je přiložen štítek s číslem klíče. Toto číslo si zaznamenejte a uložte na bezpečném místě mimo vozidlo pro případ potřeby výroby duplikátu.
K výrobě nového klíče lze použít pouze originální klíč nebo jeho číslo. Číslo klíče je nutné zejména v případě ztráty všech klíčů, kdy nelze vytvořit kopii podle původního klíče.
V případě ztráty klíče nebo potřeby náhradního klíče kontaktujte autorizovaný servis JAC a předložte originální klíč nebo číslo klíče.

Varování

- Klíč používejte opatrně. Nesprávné používání nebo manipulace může vést k nehodám nebo zraněním.
- Při odchodu od vozidla si s sebou vezměte všechny klíče, aby děti nebo jiné osoby ve vozidle nemohly zamknout dveře, nastartovat vozidlo nebo ovládat elektrická zařízení, např. elektrická okna.

Varování

- Nenechávejte děti ani osoby vyžadující péči ve vozidle bez dozoru. V případě nouze mohou zůstat uvězněny ve vozidle a nebudou schopny se samy dostat ven. V závislosti na ročním období může být v uzavřeném vozidle extrémně horké nebo naopak velmi chladné klima, což může vést ke zranění, onemocnění nebo i úmrtí, zejména u dětí.
- Rádiové vlny mohou nepříznivě ovlivnit elektronické zdravotnické přístroje. Osoby používající kardiostimulátor by měly před použitím dálkového ovladače kontaktovat výrobce zařízení a ověřit možný vliv.
- Neměňte vysílací frekvenci dálkového ovladače, nezvyšujte jeho vysílací výkon (např. přidáním RF zesilovače), nepřipojujte externí anténu ani nepoužívejte jiný typ antény.

Varování

- Používání dálkového ovladače nesmí způsobovat škodlivé rušení rádiových komunikačních služeb. Pokud dojde k rušení, okamžitě přestaňte zařízení používat a proveďte opatření k jeho odstranění, poté můžete zařízení znovu používat.

Upozornění

- Chraňte klíč s dálkovým ovládáním před přímým slunečním zářením, vysokou teplotou a vlhkostí, aby nedošlo k poškození elektronických součástí.
- Klíč s dálkovým ovládáním nijak neupravujte.
- Nepokládejte klíč s dálkový ovládáním do blízkosti televizorů, audio zařízení, osobních počítačů a jiných zařízení, která vytvářejí elektromagnetické pole.
- Zabraňte kontaktu klíče s dálkovým ovládáním s jakoukoli tekutinou, jinak může dojít k narušení jeho funkce.

Informace o klíči

Vozidlo je vybaveno dvěma Smart klíči.

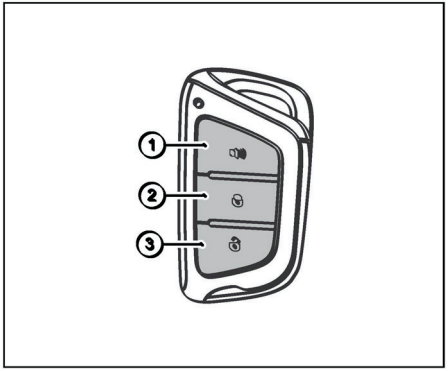

1. Vyhledávací tlačítko
2. Zamykací tlačítko
3. Odemykací tlačítko

Tlačítko pro vyhledání vozidla : po jednom stisknutí tlačítka na parkovišti nebo v účinném dosahu signálu zazní zvuková signalizace a zablikají směrová světla, což umožňuje rychlé nalezení vozidla.

Zamykací tlačítko : jedním krátkým stisknutím tlačítka v účinném dosahu signálu se současně zamknou všechny dveře, směrová světla zablikají a jednou zazní zvukový signál, což signalizuje, že je vozidlo uzamčeno.

Odemykací tlačítko : jedním krátkým stisknutím tlačítka v účinném dosahu signálu se současně odemknou všechny dveře a směrová světla dvakrát zablikají, což signalizuje, že je vozidlo odemknuto.

Kontrolka klíče

Po stisknutí libovolného tlačítka na klíči kontrolka jednou blikne, čímž signalizuje, že tlačítko bylo stisknuto správně. Pokud je tlačítko stisknuté delší dobu, kontrolka trvale bliká. Pokud je však tlačítko stisknuto a kontrolka nebliká, znamená to, že je třeba vyměnit baterii v klíči.

Upozornění

- Pokud nejsou levé přední dveře zavřené, vozidlo se nezamkne.
- Pokud nejsou některé ze zbývajících tří dveří nebo dveře nákladového prostoru kromě levých předních dveří řádně zavřeny, lze vozidlo po stisknutí zamykacího tlačítka na klíči s dálkovým ovládáním zamknout, ale nepřejde do režimu alarmu. Po zavření dveří vozidlo přejde do režimu alarmu.
- Po odemknutí otevřete dveře do 30 sekund, jinak se všechny dveře automaticky zamknou.
- Nemačkejte tlačítko, pokud to není zapotřebí, jinak hrozí riziko náhodného odemknutí vozidla nebo aktivace alarmu. Nemačkejte náhodně tlačítka ovladače, ani když je mimo účinný dosah signálu.
- Pokud v blízkosti vozidla pracuje více vysílačů (např. vysílačka nebo mobilní telefon) na stejné frekvenci, mohou způsobit vzájemné rušení a narušit funkci dálkového ovládání klíče.

Upozornění

- Dosah dálkového ovládání klíče se sníží, pokud jsou mezi klíčem a vozidlem překážky, za špatného počasí nebo pokud je baterie klíče vybitá.

Klíč Smart Key

Systém klíče Smart Key nabízí všechny funkce běžného klíče s dálkovým ovládáním, a navíc umožňuje dálkové nastavení oken, pasivního přístupu atd.

Varování

- Při jízdě nezapomeňte mít klíč Smart Key u sebe.
- Před opuštěním vozidla nenechávejte klíč Smart Key ve vozidle.

Dosah signálu

Funkce klíče Smart Key může být využívána pouze tehdy, pokud se klíč nachází v účinném dosahu signálu. Účinný dosah snímací zóny vně vozidla je přibližně do 80 cm od jednotlivých snímačů. Snímací zónu uvnitř vozidla představuje celý vnitřní prostor vozidla.
Pokud se klíč nachází v této zóně mimo vozidlo, lze pomocí tlačítka na klice předních dveří zamykat a odemykat všechny dveře.
Pokud se klíč nachází uvnitř vozidla, lze pomocí spínače zapalování spouštět a vypínat pohonný systém a přepínat jeho režimy.

Upozornění

- Pokud je klíč s dálkovým ovládáním v účinném dosahu signálu, může danou operaci provést kdokoli (i osoba, která nemá klíč s dálkovým ovládáním).

Zamykání a odemykání

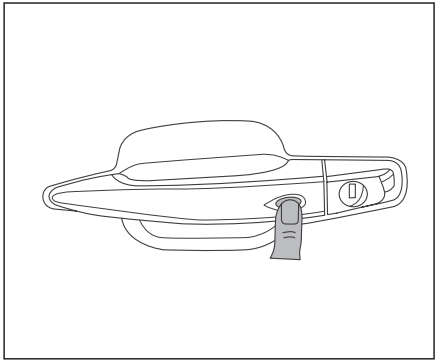

Pokud je klíč Smart Key v účinném dosahu signálu, stiskněte tlačítko na klice dveří (na straně řidiče nebo spolujezdce). Mezitím dvakrát bliknou směrová světla a všechny dveře se odemknou. Současně dvakrát bliknou směrová světla, což signalizuje, že vozidlo již není v režimu alarmu. Po opětovném stisknutí tlačítka na klice dveří se všechny dveře zamknou. V tomto okamžiku směrová světla bliknou jednou a jednou se ozve akustický signál, což signalizuje, že je vozidlo v režimu alarmu.

Varování

- Pokud na kliku dveří dopadá větší množství vody a klíč s dálkovým ovládáním se nachází v dosahu systému (např. při mytí vozidla), může dojít k nechtěnému zamknutí nebo odemknutí vozidla.
- Pokud se uvnitř vozidla nachází jiný klíč s dálkovým ovládáním, vozidlo se automaticky nezamkne.
- Pokud je jeden klíč s dálkovým ovládáním uvnitř vozidla a vozidlo zamknete zvenku jiným klíčem, vozidlo se automaticky odemkne a aktivuje se alarm.

Upozornění

- V následujících situacích nemusí systém klíče Smart Key fungovat správně nebo může vykazovat poruchy, i když se klíč nachází v dosahu:
  1. Klíč Smart Key se nachází uvnitř vozidla.
  2. Baterie klíče Smart Key je vybitá.
  3. Spínač zapalování je v poloze „ON“.
  4. Při zamykání nebo odemykání je klíč Smart Key příliš blízko okna, kliky dveří, u země nebo je umístěn ve vyšší poloze.
  5. V blízkosti vozidla působí silné rádiové vlny, které mohou snížit dosah systému nebo způsobit jeho nefunkčnost.

Dálkové ovládání oken

Zavírání

Pokud jsou všechny dveře zavřené a stisknete dlouze zamykací tlačítko na klíči v účinném dosahu, okna všech čtyř dveří se automaticky vytáhnou. V takovém případě se všechny dveře uzamknou. V tomto okamžiku směrová světla jednou bliknou a vůz jednou zatroubí, což signalizuje, že byl aktivován režim alarmu.

Alarm

Při zavírání okna dálkovým ovladačem se spustí alarm v následujících případech:

1. U některého z oken se aktivuje funkce ochrany proti přiskřípnutí.
2. Některé okno nelze zavřít.
3. Funkce ochrany proti přiskřípnutí a zavírání oken jedním stisknutím tlačítka nejsou k dispozici, respektive nebyla provedena fáze učení.

Otevírání

Všechny dveře jsou zavřené. V účinném dosahu dlouze stiskněte odemykací tlačítko na klíči. Okna všech čtyř dveří se automaticky otevřou. Zároveň se všechny dveře odemknou. Směrová světla dvakrát bliknou, což signalizuje, že vozidlo deaktivovalo režim alarmu.

Upozornění

- Dlouhé stisknutí: stiskněte tlačítko déle než 2 sekundy.
- Během dálkového ovládání oken stiskněte libovolné tlačítko na klíči Smart Key, aby se operace zastavila.
- Pokud je spínač zapalování v poloze „ACC“ nebo „ON“, nelze používat funkce dálkového ovládání oken.
- Pokud je funkce dálkového ovládání oken používána opakovaně během krátké doby, může přestat fungovat, protože zasáhne ochrana proti přetížení motorku oken. Poté je nutné chvíli počkat (obvykle asi 20 sekund), než bude možné funkci dálkového ovládání oken znovu použít.

Výměna baterie klíče

Nebezpečí

- Inteligentní klíč obsahuje baterii. Baterii klíče nepolykejte, hrozí nebezpečí chemického poleptání. Pokud dojde ke spolknutí baterie, může již během dvou hodin dojít k vážným vnitřním popáleninám, které mohou vést ke smrti.
- Pokud máte podezření, že došlo ke spolknutí baterie klíče nebo k jejímu vložení do jakékoli části těla, okamžitě vyhledejte lékařskou pomoc.
- Nové i použité baterie klíče uchovávejte mimo dosah dětí. Pokud se přihrádka na baterii bezpečně nezavírá, přestaňte výrobek používat a uložte jej mimo dosah dětí.
- Uchovávejte mimo dosah dětí. Spolknutí může vést k chemickému poleptání, perforaci měkkých tkání a smrti. K vážnému poleptání může dojít již do 2 hodin od požití. Okamžitě vyhledejte lékařskou pomoc.

Upozornění

- Nedotýkejte se vnitřního obvodu a elektrických kontaktů klíče, jinak může dojít k poruše.
- Držte baterii za okraj a netiskněte ji velkou silou. Ponechání sepnutého kontaktu baterie povede k jejímu značnému vybití.
- Pro pomoc s výměnou baterie se obraťte na autorizovaný servis JAC.

Ochrana životního prostředí

- Nesprávná likvidace použitých baterií poškozuje životní prostředí a lidské zdraví. Nezapomeňte zlikvidovat použité baterie v souladu s místními zákony.

Postup výměny baterie klíče je následující:

1. Stiskněte tlačítko a vytáhněte mechanický klíč.

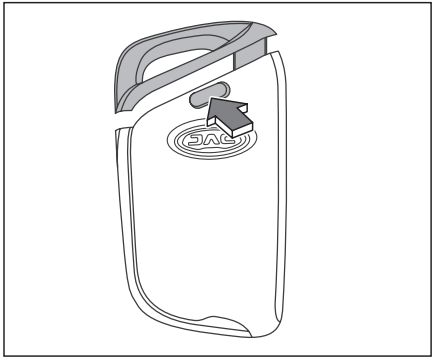

2. Jemně pootočte západku horní části pouzdra a poté pouzdro otevřete v místě spáry.

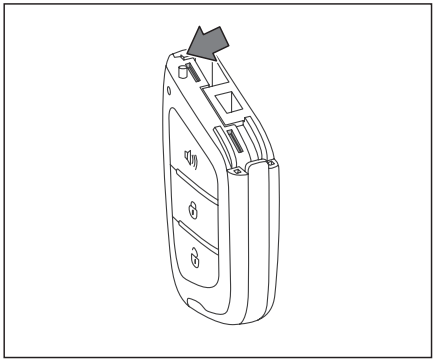

3. Vyjměte desku plošných spojů.

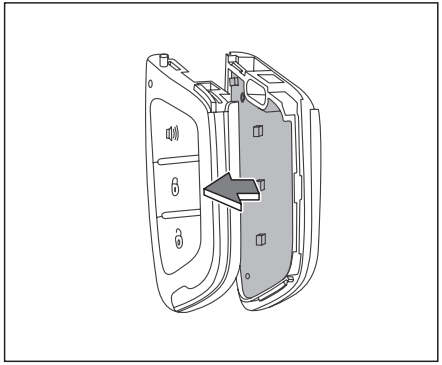

4. Vyměňte baterii (kladný kontakt baterie mu sí směřovat dolů).

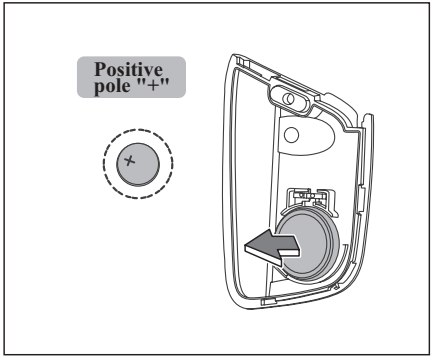

5. Při montáži postupujte v opačném pořadí.

Varování

- Tento klíč obsahuje lithiovou baterii, která je nebezpečná.
- Novou i použitou baterii uchovávejte mimo dosah dětí.
- Spolknutí nebo vložení baterie do jakékoli části těla může během 2 hodin nebo méně způsobit vážná nebo smrtelná zranění.
- Pokud máte podezření, že došlo ke spolknutí baterie nebo k jejímu vložení do jakékoli části těla, okamžitě vyhledejte lékařskou pomoc nebo kontaktujte toxikologické informační středisko.

Nouzové startování

Pokud je baterie klíče vybitá a vozidlo nelze nastartovat, umístěte klíč do pozice záložní antény pro nouzové nastartování vozidla.

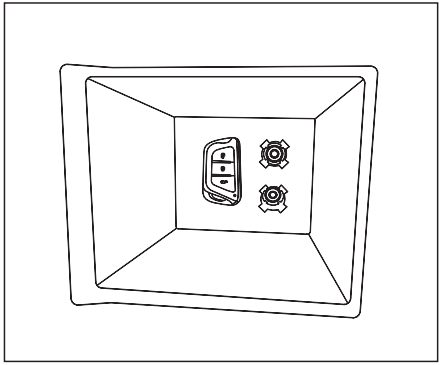

Záložní anténa se nachází na dně odkládací schránky v loketní opěrce (je označena symbolem klíče). Pokud je baterie klíče vybitá, umístěte klíč do této pozice. Anténa klíč na krátkou vzdálenost rozpozná a identifikuje.

Systém ochrany proti krádeži

Imobilizér

Z důvodu ochrany proti krádeži je klíč vybaven vysílačem signálu, který je spárován s vozidlem. Motor nelze nastartovat bez použití autorizovaného klíče. Pokud nelze motor nastartovat, postupujte podle následujících kroků:

1. Zkontrolujte, zda používáte autorizovaný klíč.
2. Zkontrolujte stav baterie klíče.

Pokud se nejedná o žádný z výše uvedených případů, může být příčinou porucha elektronického imobilizéru. V takovém případě kontaktujte autorizovaný servis JAC.

Systém ochrany proti krádeži

Systém ochrany proti krádeži pomáhá chránit vůz a cennosti před krádeží. Pokud se někdo pokusí do vozu vloupat, systém proti krádeži spustí alarm.

Varování

- Nepokoušejte se systém ochrany proti krádeži upravovat nebo k němu přidávat jiná zařízení.

Aktivace systému ochrany proti krádeži

1. Zavřete všechny dveře a okna.
2. Při startování vozidel bezklíčovým systémem otočte spínač zapalování do polohy „VYPNUTO“ (OFF).
3. Vystupte z vozidla se všemi klíči.
4. Zavřete všechny dveře a kapotu.
5. Zamkněte vozidlo.

Deaktivace systému ochrany proti krádeži

Odemkněte vozidlo mechanickým klíčem, dálkovým ovládačem klíče nebo tlačítkem na klice dveří. Režim ochrany proti krádeži bude deaktivován.

Upozornění

- Pokud se dveře vozidla otevřou jiným způsobem, než je uvedeno, aktivuje se alarm.
- Pokud do 30 sekund od deaktivace systému proti krádeži dálkovým ovladačem neotevřete dveře nebo nenastartujete motor, všechny dveře se automaticky zamknou a režim ochrany proti krádeži se znovu aktivuje.
- Pokud vozidlo uzamknete a odpočíváte uvnitř, otevřením dveří pomocí vnitřní kliky se spustí alarm (systém proti krádeži). V takovém případě lze alarm vypnout odemknutím vozidla dálkovým ovladačem klíče.

Za jakých podmínek se alarm spustí

Pokud je systém ochrany proti krádeži aktivní, spustí se v případě neoprávněného vniknutí do vozidla; v takovém případě zazní zvuková signalizace a výstražná světla budou blikat po dobu přibližně 90 sekund.

Jak přerušit aktivovaný alarm

Odemkněte vozidlo mechanickým klíčem, klíčem s dálkovým ovládáním nebo spínačem na klice dveří. Vozidlo alarm přeruší.

Dveře

Varování

- Před otevřením dveří věnujte pozornost blížícím se vozidlům, abyste předešli dopravní nehodě.
- Před otevřením dveří upozorněte cestující, aby zkontrolovali, zda se zepředu nebo zezadu neblíží jiná vozidla.
- Nenechávejte ve vozidle samotné děti ani osoby odkázané na pomoc jiných. Mohly by nechtěně stisknout nějaký spínač nebo ovladač a způsobit vážnou nehodu nebo zranění.

Zamykání a odemykání mechanickým klíčem

Mechanický klíč je integrován ve Smart klíči a vyjímá se následovně:

1. Stiskněte uvolňovací tlačítko a vyjměte mechanický klíč.

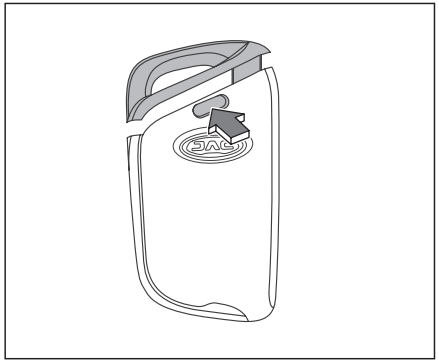

2. Po vložení mechanického klíče do vložky zámku otočte klíčem proti směru hodinových ručiček pro uzamčení všech dveří a otočením klíče po směru hodinových ručiček všechny dveře odemkněte.

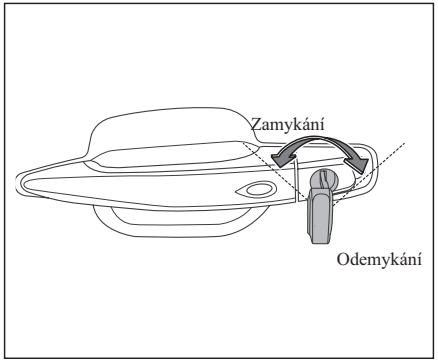

Upozornění

- Při opuštění vozidla musí být všechny dveře uzamčeny, přičemž v nich nesmí zůstat klíč.
- Po zamknutí dveří klíčem se aktivuje systém ochrany proti krádeži vozidla.

Zamykání a odemykání pomocí centrálního spínače

Centrální ovládací spínač na dveřích na straně řidiče zamyká a odemyká všechny dveře.

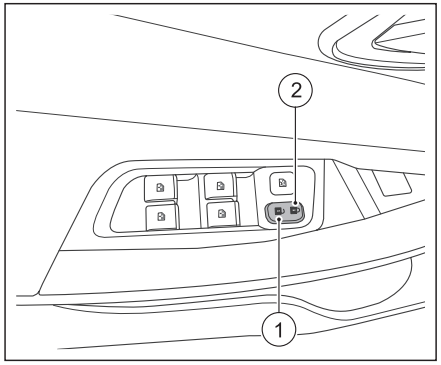

1. Tlačítko centrálního odemykání
2. Tlačítko zamykání dveří

Ve vozidle lze všechny dveře zamknout stisknutím tlačítka zamykání a odemknout stisknutím tlačítka odemykání.

Upozornění

- Po stisknutí tohoto tlačítka zazní zřetelný zvukový signál pro upozornění.

Zamykání a odemykání dveří páčkou ve vnitřní klice dveří

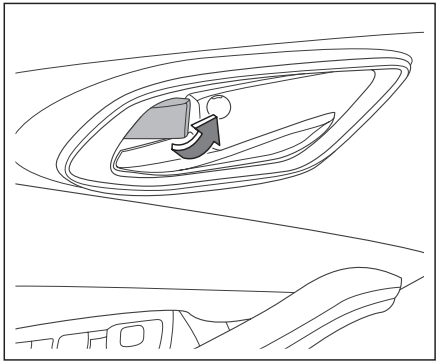

Všechny čtyři dveře lze bez ohledu na stav vozidla odemknout nebo zamknout pomocí páčky vnitřní kliky dveří.

Upozornění

- Při tomto způsobu zamknutí dveří se neaktivuje zabezpečovací systém.
- Páčku vnitřní kliky dveří použijte k zamknutí dveří bez klíče. Dávejte pozor, abyste při tomto způsobu zamknutí nenechali klíč ve vozidle.
- Nemanipulujte s vnitřní klikou dveří během jízdy, jinak může dojít k nechtěnému otevření dveří.

Zamykání bez klíče

Pokud potřebujete zamknout vozidlo bez klíče, stiskněte tlačítko centrálního zamykání při otevřených dveřích řidiče a zavřených ostatních dveřích.
Poté zavřete dveře řidiče zatažením za vnější kliku dveří – vůz se zamkne.

Varování

- V tomto režimu zamykání dveří se systém proti krádeži nespustí.
- Dávejte pozor, abyste při zamykání dveří ve výše popsaném režimu nenechali klíč ve vozidle.

Zamykání na základě rychlosti vozidla

Funkce automatického zamykání

Když rychlost vozidla překročí 15 km/h, všechny dveře vozidla se automaticky zamknou.

Upozornění

- Funkci automatického uzamčení závislého na rychlosti lze změnit v nabídce „Nastavení vozidla“ multimediálního systému (MP5).

Funkce automatického odemykání

Pokud je vozidlo vybaveno bezklíčovým systémem startování, všechny dveře vozidla se automaticky odemknou, jakmile spínač zapalování (START) otočíte do polohy „VYPNUTO“ (OFF).

Zámek dveří s detekcí kolize

Když je spínač zapalování v poloze „ON“ a dojde k vážné dopravní nehodě, všechny dveře se automaticky odemknou.

Dětská bezpečnostní pojistka

Obě zadní dveře vozidla jsou vybaveny dětskou pojistkou. Funkce dětské pojistky zabraňuje pasažérům (zejména dětem) v náhodném otevření dveří zevnitř vozidla, čímž se minimalizuje riziko nehod. Doporučuje se aktivovat dětskou pojistku, když jsou na zadním sedadle usazeny děti.

Dětská bezpečnostní pojistka se nachází na rámu zadních dveří a je viditelná po otevření zadních dveří.

Aktivace dětské pojistky dveří

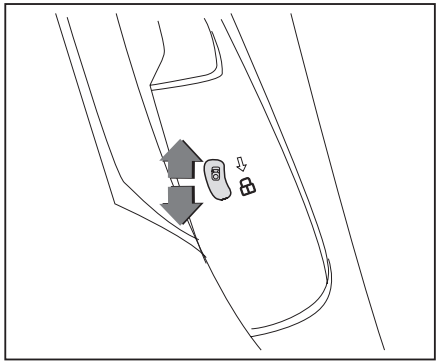

Chcete-li aktivovat dětskou bezpečnostní pojistku dveří, přesuňte ji do polohy uzamčení. V tomto okamžiku lze zadní dveře otevřít pouze vnější klikou.

Deaktivace dětské pojistky dveří

Nejprve otevřete dveře z vnější strany vozidla a otočte dětskou pojistku dveří do odemknuté polohy.

Varování

- Abyste předešli nehodám, doporučujeme aktivovat dětskou pojistku dveří, když jsou zadním sedadle usazeny děti.
- Když je aktivována dětská pojistka dveří, lze dveře otevřít pouze zvenčí.

Víko nákladového prostoru

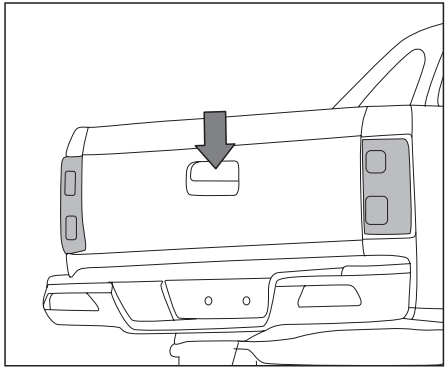

Chcete-li otevřít víko nákladového prostoru, zatáhněte za jeho madlo, čímž odjistíte zámek. Poté víko vyklopte dozadu a oběma rukama jej pomalu spusťte do vodorovné polohy. Omezovací lanko přitom drží víko ve správné poloze.
Při zavírání víka ho zvedněte z vodorovné polohy a mírně jej přitlačte směrem k zámku, aby se při dovření správně zajistilo.

Kontrola světel a kontrolek

Pro zajištění bezpečnosti před jízdou pečlivě zkontrolujte, zda všechna světla, směrová světla, kontrolky a ukazatele fungují normálně.

Kontrola pneumatik

Pneumatiky a disky jsou důležitými součástmi ovlivňujícími jízdní vlastnosti a brzdění vozidla. Jejich životnost závisí na stavu vozovky, zatížení vozidla, tlaku v pneumatikách, stylu jízdy a způsobu montáže. Před jízdou a zejména před delší cestou pečlivě zkontrolujte stav pneumatik a disků, aby byla zajištěna stabilita a bezpečnost jízdy.

Kontrola tlaku v pneumatikách

Tlak v pneumatikách (včetně rezervní pneumatiky) kontrolujte pravidelně, minimálně jednou měsíčně. Tlak kontrolujte u studených pneumatik (vozidlo stálo déle než 3 hodiny nebo ujelo méně než 1,6 km – v takovém případě jsou pneumatiky považovány za studené). Hodnoty tlaku pro studené pneumatiky jsou uvedeny na štítku tlaku pneumatik. V chladných oblastech zvyšte frekvenci kontroly tlaku v pneumatikách.

⚠ Upozornění

- Tlak v pneumatikách kontrolujte pravidelně, zejména před delší jízdou. Nesprávný tlak může zhoršit stabilitu řízení vozidla.
- Příliš vysoký nebo nízký tlak vede k předčasnému opotřebení pneumatik. Při jízdě ve vysoké rychlosti může způsobit poškození pneumatiky nebo její prasknutí.

Kontrola vzhledu kola

1. Zkontrolujte běhoun a bočnice pneumatik, zda nejsou popraskané, naříznuté nebo jinak poškozené.
2. Zkontrolujte, zda nejsou v běhounu nebo bočnici zachyceny kovové předměty, kameny nebo jiné nečistoty.
3. Zkontrolujte disky a paprsky, zda nejsou poškozené, zkorodované nebo deformované, a zda nechybí vyvažovací závaží.
4. Zkontrolujte, zda nejsou disky a matice kol zjevně uvolněné.

⚠ Upozornění

- Pokud opotřebení pneumatik překročí určitou mez, nelze již zaručit jejich přilnavost. Při jízdě ve vysoké rychlosti může snadno dojít ke smyku nebo bočnímu smyku. V krajním případě může dojít k defektu pneumatiky. Pravidelně kontrolujte nerovnoměrné opotřebení pneumatik, včas odstraňujte příčiny, které negativně ovlivňují jejich životnost, a zajistěte tak bezpečnost jízdy.

Kapota

Otevření kapoty

1. Zatáhněte za páčku otevírání kapoty, načež se kapota mírně nadzvedne.

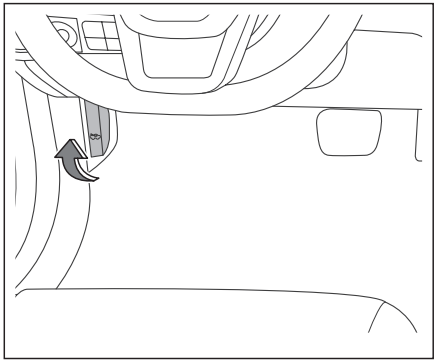

2. Zasuňte ruku pod přední hranu kapoty, posuňte páčku zámku kapoty směrem nahoru a poté kapotu zvedněte.

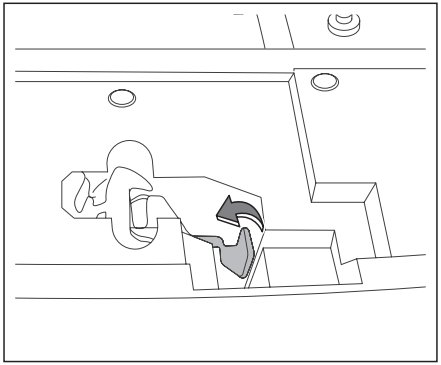

Varování

- Za jízdy za páčku pro odjištění kapoty netahejte.
- Pokud je kapota zvednutá, nestartujte vůz, protože jinak by mohlo dojít k jejímu poškození nebo k nehodě.

Zavření kapoty

1. Při zavírání kapoty ji pomalu spusťte dolů přitlačením za její přední hranu.
2. Před úplným zavřením kapotu rychle a důrazně přitlačte dolů. Po slyšitelném „cvaknutí“ se kapota zajistí.
3. Jemně zatáhněte kapotu nahoru a zkontrolujte, zda je správně zajištěna.

Varování

- Před jízdou zkontrolujte, zda je kapota zajištěna, jinak by se mohla otevřít a bránit ve výhledu za jízdy, což by mohlo vést k dopravní nehodě.

Plnicí hrdlo paliva

Otevření víčka palivové nádrže

1. Víčko palivové nádrže se nachází na zadním levém bočním panelu karoserie vozidla. Kryt palivové nádrže otevřete mírným zatažením za páčku otevírání krytu palivové nádrže, která je umístěna v přední spodní části sedadla řidiče.

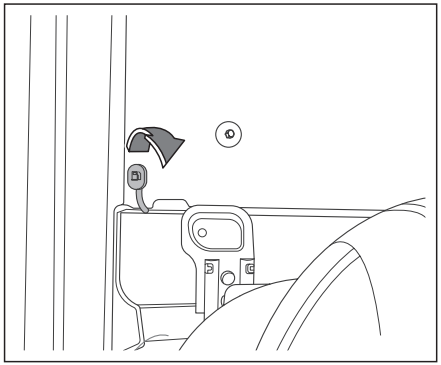

2. Odšroubujte víčko palivové nádrže proti směru hodinových ručiček a odložte jej do držáku na vnitřní straně dvířek.

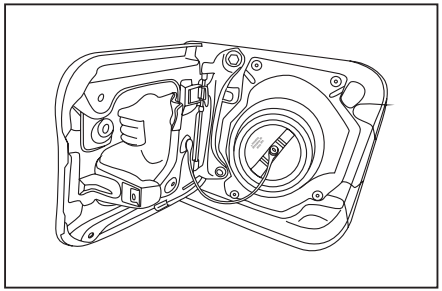

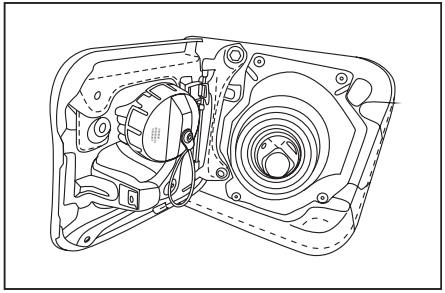

3. Natankujte palivo.

Varování

- Vypněte motor a během tankování nekuřte a nepřibližujte se k vozidlu s otevřeným ohněm.
- Během tankování nepoužívejte mobilní telefon ani jiná rádiová zařízení, protože elektromagnetické záření může generovat jiskry a způsobit požár.
- Nenechte palivo vylít na vozidlo.
- Je třeba přísně dodržovat bezpečnostní pokyny a pokyny pro tankování na čerpací stanici.
- Při čerpání paliva používejte automatickou tankovací pistoli v souladu s předpisy. Když je palivová nádrž plná, palivová pistole se automaticky vypne. Nepokračujte v tankování poté, co se tankovací pistole automaticky vypne. Jinak nebude v palivové nádrži prostor pro expanzi paliva.
- S rostoucí teplotou může palivo unikat z nádrže a rozlité palivo znečišťuje životní prostředí.

Varování

- Rozlité palivo musí být okamžitě odstraněno, aby nedošlo k poškození podběhů kol, pneumatik a karoserie.
- Palivo obsahující bioetanol musí splňovat příslušné normy, aby se zabránilo poškození motoru a palivového systému.
- Víčko palivové nádrže by mělo být vyměněno pouze za nové originální víčko výrobce. Použití nestandardního uzávěru palivové nádrže může vést k vážné poruše a možnému zranění osob.

Upozornění

- Pokud při odšroubování víčka palivové nádrže uslyšíte „syčivý“ zvuk (jedná se o zvuk unikajících výparů), počkejte dokud zvuk neustane, a až poté víčko palivové nádrže odšroubujte.
- Pokud se dvířka palivové nádrže obtížně otevírají kvůli zamrznutí, můžete na ně jemně poklepat, abyste led rozdrtili, a poté se pokusit dvířka otevřít. V případě potřeby na ně nastříkejte speciální přípravek na rozpouštění ledu (ne nemrznoucí směs) nebo odjeďte s vozidlem na teplé místo, aby se led rozpustil.

Zavření víčka palivové nádrže

1. Po načerpání paliva pevně uzavřete víčko a otáčejte jím ve směru hodinových ručiček, dokud neuslyšíte 3 „cvaknutí“.
2. Zatlačte na dvířka palivové nádrže, dokud neuslyšíte slabé „cvaknutí“, a ujistěte se, že jsou zavřená.

Varování

- Po načerpání paliva zkontrolujte, zda jsou těsnicí kroužek víčka palivové nádrže a horní část víčka palivové nádrže čisté.
- Před jízdou se ujistěte, že jsou dvířka palivové nádrže zcela zavřená a zajištěná. Jinak se mohou během jízdy náhle otevřít, poškodit vozidlo nebo způsobit dopravní nehodu.

Plnicí hrdlo AdBlue

Pokud je vaše vozidlo vybaveno vznětovým (naftovým) motorem s vysokými emisními požadavky (Euro 6), je nutné doplňovat aditivum AdBlue.

Jakmile se na přístrojové desce rozsvítí kontrolka systému SCR, měli byste na základě textového upozornění okamžitě doplnit AdBlue pro automobily, které splňuje stanovené požadavky. Nedovolte, aby ve vozidle chybělo aditivum AdBlue, a nepoužívejte neodpovídající AdBlue.

V opačném případě dojde k omezení rychlosti vozidla a omezení točivého momentu motoru, což zkrátí životnost motoru a systému pro úpravu výfukových plynů.

Plnicí hrdlo AdBlue se nachází vedle plnicího hrdla palivové nádrže. AdBlue doplňujte podle následujících kroků:

1. Kryt palivové nádrže se nachází na zadní levé boční straně karoserie vozidla. Kryt palivové nádrže otevřete mírným zatažením za páčku otevírání krytu palivové nádrže, která je umístěna v přední spodní části sedadla řidiče.

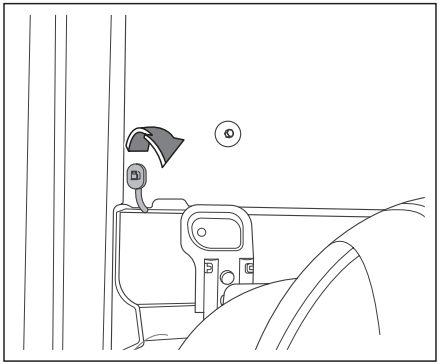

2. Otočením plnicího uzávěru AdBlue (modrý) proti směru hodinových ručiček otevřete hrdlo a doplňte AdBlue.

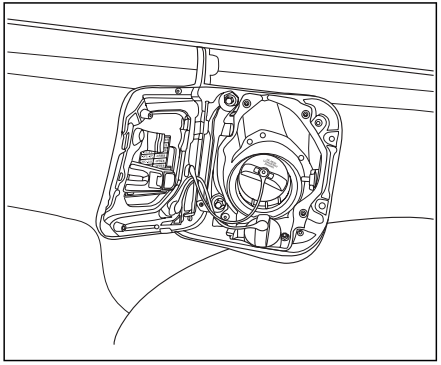

3. Po dokončení plnění nasaďte uzávěr AdBlue zpět a otáčejte jím po směru hodinových ručiček, dokud neuslyšíte zvukové cvaknutí, které značí, že je uzávěr AdBlue správně zajištěn na svém místě.
4. Zavřete kryt palivové nádrže.Plnění lze provádět dvěma způsoby, přičemž se doporučuje ruční plnění.

① Použijte speciální plnicí pistoli pro AdBlue;

② Doplňte ručně.

⚠ Upozornění

- Doplňování aditiva AdBlue snižuje množství emisí. Před použitím vozidla doplňte standardní AdBlue v souladu s místními zákony a předpisy.
- Při doplňování AdBlue je nutné zabránit vniknutí nečistot a používat speciální plnicí hadici. Pokud se do nádrže dostanou nečistoty, způsobí to její ucpání. Abyste zabránili vniknutí nečistot, k čištění příslušenství spojeného s AdBlue vždy používejte čistou (demineralizovanou) vodu. Použití vody z kohoutku je zakázáno.

Upozornění

- AdBlue je alkalická (zásaditá) kapalina, která má silné korozivní účinky na měď, bronz, olovo, zinek, hliník, slitiny hliníku, hořčík, slitiny hořčíku, pájky (včetně olovnatých), cín a další materiály.
- Při ručním plnění je nutné použít trychtýř nebo jiné plnicí příslušenství (nástavec) a doplňovat kapalinu pomalu a konstantní rychlostí. Po prvním přetečení (vypnutí/dosažení okraje) plnění ukončete.
- Po doplnění AdBlue zajistěte, aby bylo okolí plnicího uzávěru AdBlue čisté, čímž předejdete potížím s odšroubováním uzávěru v důsledku krystalizace AdBlue.
- Spotřeba AdBlue u vznětových (naftových) vozidel (Euro 6) činí přibližně 0,2–0,4 l / 100 km; konkrétní spotřeba závisí na reálných provozních podmínkách.

Upozornění

- Znehodnocené nebo silně kontaminované aditivum AdBlue musí být vráceno výrobci k centrální likvidaci (zpracování). Je zakázáno jej vypouštět přímo do životního prostředí, neboť způsobuje jeho znečištění.
- Po prvním přetečení již AdBlue ručně nedoplňujte. Před případným dalším plněním vyčkejte, než AdBlue z plnicí hadice odteče. Opakované přeplňování způsobí poškození nádrže na AdBlue.
- V případě požáru je nutné použít k chlazení velké množství vody, aby se zabránilo explozi v důsledku prudkého nárůstu tlaku v nádrži na AdBlue.
- V případě zasažení očí kapalinou AdBlue vyplachujte oči velkým množstvím vody po dobu minimálně 15 minut, přičemž během vyplachování držte oční víčka otevřená.
- V případě potřísnění kůže kapalinou AdBlue omyjte postižené místo jemným mýdlovým roztokem nebo velkým množstvím vody.

Upozornění

- V případě brnění nebo podráždění dýchacích cest v důsledku vdechnutí výparů se co nejdříve přesuňte na čerstvý vzduch. Pokud příznaky přetrvávají, co nejdříve vyhledejte lékařskou pomoc.

Užitečný objem nádrže na AdBlue: přibližně 11 l. Nepřipravujte AdBlue podomácku (vlastními silami). Doporučuje se zakoupit speciální AdBlue pro automobily na značkových čerpacích stanicích nebo v autorizovaných servisech.

Skladování AdBlue: AdBlue pro motorová vozidla skladujte pokud možno v plastových nádobách při okolní teplotě v rozmezí -5 °C až 25 °C. Vztah mezi skladovací teplotou a dobou použitelnosti (trvanlivostí) je následující:

Teplota	Doba
≤10°C	36 měsíců
≤25°C	18 měsíců
≤30°C	12 měsíců
≤35°C	6 měsíců
>35°C	Kontrola před použitím

Nastavení volantu

Nastavení úhlu volantu

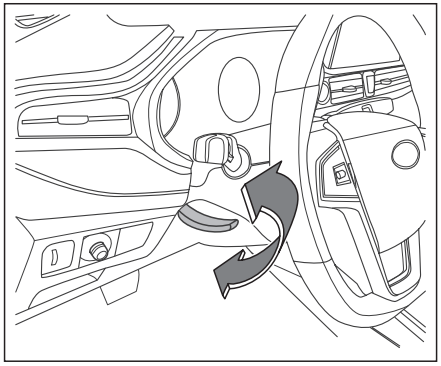

Páčka pro nastavení volantu se nachází na boku sloupku řízení. Postup nastavení je následující:

1. Správně seřiďte sedadlo řidiče.
2. Zatlačte dolů zajišťovací páčku pod volantem.
3. Nastavte volant nahoru nebo dolů tak, aby byl v optimální poloze, přičemž se ujistěte, že jsou vidět všechny kontrolky a výstražné kontrolky na přístrojovém panelu.
4. Zatlačte zajišťovací páčku do nejvyšší polohy, abyste volant zajistili.
5. Zkuste volantem pohybovat nahoru a dolů, abyste se ujistili, že je správně zajištěn.

Varování

- Nesprávné nastavení volantu a nesprávná jízdní poloha mohou způsobit vážná zranění.
- Jakmile dokončíte nastavení volantu, zatlačte zajišťovací páčku zcela dovnitř, abyste volant zablokovali.
- Nenastavujte volant během jízdy. To by mohlo vést ke ztrátě kontroly nad vozidlem a vážnému zranění nebo dokonce smrti.
- Váš hrudník by měl být alespoň 25 cm od středu volantu, protože jen tak může v případě dopravní nehody poskytnout airbag řidiči maximální ochranu.
- Řidič musí mít vždy obě ruce na věnci volantu v polohách 9 a 3 hodin, aby se snížilo možné zranění řidiče v důsledku nafouknutí airbagu.

Varování

- Nikdy nedržte volant oběma rukama v poloze 12 hodin ani jinak (např. ve vnitřní nebo střední části volantu). V opačném případě by mohlo při aktivaci airbagu během dopravní nehody dojít k vážnému zranění paže, ruky a hlavy.

Odemknutí volantu

Po vypnutí vozidla se volant zablokuje, což přestavuje součást systému proti krádeži vozidla.

Po zapnutí zapalování je třeba pohnout volantem jemným otočením na levou a pravou stranu, aby se uvolnil.

Zpětná zrcátka

Vnitřní zpětné zrcátko

Pokud vůz stojí a máte nastavenou pohodlnou jízdní polohu, uchopte střed vnitřního zpětného zrcátka a upravte jeho polohu pohybem nahoru a dolů nebo doleva a doprava, abyste měli za jízdy optimální výhled dozadu.

Varování

- Na vnitřní zpětné zrcátko nevěšte žádné předměty.
- Nastavení vnitřního zpětného zrcátka za jízdy může rozptylovat řidiče a vést k vážným dopravním nehodám.
- Ujistěte se, že je vnitřní zpětné zrcátko ve správné poloze a že vám ve výhledu dozadu nebrání žádné předměty.
- Při parkování, změně jízdního pruhu, předjíždění a odbočování věnujte zvýšenou pozornost situaci kolem vašeho vozidla, protože ve vašem mrtvém úhlu se mohou nacházet jiná vozidla, chodci nebo předměty.

Upozornění

- K čištění vnitřního zpětného zrcátka použijte hadřík s čisticím prostředkem na sklo. Nestříkejte čisticí prostředek přímo na zrcátko – může proniknout do krytu zrcátka a způsobit jeho poškození.
- Vnitřní zpětné zrcátko lze vyjmout. Před jízdou se ujistěte, že je vnitřní zpětné zrcátko bezpečně namontováno.

Ručně nastavitelné vnitřní zpětné zrcátko s clonou

Při jízdě v noci můžete pomocí překlápěcí páčky omezit oslnění světlomety vozidel jedoucích za vámi.

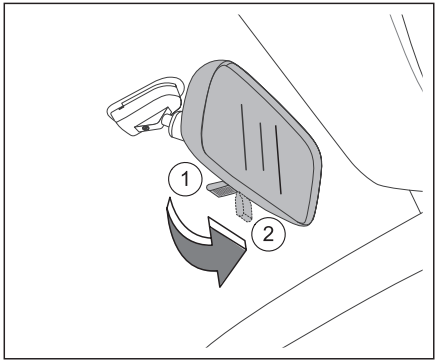

Běžná denní pozice

Nastavte spínač clony pod zrcadlovou plochou vnitřního zpětného zrcátka do polohy (1) (viz obrázek).

Nastavení clony v nočních podmínkách

Spínač pro nastavení clony pod vnitřním zpětným zrcátkem přesuňte do polohy (2) (viz obrázek).

Vnitřní zpětné zrcátko s automatickou clonou

Při jízdě v noci můžete pomocí tohoto spínače omezit oslnění světlomety vozidel jedoucích za vámi.

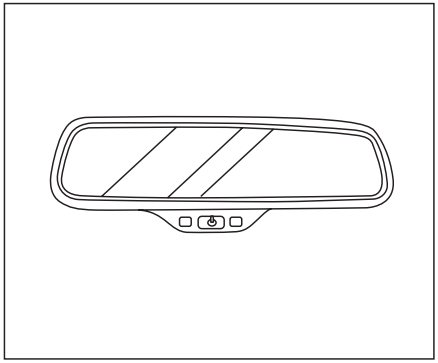

Pokud je spínač zapalování v poloze „ZAPNUTO“ (ON), je funkce automatického zaclonění standardně zapnutá. Vnitřní zpětné zrcátko automaticky omezí odraz světla podle intenzity světlometů vozidel jedoucích za vámi. Opětovným stisknutím tohoto spínače funkci automatického zaclonění vypnete.

Elektricky nastavitelná vnější zpětná zrcátka

Panel pro nastavení vnějších zpětných zrcátek se nachází vlevo dole na přístrojové desce na straně řidiče.

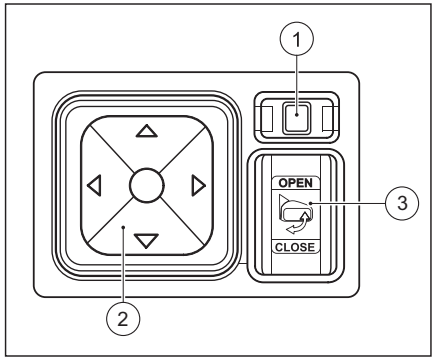

1. Přepínač pro výběr vnějšího zpětného zrcátka
2. Nastavení pozice vnějšího zpětného zrcátka
3. Spínač sklápění vnějšího zpětného zrcátka

Nastavení úhlu vnějšího zpětného zrcátka

Před jízdou nastavte úhel vnějších zpětných zrcátek podle potřeby tak, abyste dosáhli lepšího výhledu. Postup nastavení je následující:

1. Nastavte klíč zapalování do polohy „ACC“ nebo „ON“.
2. Přepnutím voliče ① do pravé nebo levé polohy můžete začít nastavovat pravé nebo levé vnější zpětné zrcátko.
3. Pomocí pozičních tlačítek ② upravte úhel zrcátka nahoru, dolů, doleva nebo doprava.

Elektrické sklápění vnějších zrcátek

Pokud je vozidlo vybaveno funkcí elektrického sklápění, nesklápějte vnější zpětná zrcátka ručně.

1. Nastavte klíč zapalování do polohy „ACC“ nebo „ON“
2. Stiskněte tlačítko „CLOSE“ na spínači sklápění zpětných zrcátek ③; zpětné zrcátko se automaticky sklopí.
3. Stiskněte tlačítko „OPEN“ na spínači sklápění zpětných zrcátek ③; zpětné zrcátko se automaticky vyklopí.

Varování

- Pokud je k dispozici funkce elektrického sklápění, je ruční sklápění zpětných zrcátek zakázáno.

Automatické sklápění vnějších zpětných zrcátek

Pokud je vozidlo vybaveno funkcí automatického sklápění, vnější zpětná zrcátka se při zamykání a odemykání automaticky sklopí a vyklopí.

Varování

- Před jízdou musí být vnější zpětná zrcátka opět zvednuta a správně nastavena. Nenastavujte vnější zpětná zrcátka za jízdy.
- Při nastavování vnějších zpětných zrcátek věnujte pozornost okolí, abyste předešli zranění nebo poškození zrcátek. Při nastavování vnějších zrcátek dávejte pozor, abyste si neskřípli prsty.

Varování

- Přestože může zakřivené (konvexní nebo sférické) vnější zpětné zrcátko rozšířit zorné pole řidiče, odrážený objekt je menší a jeví se dále, než ve skutečnosti je.
- Používání zakřiveného vnějšího zrcátka k posouzení vzdálenosti od ostatních vozidel při změně jízdního pruhu může vést k vážným dopravním nehodám.
- Pokud je vůz vybaven elektricky ovládanými vnějšími zpětnými zrcátky, a zrcátka se vlivem vnějších sil pohnou, například při kolizi, musí být před běžným použitím nejprve kompletně elektricky sklopena. Za žádných okolností nesklápějte vnější zpětná zrcátka ručně, mohlo by to ovlivnit funkci jejich mechanismu.

Upozornění

- Vnější zpětná zrcátka musí být během jízdy správně nastavena a používána, aby poskytovala lepší výhled na okolí a ostatní vozidla.
- Nesprávná údržba vnějších zpětných zrcátek může vést k jejich poškození. Neodstraňujte led z povrchu vnějších zpětných zrcátek.
- Pokud je pohyb vnějších zpětných zrcátek omezen ledem nebo jinými předměty, neseřizujte je silou.
- Při mytí vozidla v automatické myčce musí být vnější zpětná zrcátka sklopená.
- Elektricky ovládané vnější zpětné zrcátko nevysouvejte ani nesklápějte ručně, mohlo by dojít k poškození jeho mechanismu.
- Pokud selže funkce elektrického nastavení, můžete ručně zatlačit na vnější okraj vnějšího zrcátka a nastavit jeho polohu.

Startování a jízda

4

Období záběhu 104
- Pneumatiky 104
- Brzdové destičky 104
- Motor 104

Bezpečnostní opatření při startování a jízdě 105
- Systém monitorování tlaku v pneumatikách 105
- Jízda po vozovce ve špatném stavu 108
- Pokyny pro jízdu po silnici a v terénu 108

Startování vozidla 110
- Bezpečnostní opatření při startování vozidla 110
- Spínač zapalování 111

Řízení 114
- Bezpečná jízda 114
- Seznámení s převodovými stupni 115
- Řazení rychlostních stupňů 116
- Zařazení polohy P 117
- Zařazení polohy D/R/N 117
- Zařazení polohy M 117
- Nouzové odblokování polohy P 118
- Zahájení jízdy 119
- Parkování 119

Způsob použití elektronicky řízeného pohonu všech kol 120
- Popis jízdních režimů a jejich využití 120
- Postup přepínání režimu jízdy 121

Jízdní režimy 123
- Ekonomický režim (ECO) 123
- Standardní režim (Normal) 123
- Sportovní režim (Sport) 123
- Zimní režim 123

Hospodárná jízda 123
- Doporučení pro jízdu 123
- Zlepšení spotřeby paliva a snížení emisí oxidu uhličitého 124

Systém posilovače řízení 125
Elektrický posilovač řízení 125
Řízení v nouzové situaci 125
Smyk 126

Brzdový systém 126
Upozornění na opotřebení brzdových destiček 127
Důležité parametry brzdového systému 127

Brzdové asistenční systémy 128
Elektronický stabilizační systém (ESC) 128
Protiblokovací brzdový systém (ABS) 130
Elektronické rozdělení brzdné síly (EBD) 131
Systém kontroly trakce (TCS) 131
Asistent rozjezdu do kopce (HAC) 131
Hydraulický brzdový asistent (HBA) 131
Systém přemostění brzd (BOS) 131

Systém parkovací brzdy 132
Elektronická parkovací brzda (EPB) 133
Funkce Auto Hold 134

360° kamerový parkovací systém 135
Jak používat 360° kamerový parkovací systém 136
Rozhraní 360° kamerového parkovacího systému 136

Radarové senzory pro couvání 137
Jak používat zadní radarové senzory 139
Typy výstrah zadních radarových senzorů 139
Neobvyklý stav zadního radarového systému 140

Zadní kamera pro couvání 141
Jak používat zadní kameru pro couvání 142

Tempomat (CCS) 142
Jak používat tempomat 143

Systém řízení emisí 144
Lambda sonda 144
Vysokotlaké vstřikování common-rail 144
Oxidační katalyzátor dieselového motoru (DOC) 145
Recirkulace výfukových plynů (EGR) 145
Filtr pevných částic (DPF) 145

Různé jízdní situace 148
Neřiďte po požití alkoholu 148
Jízda v noci 148
Jízda ve městě 148
Jízda po kluzkých silnicích za deště 149
Projíždění hlubokou vodou 149
Jízda do kopce a v horách 150
Parkování na rampě 151
Jízda v chladném podnebí 152
Mikrospánek 153

Adaptivní tempomat (ACC) 154

Elektronická uzávěrka diferenciálu 159
Úvod k uzávěrce diferenciálu 159

Detekce mrtvého úhlu (BSD) 160

Systém varování před opuštěním jízdního pruhu (LDW) 164

Asistent udržování v jízdním pruhu (LKA) 166

Varování před čelním nárazem (FCW) 167

Autonomní nouzové brzdění při couvání (R-AEB) .. 168

Autonomní nouzové brzdění (AEB) 168

Systém sledování řidiče (DMS) 169

Rozpoznávání dopravních značek (TSR) 170

Asistent rychlostních omezení (SLA) 171

Inteligentní adaptivní tempomat (IACC) 171

Období záběhu

Před jízdou zkontrolujte hladinu motorového oleje, tlak v pneumatikách, hladinu chladicí kapaliny a kapaliny v ostřikovačích. Během období záběhu dodržujte níže uvedené pokyny.

Pneumatiky

Během prvních 500 kilometrů jízdy s novými pneumatikami dbejte zvýšené opatrnosti. Nová pneumatika nemá na začátku používání optimální přilnavost, proto je třeba ji zajet.

Brzdové destičky

Nové brzdové destičky nedosahují během prvních 200 km optimálního brzdného účinku. Je nutné je nejprve zajet, aby dosáhly nejlepšího třecího výkonu. Brzdný účinek lze dočasně zvýšit silnějším sešlápnutím brzdového pedálu.

⚠ Upozornění

- Brzdové destičky a brzdové kotouče se opotřebovávají různou měrou. Míra opotřebení závisí na stylu jízdy a návycích řidiče.
- V závislosti na rychlosti, brzdné síle a okolních podmínkách může při brzdění docházet k hluku, což je normální jev.

Motor

Životnost, provozní spolehlivost i hospodárnost motoru úzce souvisejí s podmínkami jeho záběhu.
Nový motor musí před běžným používáním projít záběhovým procesem, při kterém se zatížení postupně zvyšuje od nulového zatížení, aby se všechny třecí plochy správně zaběhly.

⚠ Upozornění

- Záběhová doba motoru je prvních 3 000 km provozu.
- Během jízdy nenechávejte motor běžet ve vysokých otáčkách naprázdno. Otáčky motoru by neměly překročit 4 000 ot./min. Nenechávejte motor běžet na volnoběh déle než 3 minuty.
- Rychlost udržujte do 80 km/h.
- V období záběhu zrychlujte plynule a bez prudkých změn. Vyhněte se zbytečnému zastavování a brzdění, pokud nejde o nouzovou situaci.
- Během prvních 1 000 km netahejte přívěs ani jiné vozidlo.
- Neudržujte dlouhodobě příliš nízké ani vysoké otáčky. V průběhu záběhu je vhodné otáčky motoru měnit, aby došlo k jeho správnému zaběhnutí.

Upozornění

- Během záběhu je třeba věnovat pozornost provozním podmínkám jednotlivých systémů motoru. Pokud je zjištěna závada nebo anomálie, je třeba ji nejprve odstranit a poté pokračovat v procesu záběhu.

Bezpečnostní opatření při startování a jízdě

Systém monitorování tlaku v pneumatikách

V režimu jízdy systém monitorování tlaku v pneumatikách sleduje tlak a teplotu pneumatik. Při překročení nastavených hodnot včas upozorní řidiče a umožňuje průběžně sledovat stav pneumatik, čímž snižuje riziko dopravních nehod způsobených jejich poruchou a zvyšuje bezpečnost jízdy.

Popis upozornění na tlak v pneumatikách

Systém monitorování tlaku v pneumatikách informuje o stavu tlaku a systému prostřednictvím kontrolky poruchy tlaku v pneumatikách na přístrojovém panelu:

Kontrolka	Název	Typ	Svícení
	Kontrolka abnormálního tlaku v pneumatikách	Alarm nízkého tlaku	Trvale svítí
		Alarm vysokého tlaku	Trvale svítí
		Alarm vysoké teploty	Trvale svítí
TPMS	Systém monitorování tlaku v pneumatikách	Nesprávné měření	Bliká
		Porucha systému	Trvale svítí

Upozornění

- Pokud kontrolka poruchy tlaku v pneumatikách svítí trvale nebo bliká, co nejdříve zastavte, zkontrolujte stav pneumatik a navštivte autorizovaný servis JAC.
- Pokud je nutné vyměnit pneumatiku, obraťte se na autorizovaný servis JAC, aby provedl opětovné spárování systému monitorování tlaku. V opačném případě se může kontrolka poruchy rozsvítit.
- Systém monitorování tlaku v pneumatikách (TPMS) je pouze pomocný systém. Přenos signálu probíhá na vysoké frekvenci. Pokud je dlouhodobě rušen elektromagnetickým polem o stejné frekvenci, může se zobrazit hlášení o poruše systému. Po opuštění oblasti se silným elektromagnetickým polem se stav automaticky vrátí do normálu, což je běžné.

Upozornění

- Při jízdě nebo zatáčení na nerovné vozovce jsou pneumatiky zatěžovány nerovnoměrně. V důsledku toho se může dočasně jevit tlak v pneumatikách jako příliš vysoký nebo nízký a systém může ojediněle spustit výstrahu. Jakmile vozidlo pojede po rovném a hladkém povrchu a tlak bude v normě, upozornění se automaticky zruší. Jedná se o běžný jev.
- Standardní tlak v pneumatikách je 250 kPa (podrobnosti naleznete na štítku s tlaky vzduch v pneumatikách na levém B-sloupku). Sledujte tlak v pneumatikách v reálném čase a zajistěte, aby nebyl příliš vysoký ani příliš nízký; udržujte jej v rozmezí ±10 kPa od standardního tlaku v pneumatikách.

Zobrazení tlaku a teploty v pneumatikách

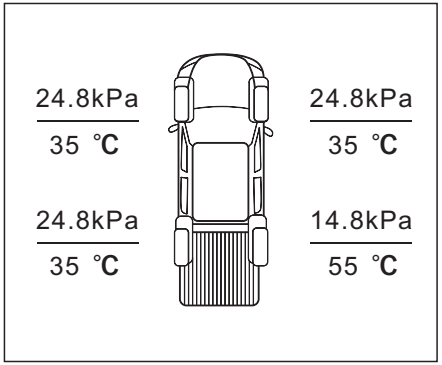

Aktuální stav pneumatik lze zobrazit na multimediální obrazovce. Po klepnutí na ikonu monitorování tlaku v pneumatikách se zobrazí příslušné rozhraní. Informace o tlaku v pneumatikách lze zobrazit také na přístrojovém panelu.

Upozornění

- Informace o tlaku v pneumatikách se zobrazí postupně, když rychlost vozidla překročí 30 km/h.

Význam zobrazení ukazatelů pneumatik v grafickém rozhraní:

Bílá: pokud je aktuální tlak v pneumatikách přibližně shodný s předepsanou hodnotou, zobrazuje se hodnota tlaku bíle. Systém tím informuje řidiče, že tlak je v normě.
Červená: pokud je aktuální tlak vyšší nebo nižší než předepsaná hodnota, označení, grafika i hodnota tlaku příslušné pneumatiky se zobrazují červeně. Systém tím upozorňuje na příliš vysoký nebo nízký tlak.
Pokud teplota pneumatiky překročí 85 °C, označení, grafika i hodnota příslušné pneumatiky se zobrazují červeně. Systém tím upozorňuje na příliš vysokou teplotu pneumatiky.
Rychlé blikání: pokud dochází k rychlému úniku vzduchu z pneumatiky, příslušný ukazatel rychle bliká, čímž upozorňuje na rychlý pokles tlaku.

Varování

- Nízký tlak v pneumatikách nebo rozdíly v tlaku mohou způsobit prasknutí pneumatiky a zvýšit riziko dopravní nehody.
- Když se rozsvítí výstražná kontrolka, je třeba co nejdříve zastavit a zkontrolovat stav pneumatik.
- Nesprávný nebo nízký tlak v pneumatikách urychluje jejich opotřebení, snižuje stabilitu jízdy a prodlužuje brzdnou dráhu.
- Pneumatiky s nesprávným nebo nízkým tlakem mohou náhle selhat, což může vést k jejich prasknutí a ztrátě kontroly nad vozidlem.

Varování

- Při jízdě na pneumatikách s nedostatečným tlakem dochází k rychlému zvyšování jejich teploty, což může vést k jejich deformaci nebo až k defektu.
- Při jízdě vysokou rychlostí jsou pneumatiky náchylné k přehřátí, což může způsobit jejich prasknutí a ztrátu kontroly nad vozidlem.
- Příliš vysoký i příliš nízký tlak v pneumatikách vede k předčasnému opotřebení pneumatik a zhoršení jízdní stability vozidla.

Jízda po vozovce ve špatném stavu

Před jízdou

1. Naplánujte si trasu předem a snažte se vyhnout jízdě po vozovkách ve velmi špatném stavu.
2. Pokud se jim nelze vyhnout, jeďte opatrně a neriskujte!
3. Zavazadla a další předměty uložte do zavazadlového prostoru tak, aby se během jízdy nepohybovaly.

Za jízdy

1. Při jízdě po hrbolatých silnicích buďte opatrní a předvídaví. Nadměrná rychlost a nesprávná jízda mohou způsobit škody a zranění.
2. Dbejte na to, aby rychlost jízdy odpovídala stavu vozovky, terénu, provozu a povětrnostním podmínkám. Je třeba jezdit opatrně.
3. Jezděte po silnicích, kde je to povoleno.

Po jízdě

1. Po jízdě po špatném povrchu odstraňte větve a jiné nečistoty zachycené v masce chladiče, na spodní části vozidla a na kolech. Zvláštní pozornost věnujte odstranění kamenů z běhounu pneumatik.
2. Očistěte karoserii a podlahu vozidla a zkontrolujte, zda nedošlo k jeho poškození.
3. Očistěte znečištěná skla, světlomety, zadní světla a osvětlení registrační značky.
4. Proveďte zkoušku brzd (zejména po projetí vodou).

Pokyny pro jízdu po silnici a v terénu

Vaše vozidlo je určeno pro běžný provoz a částečně i pro lehký terén. Vyhněte se jízdě v náročných podmínkách, jako je hluboká voda nebo bláto.
Vozidlo s pohonem dvou kol (2WD) má v terénu a při vyprošťování ze sněhu, bláta nebo podobných situací horší schopnosti než vozidlo s pohonem všech kol (4WD).

Varování

- Při opuštění zpevněné komunikace jezděte opatrně a vyhýbejte se nebezpečným místům. Řidič i spolujezdci musí sedět správně na svých sedadlech a mít zapnuté bezpečnostní pásy.
- Neprojíždějte svahy šikmo. Vždy je překonávejte přímo nahoru nebo dolů, abyste předešli převrácení vozidla.
- Nezajištěná zavazadla se mohou v terénu uvolnit a pohybovat. Ujistěte se, že jsou všechna zavazadla řádně upevněna, aby nemohla při jízdě vypadnout dopředu a zranit cestující.
- Na vrcholu stoupání buďte opatrní. Po přejetí vrcholu může terén náhle klesat nebo se mohou objevit jiné překážky, které mohou vést k nehodě.

Varování

- Pokud motor vynechává nebo se vám nedaří vyjet strmý kopec, nepokoušejte se otáčet. Vozidlo by se mohlo naklonit nebo převrátit. Pro couvání používejte zpátečku (R). Necouvejte pouze pomocí brzdění s převodovkou v poloze „N“ (neutrál), mohlo by dojít ke ztrátě kontroly nad vozidlem.
- Při jízdě z kopce může intenzivní brzdění způsobit přehřátí brzd a jejich selhání, což může vést ke ztrátě kontroly nad vozidlem a nehodě. Brzděte přerušovaně a regulujte rychlost zařazením nižšího převodového stupně.
- Aby nedošlo ke zvýšení těžiště vozidla, nepřekračujte maximální povolené zatížení a náklad rozložte rovnoměrně. Upevněte jej co nejníže a směrem dopředu. Nepoužívejte pneumatiky větších rozměrů, než jsou uvedeny v tomto návodu, jinak hrozí převrácení vozidla.

Varování

- Při jízdě v terénu nedržte volant zevnitř. Volant se může náhle otočit a poranit vám ruce. Držte ruce na vnější části věnce volantu.
- Při silném bočním větru zpomalte. Čím výše má vozidlo těžiště, tím je na boční vítr citlivější. Snížením rychlosti zlepšíte kontrolu nad vozidlem.
- Při použití režimu 4WD nepřekračujte jízdní možnosti pneumatik.
- Pokud běží motor, nepokoušejte se zvedat dvě kola nad zem a současně zařazovat jakýkoli jízdní stupeň. Mohlo by dojít k poškození převodového ústrojí nebo k nečekanému pohybu vozidla, což může vést k vážnému poškození vozidla nebo ke zranění osob.
- Pokud se některé kolo kvůli nerovnému povrchu zvedne do vzduchu, neprotáčejte jej nadměrně.
- Prudká akcelerace, ostré zatáčení nebo nouzové brzdění mohou vést ke ztrátě kontroly nad vozidlem.

Varování

- Po jízdě v blátě nebo vodě vždy ihned zkontrolujte brzdy.
- Po jízdě v písku, blátě nebo ve vodě až do úrovně náboje kol je nutná častější údržba vozidla.
- Používejte vždy čtyři pneumatiky stejného rozměru a konstrukce. Při jízdě na kluzkém povrchu použijte protiskluzové řetězy na zadních kolech a jezděte opatrně.
- Vyhněte se parkování na strmém svahu. Nechtěný pohyb vozidla může způsobit zranění osob.

Startování vozidla

Bezpečnostní opatření při startování vozidla

Před vstupem do vozidla zkontrolujte jeho stav a okolí. Před odjezdem zkontrolujte následující:

1. Zkontrolujte, zda jsou všechna okna, zrcátka a vnější světla čistá.
2. Zkontrolujte stav pneumatik.
3. Zkontrolujte, zda pod vozidlem není uniklý olej.
4. Při couvání se ujistěte, že za vozidlem nejsou žádné překážky.
5. V souladu s plánem údržby pravidelně kontrolujte hladiny provozních kapalin, jako je motorový olej, chladicí kapalina motoru, brzdová kapalina a kapalina do ostřikovačů.

Bezpečnostní opatření před nastartováním

1. Zavřete a zamkněte všechny dveře.
2. Zkontrolujte, zda jsou úložné prostory vozidla, předměty ve schránce a střecha bezpečně upevněny.
3. Zajistěte, aby všechna okna poskytovala volný výhled.
4. Nastavte vnitřní a vnější zpětná zrcátka vozidla.
5. Nastavte sedadlo do nejvhodnější polohy tak, aby byly všechny ovládací prvky vozidla snadno přístupné.
6. Řidič a spolujezdci musí být připoutáni bezpečnostními pásy.
7. Zkontrolujte, zda všechna světla fungují správně.
8. Zkontrolujte přístrojovou desku.
9. Zkontrolujte, zda kontrolka ukazuje normální stav, když je spínač zapalování otočen do polohy „ON“.
10. Zkontrolujte, zda tlak v pneumatikách odpovídá požadavkům a zda je k dispozici dostatek paliva.
11. Při jízdě s dětmi nezapomeňte ve vozidle použít vhodnou dětskou bezpečnostní sedačku, která dítě chrání s ohledem na jeho výšku a hmotnost.
12. Mějte na paměti, že léky, alkohol nebo drogy mohou zhoršit schopnost reagovat.

Varování

- Pro bezpečné používání vozidla se před jízdou seznamte s vozidlem a jeho výbavou.
- Při řízení vždy používejte vhodnou obuv. Nevhodná obuv (např. boty na vysokém podpatku, lyžařské boty, sandály apod.) může ztížit ovládání vozidla.

Spínač zapalování

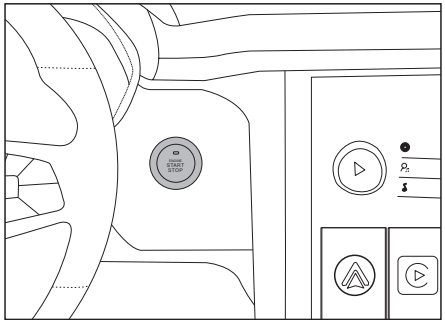

Pokud se klíč Smart Key nachází ve vnitřním snímaném prostoru, řidič může nastartovat motor stisknutím tlačítkového spínače zapalování (START), aniž by musel klíč vyjímat z kapsy nebo tašky.

Varování

- Při jízdě mějte klíč Smart Key vždy u sebe.
- Nepokládejte klíč Smart Key na palubní desku, podlahu, přístrojovou desku, přihrádku na rukavice ani do prostoru mezi zadním sedadlem a zavazadlovým prostorem. V opačném případě nelze motor nastartovat.
- Pokud je baterie vozidla vybitá, není možné přepnout spínač zapalování z polohy „LOCK“ a není možné pohnout volantem, pokud je aktivní zámek řízení.
- Nestartujte motor v uzavřených nebo špatně větraných prostorách. Oxid uhelnatý, který vozidlo vypouští, je bezbarvý, bez zápachu a chuti a může způsobit otravu nebo dokonce smrt.
- Nestartujte motor se sešlápnutým akceleračním pedálem, jinak by se vozidlo mohlo nechtěně rozjet a způsobit dopravní nehodu.

Varování

- Nestartujte motor roztlačením ani tažením vozidla. Nespálené palivo by se mohlo dostat do katalyzátoru a poškodit jej.
- Během jízdy nemačkejte spínač zapalování. Mohlo by dojít k zablokování volantu a ztrátě kontroly nad vozidlem, což může vést k vážnému poškození vozidla nebo zranění osob.
- Nenechávejte spínač zapalování dlouhodobě v poloze „ACC“ nebo „ON“, aby nedošlo k vybití baterie.

Polohy spínače zapalování

Pokud není sešlápnutý brzdový pedál (model s automatickou převodovkou), stiskněte tlačítko startéru a jeho poloha se bude měnit následovně:

Jedním stisknutím přepnete do polohy „ACC“, dvojitým stisknutím přepnete do polohy „ON“, trojitým stisknutím přepnete do polohy „OFF“ a čtyřnásobným stisknutím přepnete zpět do polohy „ACC“.

Při sešlápnutém brzdovém pedálu (u modelů s automatickou převodovkou) stiskněte spínač START jednou pro přepnutí do polohy „ON“ a dvakrát pro přepnutí do polohy „OFF“.

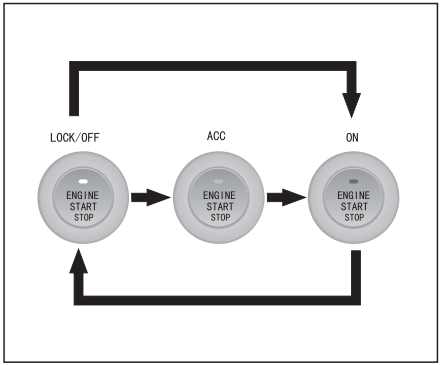

Otevřením nebo zavřením dveří se systém vrátí z polohy OFF (Vypnuto) do polohy LOCK (Zámek).

Funkce jednotlivých poloh spínače zapalování jsou následující:

Poloha	Popis	Barva kontrolky
LOCK	Volant je zablokovaný, vozidlo je vypnuté a nelze používat žádné elektrické funkce.	Nesvítí
ACC	Volant se odemkne a můžete používat elektrické funkce (např. rádio).	Oranžová
ON	Po nastartování vozidla lze používat všechny elektrické funkce, jako například elektrické ovládání oken atd.	Zelená
START	Tato poloha slouží pouze k nastartování motoru.	Nesvítí

Startování motoru

Před nastartováním motoru se ujistěte, že máte klíč u sebe, a postupujte následovně:

1. Před nastartováním motoru přesuňte řadicí páku do polohy „P“.
2. Sešlápněte brzdový pedál, kontrolka se rozsvítí zeleně.
3. Pokud se klíč s dálkovým ovládáním nachází v účinné oblasti, stiskněte spínač zapalování pro spuštění motoru.

Upozornění

- Pokud motor není nastartován a spínač zapalování je v poloze „ON“, u vznětového motoru sledujte kontrolku předehřevu na přístrojovém panelu a motor nastartujte ihned po jejím zhasnutí.
- Doba startování motoru nesmí jednorázově překročit 8 sekund a interval mezi jednotlivými pokusy o startování nesmí být kratší než 2 minuty. Pokud motor nenastartuje ani po třech po sobě jdoucích pokusech, okamžitě startování přerušte a kontaktujte autorizovaný servis JAC.
- Funkce inteligentního startování nemusí fungovat správně za následujících podmínek:

  (1) Klíč Smart Key se nenachází ve vozidle;

Upozornění

(2) Baterie v klíči Smart Key je příliš vybitá;

(3) V blízkosti se nacházejí objekty se zařízeními, která vyzařují silné elektromagnetické vlny, jako jsou televizní věže, elektrárny nebo rozhlasové stanice;

(4) Smart Key je v kontaktu s kovovými předměty nebo je jimi zakrytý;

(5) Smart Key je odložen v rohu vozidla.

Nouzové startování motoru

Pokud motor nelze normálně nastartovat, lze se pokusit o jeho nouzové nastartování:

1. Před nastartováním motoru přesuňte řadicí páku do polohy „P“ a přepněte spínač START do polohy „ACC“.
2. Bez sešlápnutí brzdového pedálu stiskněte a podržte spínač START po dobu 15 sekund pro provedení nouzového nastartování motoru.

Vypnutí motoru

1. Po úplném zastavení vozidla přesuňte řadicí páku do polohy „P“.
2. Stisknutím spínače START vypněte motor a přepněte jej do polohy „OFF“.

Varování

- Po jízdě pod vysokým zatížením nebo po dlouhou dobu jej nechte před vypnutím 3–5 minut běžet na volnoběh. Tím zajistíte rovnoměrné ochlazení motoru, čímž předejdete deformaci některých součástí v důsledku rychlého zchlazení a samovznícení motoru.

Nouzové vypnutí motoru

Pro nouzové vypnutí motoru stiskněte a podržte spínač zapalování po dobu asi 3 sekund nebo jej stiskněte 3krát po sobě během 3 sekund.

Nebezpečí

- Pokud dojde k vypnutí zapalování vozidla během jízdy, posilovač řízení přestane fungovat. Používejte proto tuto funkci s maximální opatrností.

Řízení

Bezpečná jízda

Opatrná jízda je nezbytnou podmínkou pro zajištění bezpečnosti a komfortu. Jezděte prosím obezřetně.

1. Řádně si zapněte bezpečnostní pás.
2. Udržujte dostatečný odstup od vozidla před vámi, protože nelze předvídat, kdy náhle zabrzdí nebo změní směr jízdy.
3. Řidič musí být plně soustředěn na řízení a připraven reagovat na různé situace. Jakékoli rozptýlení (např. telefonování, čtení nebo zvedání předmětů ze země) může narušit řízení a způsobit dopravní nehodu.
4. Vyvarujte se nebezpečného chování, jako je překračování rychlosti, rychlé projíždění zatáček nebo prudké manévrování.
5. Neřiďte, pokud jste unavení nebo pod vlivem alkoholu. Neřiďte ani při užívání léků, které způsobují ospalost.
6. Pokud levé nebo pravé kolo vozidla sjede z vozovky, postupujte následovně:
   (1) Zachovejte klid a nepanikařte.
   (2) Nebrzděte.
   (3) Držte volant pevně oběma rukama a udržujte nad ním kontrolu.
   (4) Uvolněte pedál plynu a postupně snižujte rychlost, pokud je to vhodné
   (5) Po snížení rychlosti se vraťte na silnici, jakmile to dopravní a silniční podmínky dovolí.
7. Vzhledem k tomu, že otáčky studeného motoru jsou vyšší, je třeba dbát zvýšené opatrnosti při řazení rychlostních stupňů během zahřívací fáze po nastartování vozidla.
8. Po ponoření brzdy do vody se brzdná dráha prodlouží. Jezděte bezpečnou rychlostí a vyhněte se vysokým rychlostem. Současně několikrát sešlápněte brzdový pedál, abyste odstranili zbytky vody.

Pedály vozu

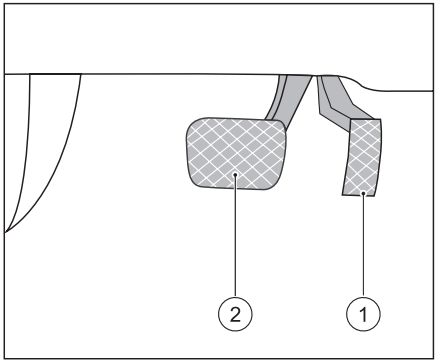

1. Akcelerační pedál
2. Brzdový pedál

⃠ Varování

- Předměty v prostoru pro nohy řidiče mohou bránit řidiči v ovládání pedálů, což může vést ke ztrátě kontroly nad vozidlem a vážným nehodám.
- Během jízdy nedovolte, aby do prostoru pro nohy řidiče spadly jakékoli předměty.
- Žádný pedál nesmí být zakrytý předměty nebo rohožemi. Pokud je na podlaze rohožka, použijte k jejímu upevnění v prostoru pro nohy vhodný upevňovací prvek. Ujistěte se, že nebrání normálnímu fungování pedálů.

Seznámení s převodovými stupni

Představení převodových stupňů vozidla je následující:

Stupeň	Symbol	Funkce
Parkovací stupeň	P	Upozorňuje řidiče na závadu při autodiagnostice ESCL, která má vliv na funkčnost systému ESCL.
Zpětný chod	R	Signál rychlosti vozidla přijímaný systémem ESCL je abnormální, což má vliv na funkčnost systému ESCL.
Neutrál	N	Upozorňuje řidiče na závadu v systému ESCL nebo na problém s připojením kabelového svazku ESCL.
Automatický režim (poloha pro jízdu)	D	Když je zařazen stupeň D, vozidlo se automaticky rozjede vpřed. Podle potřeby řidiče lze sešlápnutím plynového nebo brzdového pedálu upravovat rychlost jízdy.
Manuální režim	M	Když je zařazen stupeň M, lze řadit rychlostní stupně ručně a ovládat tak vozidlo flexibilněji.

Varování

- Při přechodném stání se zařazeným neutrálem N se ujistěte, že je zatažená parkovací brzda nebo sešlápnutý brzdový pedál. V opačném případě se vozidlo může samovolně rozjet a způsobit nehodu.
- Je přísně zakázáno nechat vozidlo jet setrvačností se zařazeným neutrálem N; v opačném případě hrozí riziko nehody.
- Ihned po zařazení stupně D se vozidlo začne pomalu pohybovat vpřed, a to i bez sešlápnutí plynového pedálu. Pro zastavení vozidla sešlápněte brzdový pedál.

Řazení rychlostních stupňů

Po nastartování motoru lze standardně řadit rychlostní stupně. Před rozjezdem vozidla je nutné mít neustále sešlápnutý brzdový pedál; v opačném případě se vozidlo po zařazení polohy pro jízdu začne samovolně pohybovat.

Varování

- Aby se předešlo poškození vozidla nebo nehodám, musí vozidlo před řazením rychlostních stupňů úplně zastavit.
- Je zakázáno řadit zpětný chod během jízdy, jinak dojde k poškození převodovky.
- Nesprávné řazení rychlostních stupňů může vést ke ztrátě kontroly nad vozidlem a způsobit nehodu nebo vážná zranění.
- Pokud se na přístrojové desce zobrazí varování o závadě převodovky, může převodovka přejít do nouzového režimu. V takovém případě lze zařadit pouze některé konkrétní stupně, případně nelze řadit vůbec, a může dojít k vypnutí motoru.

Varování

- Co nejdříve zaparkujte vozidlo na bezpečném místě a kontaktujte autorizovaný servis.

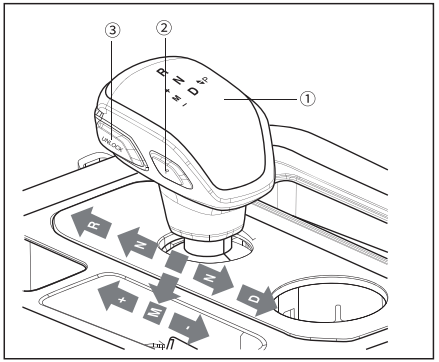

(Levostranné řízení)

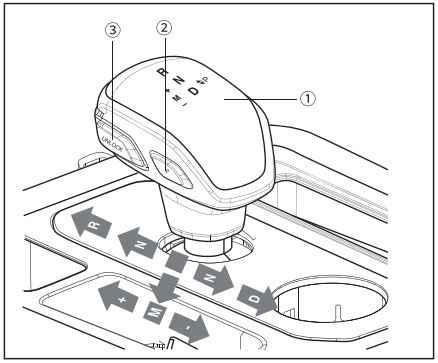

(Pravostranné řízení)

① Řadicí páka

② Tlačítko polohy P

③ Tlačítko UNLOCK

Zařazení polohy P

Když vozidlo stojí, stiskněte tlačítko polohy P ②.Sešlápněte brzdový pedál a stiskněte tlačítko UNLOCK ③, čímž vozidlo přeřadí z polohy P do jiného rychlostního stupně.

ⓘ Upozornění

- Vozidlo automaticky přeřadí do polohy P za následujících podmínek:

  (1) Vozidlo stojí a spínač START je přepnut do režimu LOCK.

  (2) Vozidlo stojí, bezpečnostní pás řidiče není zapnutý, plynový ani brzdový pedál není sešlápnutý a jsou otevřené dveře na straně řidiče.

- Když jsou dveře řidiče otevřené a bezpečnostní pás je zapnutý, je dovoleno z polohy P vyřadit. Když jsou dveře řidiče otevřené a bezpečnostní pás není zapnutý, z polohy P vyřadit nelze.

Zařazení polohy D/R/N

Krátce zatlačte řadicí páku v požadovaném směru. V případě potřeby ji zatlačte až za bod odporu. Po uvolnění se páka automaticky vrátí do středové polohy.

- Sešlápněte brzdový pedál a zatáhněte řadicí páku dozadu pro zařazení stupně D;
- Sešlápněte brzdový pedál, stiskněte tlačítko UNLOCK ③ a zatlačte řadicí páku dopředu pro zařazení zpětného chodu R;
- Sešlápněte brzdový pedál a podržte řadicí páku ve středové poloze pro zařazení neutrálu N.

ⓘ Upozornění

- Po dokončení řazení se podle displeje na přístrojové desce ujistěte, že byl zařazen správný rychlostní stupeň.

Zařazení polohy M

Při zařazeném režimu M lze rychlostní stupně měnit ručně. Jako příklad uvádíme řadicí páku u vozidla s levostranným řízením: po zařazení stupně D zatlačte řadicí páku doleva pro přepnutí do režimu M. Následně zatlačením páky dopředu řadíte nahoru a zatažením dozadu řadíte dolů. Opětovným zatlačením řadicí páky doprava se vrátíte do režimu D.

Upozornění

- Do režimu M lze přepnout pouze z polohy D.
- Režim M se doporučuje používat pro akceleraci a předjíždění nebo při jízdě do kopce a z kopce.
- Při jízdě na nerovném povrchu, na rampách nebo na podobných typech silnic se doporučuje zařadit nižší rychlostní stupeň v režimu M.
- Pokud jsou při zařazeném režimu M otáčky motoru příliš vysoké nebo příliš nízké, převodovka automaticky přeřadí na vhodný rychlostní stupeň z důvodu ochrany motoru.
- Pokud je zařazen režim M, parkovací brzdu nelze uvolnit.

Nouzové odblokování polohy P

Pokud nelze řadicí páku při běžném provozu přesunout z polohy P do jiných rychlostních stupňů, lze pro nouzové odblokování polohy P použít následující 2 metody.

Metoda I

1. Vypněte motor a zatáhněte parkovací brzdu.
2. Vyjměte vložku z držáku nápojů.

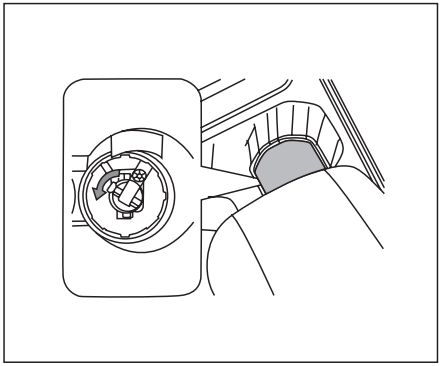

3. Plochým šroubovákem vypačte kruhovou krytku, pod kterou se nachází lanko pro odblokování polohy P. Otočte rukojetí lanka pro odblokování polohy P proti směru hodinových ručiček tak, aby zapadla do vodicí drážky.

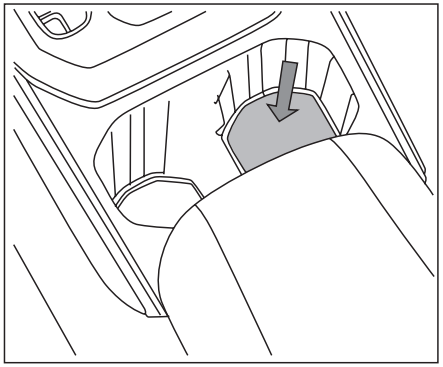

4. Po nadzvednutí lanka a vytažení rukojeti až nahoru otočte rukojetí lanka pro odblokování polohy P ve směru hodinových ručiček. V tomto okamžiku se ozve lehké cvaknutí, které značí, že je rukojeť zajištěna na svém místě a poloha P je odblokována. Pokud v této situaci zapnete zapalování nebo nastartujete vozidlo, zazní výstražný zvukový signál. Na přístrojové desce se zobrazí hlášení „Závada polohy P převodovky“ a převodovka bude v neutrálu N.
5. Rukojeť lanka pro odblokování polohy P lze vrátit do původní polohy provedením kroků v opačném pořadí.

Metoda II

1. Vypněte motor a zatáhněte parkovací brzdu.
2. Zajistěte si přístup pod spodní část vozidla.
3. Pomocí 6mm imbusového klíče zašroubujte „šroub pro odblokování polohy P“ ve směru hodinových ručiček až na doraz. V tomto okamžiku šroub pro odblokování polohy P nadzvedne „vypínací páku polohy P“ a převodovka přejde do stavu odblokování polohy P. Pokud v této situaci zapnete zapalování nebo nastartujete vozidlo, zazní výstražný zvukový signál. Na přístrojové desce se zobrazí hlášení „Závada polohy P převodovky“ a převodovka bude v neutrálu N.

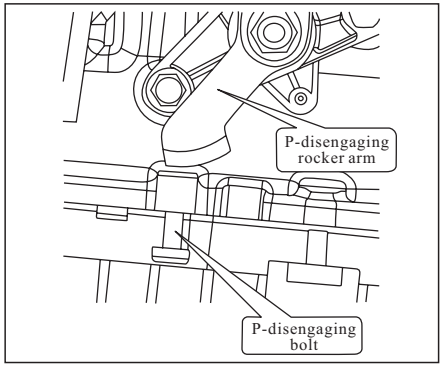

4. Následně pomocí 6mm imbusového klíče otáčejte „šroubem pro odblokování polohy P“ proti směru hodinových ručiček, dokud se šroub právě neoddělí od „vypínací páky polohy P“. Poté se funkce polohy P plně obnoví.

Varování

- Po použití šroubu pro odblokování polohy P je nutné jej vyměnit za nový.

Zahájení jízdy

1. Zapněte si bezpečnostní pás a ujistěte se, že je zatažená parkovací brzda.
2. Nastartujte motor.
3. Jakmile se otáčky motoru stabilizují, zařaďte stupeň D (pokud je pro rozjezd do kopce vyžadován vysoký točivý moment, doporučuje se zařadit režim M).
4. Uvolněte brzdový pedál a poté jemně sešlápněte plynový pedál, aby vozidlo začalo zrychlovat.

Parkování

1. Uvolněte plynový pedál a sešlápněte brzdový pedál.
2. Poté, co vozidlo zcela a stabilně zastaví, stiskněte tlačítko polohy P.
3. Podle potřeby aktivujte parkovací brzdu nebo rovnou vypněte motor.
4. Uvolněte brzdový pedál.

Varování

- Je-li nutné vozidlo v kopci dočasně zastavit, musíte sešlápnout brzdový pedál nebo aktivovat parkovací brzdu. K udržení vozidla na místě nikdy nepoužívejte plynový pedál ani funkci popojíždění, jinak dojde k poškození převodovky.
- Na rampě či svahu nikdy neparkujte vozidlo pouze se zařazenou polohou P, jinak hrozí poškození převodovky.
- Při parkování ve svahu v případě potřeby zajistěte kola vhodnými klíny či předměty, abyste zabránili samovolnému pohybu vozidla.

Způsob použití elektronicky řízeného pohonu všech kol

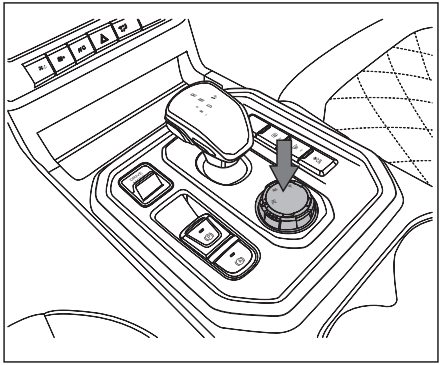

2H: otočný přepínač v režimu pohonu dvou kol.

4H: otočný přepínač ve vysokorychlostním režimu pohonu čtyř kol

4L: otočný přepínač v nízkorychlostním režimu pohonu čtyř kol

Popis jízdních režimů a jejich využití

Režim	Využití
Režim pohonu dvou kol (2H)	Běžné silnice a dálnice
Vysokorychlostní režim pohonu všech kol (4H)	Na blátivých, písčitých a kluzkých silnicích, například za deště a sněžení, maximální rychlost jízdy je 80 km/h
Nízkorychlostní režim pohonu všech kol (4L)	Potřeba zvýšit trakci, např. do kopce a z kopce, v blátě a při tažení vozidla, maximální rychlost jízdy je 40 km/h

⚠ Upozornění

- Přepnutí do režimu 4x4 trvá několik sekund. Během spínání je slyšet mírný kombinovaný hluk mechanického nárazu, což je normální.
- Během přepínání režimů se přední kolo nesmí příliš otáčet, jinak by mohlo dojít k poruše přepínání režimů. Pokud je úhel natočení volantu příliš velký, přepněte z režimu pohonu všech kol, jinak dojde k rychlejšímu opotřebení pneumatik a můžete ztratit kontrolu nad vozidlem.
- V režimu pohonu všech kol příliš nezvyšujte úhel natočení volantu, aby nedošlo k nadměrnému zatížení motoru a tím k poruše, abnormálnímu opotřebení pneumatik a ztíženému řízení.
- Při jízdě po běžné silnici nebo dálnici nepoužívejte jízdní režim „4H“ nebo „4L“. V opačném případě dojde k následujícím problémům:
  1. Zvýšená hlučnost vozu.
  2. Zvýšené opotřebení pneumatik.
  3. Zvýšená spotřeba paliva, poškození převodového systému.

Postup přepínání režimu jízdy

Otočením ovladače pohonu všech kol můžete přepínat mezi režimy 2H, 4H a 4L. Během výběru odpovídající kontrolka bliká, po dokončení přepnutí zůstane svítit.

Přepnutí z „2H“ na „4H“

1. Vozidlo stojí, nebo jede rovně rychlostí nižší než 80 km/h.
2. Otočte inteligentní ovladač z polohy „2H“ do polohy „4H“.
3. Jakmile kontrolka na inteligentním ovladači zůstane svítit a na přístrojové desce se zobrazí „4H“, je přepnutí dokončeno. Maximální rychlost v tomto režimu je 80 km/h.

Přepnutí z „4H“ na „2H“

1. Vozidlo stojí, nebo jede rovně rychlostí nižší než 80 km/h.
2. Otočte inteligentní ovladač z polohy „4H“ do polohy „2H“.
3. Jakmile kontrolka na inteligentním ovladači zůstane svítit a na přístrojové desce se zobrazí „2H“, je přepnutí dokončeno.

Přepnutí z „2H/4H“ na „4L“

1. Zastavte vozidlo a nechte ho stát.
2. Řadicí páka musí být v neutrální poloze.
3. Přepněte inteligentní přepínač z polohy „2H/4H“ na „4L“.
4. Jakmile kontrolka na inteligentním ovladači zůstane svítit a na přístrojové desce se zobrazí „4L“, je přepnutí dokončeno a vozidlo se může rozjet. Maximální rychlost v tomto režimu je 40 km/h.

Přepnutí z „4L“ na „2H/4H

1. Zastavte vozidlo a nechte ho stát.
2. Řadicí páka musí být v neutrální poloze.
3. Sešlápněte úplně spojkový pedál na dobu nejméně 5 sekund.
4. Přepněte inteligentní přepínač z polohy „4L“ do polohy „2H/4H“.“
5. Když kontrolka inteligentního přepínače zůstane svítit a na přístrojové desce se zobrazí „2H/4H“, je přepnutí dokončeno. Uvolněním spojkového pedálu lze vůz rozjet.

Varování

- Při přepínání mezi režimem 4L a ostatními režimy musí vozidlo zcela stát.
- Nepřepínejte režimy pohonu, pokud zadní kola vozidla prokluzují na sněhu nebo ledu.
- Pokud vozidlo delší dobu stálo nebo jelo v chladné oblasti, může se při přepnutí z „2H“ na „4H“ ozvat hluk. V takovém případě vozidlo zastavte a režim přepněte až po zastavení.
- Nepřepínejte jízdní režim mezi „4H“ a „4L“ za jízdy.
- V režimu „4L“ nebo „4H“ je systém ESC standardně deaktivován. Na přístrojovém panelu bliká kontrolka ESC a kontrolka ESC OFF zůstává zhasnutá. Po návratu do režimu „2H“ se funkce ESC opět aktivuje a pracuje normálně.
- Nerozjíždějte se dokud není přepnutí do režimu „4L“ nebo z něj dokončeno. V opačném případě může dojít k poškození převodového ústrojí vozidla.

Varování

- Při jízdě v režimu 4H udržujte rychlost pod 80 km/h; v opačném případě hrozí varovná signalizace a poškození součástí vozidla.
- Při jízdě v režimu 4L udržujte rychlost pod 40 km/h a omezte ostré zatáčení; v opačném případě hrozí varovná signalizace a poškození součástí.
- Pokud vozidlo stojí nebo vznikne pnutí mezi nápravami, může při řazení režimů 2H, 4H a 4L dojít k prodlevě (bliká kontrolka ovladače a displej vyzve k popojetí). V takovém případě zpomalte pod 5 km/h, narovnejte řízení a mírně popojeďte dopředu a dozadu.
- Při zapínání nebo vypínání režimu 4L musí vozidlo po celou dobu přepínání zcela stát se zařazeným neutrálem N; v opačném případě hrozí poškození rozvodovky.

Varování

- V režimech 4H a 4L je zakázáno provádět testy na válcové zkušebně pro pohon jedné nápravy (včetně situací, kdy se přední kola neotáčejí a zadní kola prokluzují na válcích, sněhu či ledu).
- Při varování systému TPMS včas zkontrolujte a dohustěte pneumatiky. Pokud nelze zajistit shodný rozměr všech pneumatik (včetně použití dojezdové rezervy), musíte jet v režimu 2H a co nejdříve (do 50 km) obout pneumatiky stejné specifikace.
- Při zvedání vozidla heverem v režimu 4H nebo 4L nikdy nestartujte motor ani neotáčejte koly. Vozidlo by mohlo ze zvedáku sjet, rozjet se a způsobit vážná zranění.

Jízdní režimy

Přepínač jízdních režimů: posunutím spínače dopředu nebo dozadu volíte mezi jednotlivými jízdními režimy.

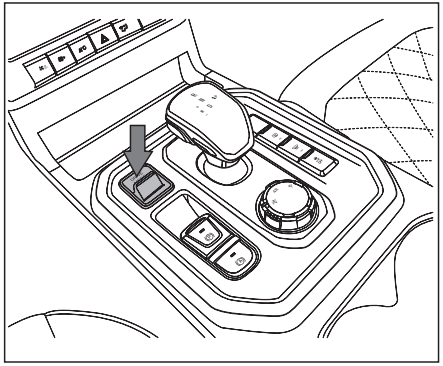

Ekonomický režim (ECO)

Přepínač jízdních režimů: posunutím spínače dopředu nebo dozadu volíte mezi jednotlivými jízdními režimy.

Standardní režim (Normal)

Vozidlo automaticky zvolí nejvhodnější jízdní režim s ohledem na aktuální jízdní podmínky, požadovaný výkon a celkovou hospodárnost provozu.

Sportovní režim (Sport)

Nabízí výraznou dynamickou odezvu, která plně vyhovuje nárokům na jízdu vysokou rychlostí či předjíždění, a přináší intenzivnější zážitek z jízdy.

Zimní režim

Vozidlo automaticky upraví výkon pro plynulejší dávkování točivého momentu. Tím snižuje riziko prokluzu kol na kluzkém zasněženém povrchu a zajišťuje vyšší stabilitu na ledu a sněhu.

Hospodárná jízda

Doporučení pro jízdu

Řidiči mohou zvýšit úsporu paliva svého vozidla a snížit emise oxidu uhličitého dodržováním níže uvedených rad.

Plynulé používání plynového a brzdového pedálu

Vyvarujte se prudkého zrychlování a brzdění. Sešlapujte akcelerační a brzdový pedál postupně a pomalu.

Předvídavá jízda

Časté brzdění a zrychlování vede ke zvýšené spotřebě paliva. Proto jezděte předvídavě a udržujte dostatečný odstup od vozidla před vámi, abyste zbytečně nebrzdili ani nezrychlovali.

Plynulá jízda konstantní rychlostí

V porovnání s častým brzděním a prudkým zrychlováním je důležitější udržovat rovnoměrnou rychlost. Čím stabilnější je rychlost jízdy, tím nižší je spotřeba paliva. Na dálnici je efektivnější jet přiměřenou a konstantní rychlostí než často brzdit a prudce zrychlovat.

Při jízdě vysokou rychlostí udržujte konstantní rychlost pomocí funkce tempomatu (je-li ve výbavě).

Používejte elektrická přídavná zařízení vozidla s mírou

Nastavte správnou teplotu klimatizace. Nastavte teplotu klimatizace podle venkovní teploty, ani příliš vysokou, ani příliš nízkou.

Vyhřívání sedadel (je-li k dispozici) se musí vypnout, jakmile je dosaženo požadovaného stupně vyhřátí

Pokud není na zadním okně mlha nebo led, vypněte vyhřívání zadního okna.

Pomalá jízda do zastavení vozidla

Pokud to podmínky umožňují, zastavte tak, že uvolníte akcelerační pedál a necháte vozidlo pomalu zastavit.

Vypněte motor, pokud musí vozidlo dlouho stát (např. při čekání na železničním přejezdu).

Vyhýbání se krátkým jízdám

Po studeném startu je okamžitá spotřeba paliva velmi vysoká a vozidlo může ujet několik kilometrů, než se sníží. Teprve po dosažení provozní teploty motoru se spotřeba vrátí na běžnou úroveň, proto se pokud možno vyhněte jízdám na krátké vzdálenosti.

Zahřívání v zimě

Při jízdě v zimě by se měl vůz před rozjezdem zpravidla zahřívat na volnoběh maximálně 30 sekund, aby nedocházelo k příliš dlouhému zahřívání.

Udržujte vozidlo v horkém počasí co nejchladnější

Pokud je to možné, parkujte na krytém parkovišti nebo ve stínu. Pokud nastupujete do přehřátého vozidla, otevření oken pomůže interiér rychleji ochladit a sníží potřebu používání klimatizace.

Vyhněte se převážení zbytečných věcí a odstraňte nepotřebné doplňky a příslušenství vozidla

Čím je vozidlo lehčí, tím nižší je spotřeba paliva. Odstraňte z vozidla nepotřebné předměty.

Čím lepší jsou aerodynamické vlastnosti vozidla, tím nižší je spotřeba paliva. Včas demontujte přídavná zařízení, zejména před jízdou ve vyšších rychlostech.

Zlepšení spotřeby paliva a snížení emisí oxidu uhličitého

Abyste optimalizovali spotřebu paliva a snížili emise oxidu uhličitého, dodržujte níže uvedená doporučení a dodržujte správné jízdní návyky:

1. Zkontrolujte, zda byl motor řádně otestován.
2. Při pravidelné údržbě postupujte podle návodu k údržbě.
3. Správně nastavte tlak v pneumatikách. Dodržování tlaku v pneumatikách může snížit valivý odpor kol, a tím i spotřebu paliva.
4. Udržujte správné seřízení kol. Nesprávné seřízení zvyšuje opotřebení pneumatik a spotřebu paliva
5. Používejte doporučený motorový olej.

Posilovač řízení

Elektrický posilovač řízení

Systém elektrického posilovače řízení za jízdy automaticky upravuje účinek řízení podle rychlosti vozidla, úhlu natočení volantu a síly působící na volant.

Díky tomu má řidič lepší kontrolu nad řízením a dosahuje optimálního jízdního komfortu.

Varování

- Volant nesmí být držen v krajní poloze déle než 10 sekund; pokud doba překročí 10 sekund, motor EPS a řídicí jednotka EPS se rychle přehřívají, což vede k oslabení výkonu řízení a elektrický posilovač řízení se může poškodit.

Upozornění

- Elektrický posilovač řízení funguje pouze při zapnutém pohonném systému vozidla.
- Při opakovaném nebo dlouhodobém otáčení volantem při stání nebo při velmi nízké rychlosti může dojít ke snížení účinku posilovače. Jedná se o ochrannou funkci proti přehřátí, po ochlazení se systém vrátí do normálního stavu.
- Při omezení nebo výpadku posilovače je nutné vyvinout větší sílu na volant, zejména při ostrém zatáčení nebo jízdě nízkou rychlostí.
- Při rychlém otáčení volantem se může ozývat zvuk tření. Nejedná se o závadu.

Řízení v nouzové situaci

V nouzových situacích, kdy není dostatek prostoru pro brzdění, bývá účinnější vyhnout se překážce řízením než samotným brzděním. Například při jízdě přes horizont, kdy se v protisměru objeví nákladní vozidlo, nebo když se na vozovce náhle objeví dítě či cyklista, lze nejprve zkusit brzdit, pokud je šance vozidlo včas zastavit. Někdy to však není možné. V takovém případě je nutné překážku objet.

Dobré jízdní vlastnosti vozidla pomáhají zvládnout mnoho kritických situací. Nejprve sešlápněte brzdový pedál. V první řadě byste měli co nejvíce zpomalit. Poté podle situace zatočte vlevo nebo vpravo a překážce se vyhněte.

Upozornění

- Při úhybném manévru držte volant v poloze „3/4 na tři“ (9 a 3 hodiny), abyste mohli rychle a přesně reagovat. Po vyhnutí se překážce volant ihned srovnejte.

Smyk

Při smyku může vozidlo ztratit trakci. Existují tři základní typy smyku a odpovídající reakce:

1. Při prudkém brzdění může dojít k zablokování kol. Vozidlo je vybaveno protiblokovacím brzdovým systémem ABS, který pomáhá blokování kol zabránit.
2. Vysoká rychlost nebo přetáčivost při řízení způsobuje prokluzování kol a ztrátu trakce. V takovém případě uvolněte akcelerační pedál.
3. Příliš prudké zrychlení může rovněž vést ke ztrátě trakce. I zde je vhodné uvolnit akcelerační pedál.

Varování

- Přilnavost se snižuje na mokrém, zledovatělém, zasněženém nebo znečištěném povrchu. Pro snížení rizika smyku je nutné snížit rychlost.
- Na kluzkém povrchu se vyhýbejte prudkému zatáčení, zrychlování i brzdění.

Brzdový systém

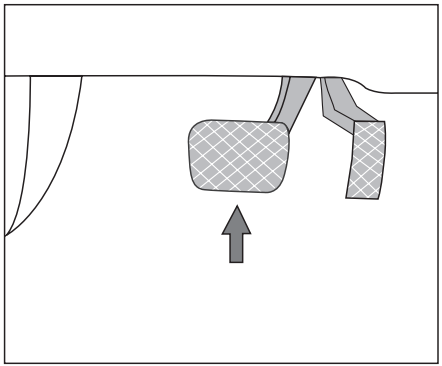

Brzdový systém se skládá především z brzdového pedálu a brzdové soustavy. Sešlápnutím brzdového pedálu lze udržovat stálou rychlost při jízdě z kopce, zpomalovat nebo vozidlo zcela zastavit. Pokud potřebujete zastavit na delší dobu, vozidlo zaparkujte.

Varování

- Ujistěte se, že v oblasti pedálů nejsou žádné předměty.
- Podlahovou rohož vždy správně upevněte pomocí příslušných úchytů.
- Vyhýbejte se prudkému brzdění na kluzkém povrchu. Prudké brzdění může způsobit smyk vozidla a dokonce i ztrátu kontroly nad vozidlem.
- Je zakázáno nastavovat výšku brzdového pedálu nebo provádět opravy brzdového systému svépomocí. Mohlo by to ovlivnit účinnost brzdění a vést k vážným dopravním nehodám a zraněním. V případě potřeby se obraťte na autorizovaný servis JAC.

Upozornění na opotřebení brzdových destiček

Když se třecí obložení brzd opotřebí na mezní hodnotu, po sešlápnutí brzdového pedálu se ozve vysokofrekvenční skřípavý zvuk a na přístrojové desce se rozsvítí kontrolka opotřebení brzdového obložení ( ). V takovém případě co nejdříve navštivte autorizovaný servis a nechte destičky zkontrolovat a vyměnit.

Důležité parametry brzdového systému

Klasifikace		Parametr
Brzdový pedál	Volný zdvih (mm)	3-8
Přední brzdové obložení	Tloušťka standardní (mm)	9,5
	Mez opotřebení (mm)	2
Zadní brzdové obložení	Tloušťka standardní (mm)	10,1
	Mez opotřebení (mm)	2

Varování

- Je zakázáno seřizovat výšku brzdového pedálu nebo opravovat součásti brzdového systému svépomocí. Mohlo by to ovlivnit účinnost brzdění a vést k vážným dopravním nehodám a zraněním. V případě potřeby se obraťte na autorizovaný servis.

Upozornění

- Za určitých jízdních a povětrnostních podmínek se může při brzdění občas ozývat jemné pískání, ostřejší zvuky nebo jiné hluky. Jde o běžný jev, který nemá vliv na funkci brzdového systému.

Brzdové asistenční systémy

Brzdové asistenční systémy zahrnují zejména elektronický stabilizační systém (ESC), protiblokovací brzdový systém (ABS), systém kontroly trakce (TCS), asistent rozjezdu do kopce (HAC), hydraulický brzdový asistent (HBA), systém přemostění brzd (BOS) a elektronické rozdělování brzdné síly (EBD).
Výbava se může lišit podle konkrétního modelu vozidla – řiďte se jeho specifikací.
Při běžícím motoru jsou tyto asistenční systémy aktivní a významně přispívají ke zvýšení bezpečnosti jízdy.

Varování

- Na zledovatělé, zasněžené nebo mokré vozovce může jízda vysokou rychlostí snadno vést ke ztrátě kontroly nad vozidlem a k vážnému zranění řidiče i cestujících.
- Vždy přizpůsobte rychlost a styl jízdy aktuální viditelnosti, počasí, stavu vozovky a dopravní situaci. Nespoléhejte se pouze na bezpečnostní systémy vozidla jako na prostředek k zabránění nehodám.

Varování

- Brzdové asistenční systémy nemohou překonat fyzikální kinetické zákony. I když je vozidlo vybaveno systémem ESC a dalšími asistenty, při jízdě na mokré vozovce stále existuje riziko.
- Při jízdě vysokou rychlostí na mokré vozovce může dojít k aquaplaningu – kola ztratí kontakt s vozovkou. V takovém případě vozidlo nelze účinně brzdit ani řídit a může dojít ke ztrátě kontroly.
- Pokud jedete příliš blízko za vozem před vámi nebo příliš vysokou rychlostí, brzdové asistenční systémy nemohou účinně pomoci.
- I když brzdové asistenční systémy výrazně pomáhají při ovládání vozidla v různých podmínkách, stabilita jízdy vždy závisí především na přilnavosti pneumatik k vozovce.
- Na kluzké nebo zledovatělé vozovce buďte opatrní při sešlapování plynového pedálu. I při aktivních asistenčních systémech mohou kola prokluznout a vozidlo se může stát neovladatelným.

Elektronický systém kontroly stability (ESC)

Za určitých jízdních podmínek může ESC brzdit kola odděleně, čímž účinně snižuje riziko bočního prokluzu a zlepšuje jízdní stabilitu. ESC dokáže rozpoznat extrémní jízdní podmínky, jako je nadměrné nebo nedostatečné zatáčení nebo smyk vozidla, a přibrzdit příslušná kola nebo snížit výstupní točivý moment motoru, aby udržel vozidlo ve stabilním stavu.

ESC nemůže překonat fyzikální zákony
Uvědomte si, že systém ESC nedokáže za všech jízdních podmínek zajistit stabilitu vozidla. Při jízdě po silnici s vrstvou vody může snadno dojít k aquaplaningu nebo smyku. Kvůli oddělení kol od vozovky způsobenému vrstvou vody nemůže ESC rozpoznat stav vozovky a nemůže účinně zasáhnout. Systém ESC není vždy schopen zvládat složité jízdní podmínky tak efektivně jako při nízkých rychlostech, pokud vozidla rychle projíždějí zatáčky, zejména v úsecích s více zatáčkami.

Nezapomeňte přizpůsobit rychlost a styl jízdy viditelnosti, počasí, stavu vozovky a dopravním podmínkám. Systém ESC nedokáže překonat zákony kinematiky, ani zlepšit využití výkonu nebo udržet vůz v běžném jízdním pruhu, pokud vozidlo kvůli chybě řidiče vyjede z jízdního pruhu. ESC může zlepšit stabilitu vozu pouze v rámci kontrolovatelných podmínek. V extrémních jízdních podmínkách může systém ESC pomoci řidiči řídit vozidlo požadovaným směrem podle jeho záměru.

Upozornění

- Pokud je vozidlo v režimu pohonu všech kol, kontrolka ESC na přístrojovém panelu bliká, zatímco kontrolka OFF zůstává zhasnutá, což je normální.
- Jakmile rychlost vozidla dosáhne ≥ 100 km/h, funkce systému ESC se automaticky aktivuje.

ESC musí být za jízdy vždy aktivní.
Když systém ESC zasahuje, kontrolka na přístrojové desce bliká. V takovém případě věnujte zvýšenou pozornost řízení.

Ve zvláštních situacích (viz níže) deaktivujte ESC stisknutím tlačítka OFF:

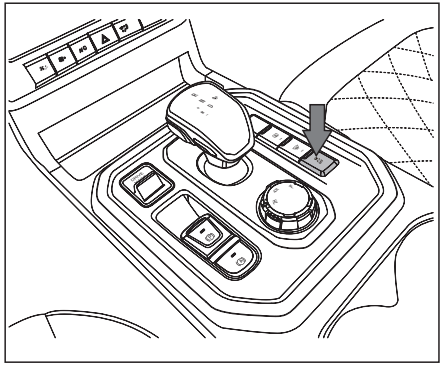

1. Při jízdě s protiskluzovými řetězy.
2. Při jízdě v hlubokém sněhu nebo na měkkém povrchu.
3. Vůz uvízne (např. v blátě) a musí se s ním pohybovat sem a tam.

Pokud výše uvedené podmínky pominou, musí být ESC okamžitě znovu aktivován.

Upozornění

- Pokud je vaše vozidlo vybaveno funkcí asistenta pro sjíždění svahů, původní fyzický spínač ESC OFF je přesunut na centrální obrazovku. Zapnutí nebo vypnutí provedete na centrální obrazovce v nabídce **[Nastavení vozidla] – [Jízda] – [ESC OFF]**.
- Pokud je rychlost vozidla nižší než 8 km/h nebo vyšší než 35 km/h, systém HDC se automaticky vypne.
- Po aktivaci systému HDC lze rychlost vozidla stále upravovat sešlápnutím brzdového nebo plynového pedálu. V takovém případě se funkce HDC dočasně deaktivuje a po uvolnění pedálu se opět automaticky aktivuje.

Varování

- Systém HDC slouží pouze jako asistenční funkce. Řidič nese za všech okolností plnou odpovědnost za bezpečnost vozidla a musí neustále sledovat dopravní situaci v okolí.
- Pokud je sklon svahu příliš velký, systém HDC nemusí být schopen udržet konstantní rychlost vozidla při sjíždění. V takovém případě můžete rychlost kontrolovat sešlápnutím brzdového pedálu.

ABS (protiblokovací brzdový systém)

Protiblokovací brzdový systém (ABS) je pokročilý elektronický brzdový asistenční systém, který zabraňuje zablokování kol a ztrátě kontroly nad vozidlem. Umožňuje udržet stabilitu při prudkém brzdění a zajišťuje co nejlepší přilnavost při brzdění na kluzkém povrchu. Nezabrání však dopravním nehodám způsobeným nepozornou nebo nebezpečnou jízdou. Navíc nelze obecně říci, že ABS vždy zkracuje brzdnou dráhu - na štěrku, sněhu, ledu nebo mokrém a kluzkém povrchu může být naopak delší než u běžného brzdového systému.

Při zásahu systému ABS dochází k opakované regulaci tlaku v brzdové soustavě, což se projevuje vibracemi brzdového pedálu. Jedná se o normální jev.

Jak systém používat:

1. Silně sešlápněte brzdový pedál a neuvolňujte ho, a to ani částečně.
2. Nepumpujte brzdový pedál ani nesnižujte tlak na pedál.
3. V případě potřeby současně manévrujte volantem.
4. Po uvolnění brzdového pedálu nebo snížení tlaku se systém ABS automaticky deaktivuje.

Elektronické rozdělování brzdné síly (EBD)

Při brzdění systém EBD automaticky upravuje rozdělení brzdné síly mezi přední a zadní nápravu, aby zabránil jejímu nerovnoměrnému rozložení a zvýšil účinnost brzdění. Systém EBD spolupracuje se systémem ABS a přispívá ke stabilitě vozidla při brzdění.

Systém kontroly trakce (TCS)

Systém TCS sleduje otáčky všech kol. Jakmile dojde k prokluzu hnacího kola, systém TCS okamžitě zasáhne prostřednictvím brzdové soustavy. Zároveň spolupracuje s řízením motoru a omezuje prokluz hnacích kol. Systém TCS usnadňuje rozjezd, akceleraci a jízdu do kopce za zhoršených podmínek.

Asistent rozjezdu do kopce (HAC)

Při rozjezdu do kopce bez použití parkovací brzdy umožňuje asistent rozjezdu do kopce (HAC) po uvolnění brzdového pedálu pravou nohou ještě několik sekund brzdit, aby nedošlo k pohybu vozidla a nehodě.

Pokud nastane některá z následujících situací, systém HAC se deaktivuje:

1. Systém HAC je aktivní déle než 2 s.
2. Točivý moment motoru je dostatečný k zabránění pohybu vozidla.

Hydraulický brzdový asistent (HBA)

Hydraulický brzdový asistent (HBA) funguje pouze při běžícím motoru.

Systém HBA může účinně zkrátit brzdnou dráhu. V nouzové situaci, kdy řidič rychle sešlápne brzdový pedál, systém HBA okamžitě zvýší brzdný tlak na maximum, rychle aktivuje systém ABS a tím zkrátí brzdnou dráhu.

Nesnižujte tlak na brzdový pedál.
Po uvolnění nebo snížení tlaku na brzdový pedál se systém HBA automaticky deaktivuje.

Systém přemostění brzd (BOS)

BOS je systém, který umožňuje řidiči zastavit vozidlo sešlápnutím brzdového pedálu i v případě, že je současně plně sešlápnut akcelerační pedál.
Pokud systém BOS vyhodnotí, že řidič současně brzdí, automaticky sníží výkon motoru na volnoběh, aby byla zajištěna priorita brzdění.

Parkovací brzda

Varování

- Nezastavujte ani neparkujte na hořlavých materiálech, jako je seno, papír nebo textilie. Horké části výfukového systému by mohly tyto materiály zapálit.
- Je přísně zakázáno ponechávat vozidlo nastartované bez dozoru.
- Nenechávejte děti samotné ve vozidle. Děti by mohly omylem stisknout tlačítko startování vozidla a způsobit vážnou dopravní nehodu.
- Aby se předešlo riziku zranění nebo úmrtí v důsledku nechtěného spuštění vozidla nebo jeho systémů, nenechávejte ve vozidle bez dozoru děti, osoby vyžadující péči ani domácí zvířata. Mohli by neúmyslně uvolnit parkovací brzdu a způsobit vážnou dopravní nehodu.
- Nejezděte se zataženou parkovací brzdou, mohlo by dojít k přehřátí brzd a jejich selhání, což by mohlo vést k dopravní nehodě.

Upozornění

- Aby se zabránilo nechtěnému pohybu vozidla při parkování, aktivujte parkovací brzdu ještě před uvolněním brzdového pedálu.
- Při parkování dbejte zvýšené opatrnosti. Věnujte pozornost obrubníkům a sloupkům, které mohou poškodit nárazníky nebo jiné části vozidla. Proto při parkování dbejte na to, abyste nenajeli koly příliš blízko k těmto překážkám.
- Parkovací brzda se liší od polohy P. Parkovací brzda zajišťuje brzdění kol, zatímco poloha P představuje mechanické zablokování převodovky.

Upozornění

- Při krátkodobém stání není poloha P nutná, protože k zastavení vozidla stačí aktivovat parkovací brzdu.
- Poloha P je vyžadována v případě dlouhodobého parkování. Jakmile se motor vypne, vozidlo aktivuje funkci AUTO HOLD.

Elektronická parkovací brzda (EPB)

Obrázek znázorňuje umístění spínače EPB.

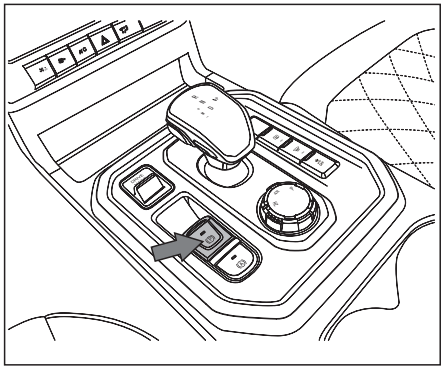

Postup ručního zatažení parkovací brzdy:

1. Sešlápněte brzdový pedál, dokud vozidlo nezpomalí a nezastaví.
2. Jemně vytáhněte spínač elektronické parkovací brzdy nahoru, kontrolka (Ⓟ) aktivace elektronické parkovací brzdy (EPB) na přístrojovém panelu se rozsvítí (červeně), což znamená, že byla parkovací brzda zatažena.

Automatické zatažení parkovací brzdy při vypnutí motoru

Když je zařazen neutrál a vozidlo je vypnuto, automaticky se aktivuje elektrická parkovací brzda.

Postup ručního uvolnění parkovací brzdy

1. Sešlápněte brzdový pedál a držte ho.
2. Jednou jemně stiskněte spínač elektronické parkovací brzdy, kontrolka aktivace elektronické parkovací brzdy (EPB) (Ⓟ) (červená) na přístrojovém panelu zhasne, což znamená, že byla parkovací brzda uvolněna.

Funkce nouzového brzdění

Pokud není možné zastavit vozidlo pomocí brzdového pedálu, lze použít funkci nouzového brzdění.

Přidržením spínače EPB lze vynutit brzdění pomocí parkovací brzdy. Uvolněním spínače EPB se nouzové brzdění ukončí.

⃠ Varování

- Nesprávné použití brzdy EPB může vést ke ztrátě kontroly nad vozidlem, dopravním nehodám a vážným zraněním.
- Nikdy nepoužívejte spínač parkovací brzdy k brzdění během jízdy, s výjimkou nouzových situací. Protože parkovací brzda působí pouze na zadní kola, je brzdná dráha výrazně delší než při použití brzdového pedálu. Vozidlo vždy zastavujte pomocí brzdového pedálu.
- Pokud řidič nemá zapnutý bezpečnostní pás, elektronická parkovací brzda se neuvolní automaticky. Pokud ji řidič současně neuvolní ani ručně, může při rozjezdu sešlápnutím akceleračního pedálu dojít poškození převodovky, případně až k jejímu spálení.
- Při změně polohy převodovky za běžícího motoru dbejte na to, abyste omylem nesešlápli akcelerační pedál. Mohlo by dojít k rozjezdu vozidla i při aktivované parkovací brzdě.

Funkce Auto Hold

Funkce Auto Hold automaticky zabrzdí parkovací brzdu po zaparkování, aniž by řidič sešlápl brzdový pedál nebo ručně zatáhl parkovací brzdu.

Umístění přepínače Auto Hold je znázorněno na obrázku.

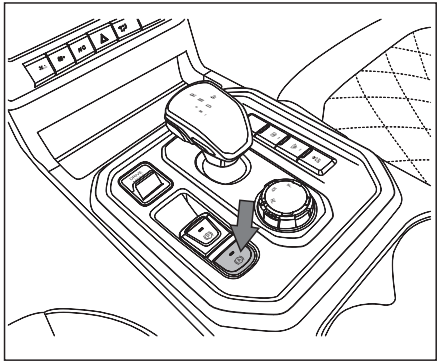

Ruční aktivace a deaktivace funkce Auto Hold

Jedním stisknutím spínače Auto Hold aktivujete funkci automatického parkování. Rozsvítí se výstražná kontrolka.

Pokud spínač Auto Hold stisknete znovu, funkce Auto Hold se vypne a kontrolka zhasne.

Automatické parkování

Když se vozidlo přestane pohybovat, okamžitě se aktivuje funkce Auto Hold a stabilizuje vozidlo. V tomto okamžiku bliká kontrolka AUTO HOLD na přístrojovém panelu, aby řidiči připomněla, že je v provozu funkce Auto Hold.

Ruční uvolnění parkovací brzdy

Parkovací brzdu lze uvolnit ručně zrušením režimu parkovací brzdy.

Automatické uvolnění parkovací brzdy

Jakmile při rozjezdu sešlápnete akcelerační pedál, systém Auto Hold okamžitě uvolní brzdu, kontrolka AUTO HOLD na přístrojovém panelu přestane blikat a vozidlo se rozjede.

Provozní požadavky na funkci Auto Hold

1. Dveře na straně řidiče jsou zavřené.
2. Řidič je připoutaný bezpečnostním pásem.
3. Běží motor.

Paměť funkce Auto Hold

Pokud byla funkce Auto Hold zapnuta před vypnutím motoru, systém ji po opětovném nastartování automaticky aktivuje.

Pokud byla funkce Auto Hold před vypnutím motoru vypnuta, systém ji po opětovném nastartování automaticky neaktivuje.

Varování

- Když se vozidlo pohybuje vpřed a sešlápnete brzdový pedál, vozidlo zastaví (na více než 1,5 sekundy), funkce se aktivuje a dojde k zabrzdění parkovací brzdy. Při krátkém zastavení (na méně než 1,5 sekundy) se funkce automatického parkování neaktivuje a vozidlo nezůstane zabrzděné.
- Pokud vozidlo během couvání jede nízkou rychlostí (méně než 10 km/h) a následně zastaví, funkce automatického parkování se neaktivuje. Po uvolnění brzdového pedálu tak vozidlo pokračuje v couvání.

360° kamerový systém

360° kamerový parkovací systém zpracovává obraz ze čtyř širokoúhlých kamer umístěných po obvodu vozidla do jednoho celkového pohledu na okolí vozu, který se zobrazuje na displeji středové konzoly. Řidič tak může v reálném čase sledovat prostor před vozidlem, za ním i po stranách a snížit riziko nehody.

Panoramatický obraz vzniká spojením snímků ze čtyř kamer. V místech spojení může dojít ke zkreslení nebo zmizení objektů, proto se před jízdou ujistěte, že se v těchto místech žádné překážky nenacházejí.

Vzhledem k pevnému úhlu záběru kamer existují také slepá místa – do vzdálenosti přibližně 250 mm před vozidlem a 150 mm za vozidlem, kam nemají kamery výhled. Před jízdou proto v zájmu zajištění bezpečnosti vždy zkontrolujte, zda se v těchto oblastech nenacházejí žádné překážky.

Varování

- Nedodržení varování a pokynů pro správné používání 360° kamerového parkovacího systému může mít za následek vážné zranění nebo nehodu.
- Přestože je panoramatický parkovací systém praktickou funkcí, nemůže nahradit správné parkovací manévry. Před pohybem vozu zkontrolujte parkovací prostor a zpětná zrcátka, abyste zajistili bezpečný pohyb a parkování.
- Řidič musí při řízení dávat pozor. Neopatrný pohyb vozu může způsobit vážnou dopravní nehodu.
- Při parkování je důležité věnovat zvláštní pozornost dětem a malým zvířatům v okolí vozu, protože ultrazvukové senzory ne vždy detekují děti, malá zvířata a předměty.
- Při odstraňování nečistot nebo sněhu z přední části kamery dávejte pozor, abyste nepoškrábali její objektiv.

Varování

- Objekty v místech, kde se obrazy z kamer spojují, zmizí, proto se před jízdou ujistěte, že v těchto místech nejsou žádné objekty, abyste zajistili bezpečnost.
- Při nízkém osvětlení v noci může být obraz ze systému 360° panoramatického parkování ovlivněn intenzitou světla a na displeji se mohou objevit „body“, které zhoršují kvalitu zobrazení okolí. Před jízdou proto v zájmu zajištění bezpečnosti vždy zkontrolujte situaci kolem vozidla.
- V případě poruchy 360° kamerového systému se neprodleně obraťte na autorizovaný servis JAC, který zajistí opravu.

Upozornění

- Při najíždění do parkovacího místa nebo vyjíždění z něj dbejte na to, abyste nárazníkem do něčeho nenarazili. Mohlo by dojít k posunutí nebo poškození senzorů v nárazníku.

Upozornění

- Při mytí vozidla vysokotlakým nebo parním čističem směřujte proud na senzory jen krátce a dodržujte minimální vzdálenost alespoň 10 mm od senzoru.

Jak používat 360° kamerový parkovací systém

Zapnutí

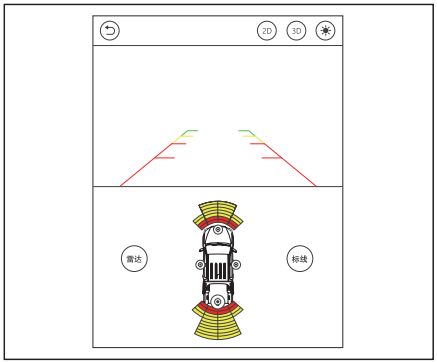

1. Při zařazení zpátečky (R) se automaticky zobrazí obraz zadní kamery.
2. Stiskněte tlačítko 360 multimediálního displeje: pokud je zařazený neutrál („N“), zobrazí se rozhraní „2D náhled kolem dokola“, zatímco pokud je zařazený rychlostní stupeň, zobrazí se rozhraní „2D + radar“.

Vypnutí

1. Zařaďte rychlostní stupeň pro jízdu vpřed; pokud rychlost vozidla překročí 15 km/h na dobu delší než 3 sekundy, systém ukončí zobrazení náhledu na displeji.
2. Zobrazení náhledu ukončíte klepnutím na ikonu „⮌“, která je na displeji vlevo nahoře.

Rozhraní pro zobrazení náhledu

2D náhled

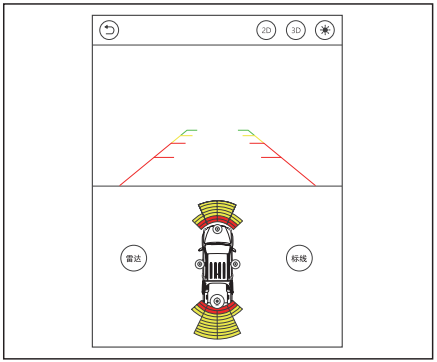

Přepínání 2D náhledu

Pokud je na displeji zobrazen panoramatický pohled, klepnutím na přední / zadní / levý / pravý sektor přepnete na odpovídající zobrazení „2D + radar“.
Pokud je zobrazen režim „2D + radar“, klepnutím na model vozidla v oblasti radaru přepnete zpět na „2D pohled“.

Přepínání z 2D na 3D náhled

Klepnutím na ikonu 3D vpravo nahoře na obrazovce přepnete do zobrazení „3D“.

Klepnutím na ikonu 2D se rozhraní vrátí na předchozí obrazovku „2D“.

3D náhled

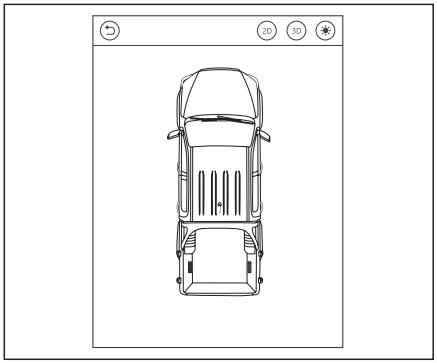

Přepínání 3D náhledu

Při zobrazení „3D“ panoramatického pohledu zatáhněte za páčku směrových světel doleva – displej se přepne na levý „3D“ pohled.
Po vypnutí levého směrového světla se obrazovka vrátí k předchozímu „3D“ panoramatickému zobrazení.

Při zobrazení „3D“ panoramatického pohledu zatáhněte za páčku směrových světel doprava – displej se přepne na pravý „3D“ pohled.
Po vypnutí pravého směrového světla se obrazovka vrátí k předchozímu „3D“ panoramatickému zobrazení.

V režimu „3D“ panoramatického zobrazení lze také přepínat mezi jednotlivými pohledy klepnutím na příslušné oblasti A/B/C/D/E/F/G/H na obrazovce.

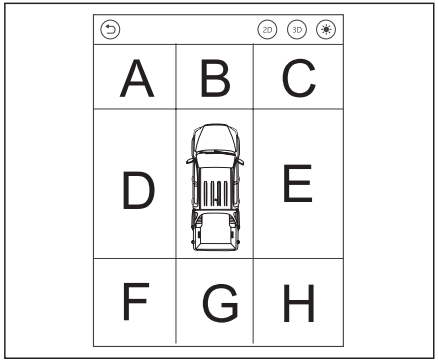

Radarové senzory pro couvání

Systém zadních parkovacích radarových senzorů pracuje na principu ultrazvukového měření vzdálenosti. Pomocí senzorů zjišťuje, zda se před nebo za vozidlem nachází překážky, a informuje o vzdálenosti k nejbližší z nich.
Existují dvě varianty systému: systém se 4 senzory – čtyři senzory jsou umístěny v zadní části vozidla, nebo systém se 6 senzory – dva senzory jsou vpředu a čtyři v zadní části vozidla.

Varování

- Systém parkovacích senzorů nenahrazuje úsudek řidiče o situaci kolem vozidla. Řidič musí být při parkování a podobných manévrech stále plně soustředěný a sledovat okolí.
- Kvůli slepým místům systému věnujte zvýšenou pozornost dětem a zvířatům. Senzory je nemusí vždy zaznamenat, což může vést k riziku nehody.

Varování

- Radarové senzory pro couvání plní pouze pomocnou funkci, přičemž nedokážou předvídat překážky ani se jim vyhýbat, takže je nutné se soustředit na řízení.
- Funkce systému může být ovlivněna různými okolními podmínkami, což může vést k nesprávnému rozpoznání překážek nebo osob.
- Nečistěte senzory proudem vody pod vysokým tlakem.
- Nepoškozujte povrch senzorů ostrými předměty.
- Při couvání může dojít k situaci, kdy nízké překážky, na které systém v předchozí fázi upozorňoval, zmizí z detekční oblasti. Systém proto přestane vydávat varování.

Varování

- Systém někdy nedokáže rozpoznat některé objekty, jako jsou řetězy, tažná zařízení přívěsů, tenké sloupky nebo ploty. Pokud jim nevěnujete pozornost, hrozí riziko nehody.
- Pokud se v okolí nachází více překážek, parkovací senzory detekují pouze tu nejbližší. Při pohybu vozidla proto sledujte i ostatní strany, zda senzory nezachytily další překážky.

Upozornění

- Pokud je snímač zakrytý cizími tělesy (např. sněhem, deštěm, prachem, blátem atd.), systém nemusí fungovat.
- Při jízdě po nerovných cestách, jako jsou lesy, polní cesty, klikaté cesty a svahy, může systém couvacího radaru vykazovat anomálie.
- V případě silného rušení v detekčním poli snímače (např. záření světel pro denní svícení, reproduktor vozidla, kovové zvuky atd.) nemusí systém fungovat.
- Senzorový systém nemusí rozpoznat textilní nebo pěnové materiály schopné absorbovat vysílané frekvence.
- V případě potřeby odstraňte nečistoty na povrchu snímače pomocí měkké houbičky a čisté vody.
- Změna výšky nárazníku vozidla nebo změna instalace snímače ovlivní funkčnost zadního radarového systému.

Jak používat zadní radarový systém

Zapnutí zadního radarového systému

Systém 4 radarů

Když je spínač zapalování v poloze „ON“ a je zařazena zpátečka, systém zadních radarů se aktivuje automaticky.

Systém 6 radarů

Když je spínač zapalování v poloze „ON“ a je zařazena zpátečka nebo je aktivován 360° kamerový systém, automaticky se aktivuje i systém zadních parkovacích radarů.

Systém provede rychlý autotest, aby zkontroloval správnou funkci komponent. Signalizace výsledku autodiagnostiky jsou uvedeny v následující tabulce:

Výsledek autotestu	Zvukový signál
Normální	1 pípnutí
Porucha systému	2 pípnutí

Vypnutí zadního radarového systému

Pokud rychlost vozidla překročí 15 km/h na dobu delší než 3 sekundy, zadní radarový systém se automaticky vypne.

Typy výstrah zadního radarového systému

V závislosti na různé vzdálenosti detekovaných překážek vysílá zadní radarový systém přerušovaný zvukový signál s různou frekvencí. Frekvence zvukového signálu se mění v závislosti na vzdálenosti překážky.

Detekční oblasti 4 radarů

Zadní radar		Oblast	Frekv. zvuku
Střed	Strany		
> 1,5 m	> 0,6 m	Bezpečná oblast	--
1,0 m ~ 1,5 m	/	Zóna předběžného varování	2 Hz
0,6 m ~ 1,0 m	/	Zóna zpomalení	4 Hz
0,35 m ~ 0,6 m	0,35 m ~ 0,6 m	Zóna výstrahy	8 Hz
0~0,35 m	0~0,35 m	Zóna nebezpečí	Dlouhý zvuk

Detekční oblasti 6 radarů

Přední radar	Zadní radar		Oblast	Frekvence zvuku
Strany	Střed	Strany		
> 0,6 m	> 1,5 m	> 0,6 m	Bezpečná oblast	--
/	1,0 m~1,5 m	/	Zóna předběžného varování	2 Hz
/	0,6 m~1,0 m	/	Zóna zpomalení	4 Hz
0,35 m~0,6 m	0,35 m~0,6 m	0,35 m~0,6 m	Zóna výstrahy	8 Hz
0~0,35 m	0~0,35 m	0~0,35 m	Zóna nebezpečí	Dlouhý pronikavý zvuk

Varování

- Pokud je vzdálenost menší než 0,35 m, zvuk alarmu je nepřetržitý. V takovém případě okamžitě přestaňte couvat.

Neobvyklý stav zadního radarového systému

Věnujte zvláštní pozornost následujícím situacím, ve kterých parkovací radarové senzory nemusí spustit varování:

1. Parkovací senzory nedokážou rozpoznat tenké objekty, jako jsou dráty, kabely nebo pletivo.
2. Parkovací senzory nemusí detekovat nízké překážky, jako jsou kameny, dřevěné špalíky apod.
3. Radarový senzor nedokáže detekovat vozidla s vysokým podvozkem.
4. Radarový senzor nedokáže detekovat měkký sníh, bavlněné tkaniny, houbičky a další předměty, které snadno pohlcují ultrazvuk.
5. Radarový senzor nemusí detekovat některé překážky určitého tvaru (např. sloupy, stromy, jízdní kola, rohy zítek atd.)

Dávejte pozor na následující podmínky, za kterých může radarový senzor náhodně spustit alarm:

1. Pokud je radarový senzor zamrzlý, nemusí systém couvacího radaru fungovat správně.
2. Pokud se vozidlo nachází v prudkém svahu, nemusí systém couvacího radaru fungovat správně.
3. Pokud je vozidlo vybaveno vysokofrekvenčním rádiem nebo anténou, nebo pokud je v blízkosti použito vysokofrekvenční rádio nebo anténa, nemusí radarový parkovací systém fungovat správně.
4. Pokud se frekvence zvuku houkaček, motorů, výfuků a jiných vozidel dostanou příliš blízko k radarovému senzoru, nemusí systém fungovat správně.
5. Při jízdě na sněhu nebo za deště nemusí systém couvacího radaru fungovat správně.

Obraťte se na autorizovaný servis JAC a požádejte o provedení údržbových prací.

Zadní parkovací kamera

Pokud je vozidlo vybaveno zadní parkovací kamerou, širokoúhlá kamera umístěná v zadní části vozidla během couvání zobrazuje na multimediálním displeji ve vozidle jasný obraz prostoru za vozidlem. To umožňuje řidiči v reálném čase sledovat situaci za vozidlem a pomáhá předcházet nehodám při couvání.

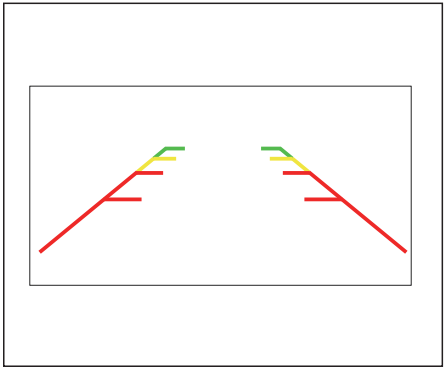

Při couvání sledujte, zda se v cestě nenacházejí žádné překážky. Na displeji se zobrazují pomocné vodicí čáry, které pomáhají lépe odhadnout vzdálenost mezi překážkami a vozidlem.

Vzdál. od překážky	Grafické zobrazení	Zóna
2-3 m	Zelená plná čára	Zóna předběžného varování
1-2 m	Žlutá plná čára	Zóna výstrahy
0,5-1 m	Červená plná čára	Zóna výstrahy
≤0,5 m	Červená přerušovaná čára	Nebezpečná zóna

Varování

- Systém zadní parkovací kamery má pouze asistenční funkci. Před couváním i během něj vždy zkontrolujte okolí vozidla. Při couvání buďte opatrní, protože existují mrtvé úhly, které kamery nezachytí.
- Dbejte na to, aby byl povrch kamer čistý - znečištěné kamery nemusí zobrazovat obraz správně.

Varování

- Některé objekty (například úzké sloupky nebo zábradlí) mohou být kvůli nízkému rozlišení nebo špatným světelným podmínkám špatně viditelné nebo zcela neviditelné, proto se nelze plně spoléhat pouze na obraz na displeji.
- Kamery mají mrtvé úhly a nedokážou detekovat překážky ani osoby, které se v těchto oblastech nacházejí
- Neškrábejte povrch kamery tvrdými předměty ani nečistěte objektiv abrazivními prostředky, protože by mohlo dojít ke zhoršení kvality obrazu.
- K odstraňování ledu nebo sněhu z objektivu kamery nepoužívejte teplou ani horkou vodu, mohlo by dojít k jeho poškození.

Upozornění

- Displej zobrazuje pouze 2D obraz zachycený kamerami. Nezobrazuje hloubku prostoru, proto nemusí být rozpoznány výmoly na vozovce ani objekty vyčnívající nad její povrch.
- Kamery nemusí vždy detekovat úzké objekty, jako jsou zábradlí, ploty, sloupky nebo stromky, které mohou vozidlo poškodit.

Jak ovládat systém couvací kamery

Zapnutí zadní kamery

Když je startovací tlačítko v poloze „ON“, zařaďte zpětný chod (R); systém zadní parkovací kamery se aktivuje a na multimediálním displeji ve vozidle se zobrazí obraz prostoru za vozidlem.

Deaktivace zadní kamery

Po vyřazení zpětného chodu (R) se systém zadní parkovací kamery automaticky deaktivuje.

Tempomat (CCS)

Tempomat udržuje nastavenou rychlost vozidla bez nutnosti sešlápnutí akceleračního pedálu při jízdě po rovném a volném úseku silnice.

Varování

- Aby se předešlo nesprávné funkci tempomatu, vypínejte jej, pokud není používán.
- Nesprávné používání tempomatu může vést k dopravní nehodě.
- Tempomat používejte pouze za dobrých povětrnostních podmínek a při dobrém stavu vozovky. Nedoporučuje se ho používat v městském provozu, na klikatých silnicích, na kluzkém povrchu, při silném dešti nebo v jiných náročných podmínkách.
- Nepoužívejte tempomat při jízdě do kopce.
- Po aktivaci tempomatu (CCS) není dovoleno opustit sedadlo řidiče.

Varování

- Pro co nejrychlejší zpomalení vozidla po zapnutí tempomatu sešlápněte brzdový pedál.

Upozornění

- Mezi nastavenou rychlostí tempomatu a skutečnou rychlostí vozidla může docházet k určitým odchylkám.
- Funkce tempomatu při jízdě do kopce závisí na rychlosti, zatížení vozidla a sklonu vozovky. Při jízdě do strmého kopce může být pro udržení rychlosti nutné sešlápnout akcelerační pedál. Při jízdě z kopce může být pro udržení rychlosti nutné brzdit nebo zařadit nižší převodový stupeň. Při sešlápnutí brzdového pedálu se tempomat deaktivuje.

Jak používat tempomat

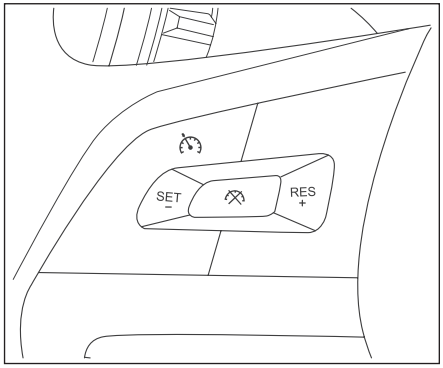

Zapnutí tempomatu

Stiskněte tlačítko na volantu. Na přístrojovém panelu se rozsvítí kontrolka (bílá), signalizující aktivaci tempomatu.

Nastavení rychlosti

1. Zrychlete na požadovanou rychlost (> 40 km/h).
2. Otočte ovladač do pozice SET a kontrolka na přístrojovém panelu se rozsvítí zeleně. Vozidlo pojede nastavenou rychlostí.
3. Uvolněte akcelerační pedál a vozidlo bude udržovat konstantní rychlost.

Snížení rychlosti

Rychlost tempomatu lze snížit jedním z následujících způsobů:

- Otočte ovladač do pozice SET, vozidlo začne zpomalovat. Po dosažení požadované rychlosti tlačítko uvolněte.
- Opakovaně krátce točte ovladač do polohy SET, rychlost se bude postupně snižovat o 5,0 km/h.
- Jemně sešlápněte brzdový pedál, kontrolka tempomatu na displeji změní barvu na bílou. Po zpomalení na požadovanou rychlost otočte ovladač do polohy SET a nastaví se nová rychlost. Kontrolka se opět změní na zelenou.

Zvýšení rychlosti

Rychlost tempomatu lze zvýšit jedním z následujících způsobů:

- Otočte ovladač do polohy RES+, vozidlo začne pozvolně zrychlovat. Po dosažení požadované rychlosti tlačítko uvolněte.
- Opakovaně krátce točte ovladačem ve směru RES+, rychlost se bude zvyšovat o 5,0 km/h.
- Sešlápněte akcelerační pedál pro dosažení požadované rychlosti a poté stiskněte SET− pro její uložení.

Dočasné zvýšení rychlosti

Pokud chcete během nastavování rychlosti dočasně zrychlit, sešlápněte akcelerační pedál. Po zrychlení se uvolněním akceleračního pedálu obnoví nastavená rychlost.

Dočasné zpomalení

Pokud chcete během aktivního tempomatu zpomalit, sešlápněte standardním způsobem brzdový pedál. V tomto okamžiku se funkce tempomatu dočasně přeruší, ale systém se nevypne; kontrolka tempomatu na přístrojové desce se rozsvítí bíle. Pro obnovení rychlosti tempomatu je nutné funkci znovu aktivovat.

Zrušení režimu tempomatu

Ke zrušení režimu tempomatu můžete použít jeden z následujících způsobů:

- Sešlápněte brzdový nebo spojkový pedál.
- Stiskněte střed ovladače tempomatu .

Obnovení rychlosti tempomatu

Po zrušení funkce tempomatu není tempomat vypnutý a kontrolka tempomatu na přístrojovém panelu svítí bíle. Pokud rychlost vozidla není nižší než 40 km/h, otočte ovladačem ve směru RES+ a rychlost se obnoví na poslední nastavenou hodnotu tempomatu.

Systém řízení emisí

Varování

- Je zakázáno upravovat jakoukoli část motoru nebo systému řízení emisí.
- Systém řízení emisí se u jednotlivých modelů motorů liší. Konkrétní konfiguraci najdete v informacích o vašem voze.

Lambda sonda (kyslíkový senzor)

Lambda sonda slouží k měření koncentrace kyslíku ve výfukových plynech a předává tyto údaje řídicí jednotce motoru (ECU).
Na základě těchto informací motor automaticky upravuje poměr vzduchu a paliva tak, aby bylo dosaženo optimální účinnosti spalování a současně se snížily emise oxidu uhelnatého, uhlovodíků a oxidů dusíku ve výfukových plynech.

Vysokotlaké vstřikování common-rail

Vysokotlaký vstřikovací systém common-rail se skládá z vysokotlakého palivového čerpadla, palivové lišty, vstřikovacích trysek a řídicí jednotky. Ve srovnání s tradičním mechanickým čerpadlem umožňuje tento systém přesné řízení vstřikování paliva, automatické přizpůsobení časování vstřiku ve všech provozních režimech a také funkce autodiagnostiky. Přesné dávkování paliva snižuje emise, zlepšuje výkon motoru a zároveň snižuje spotřebu paliva.

Oxidační katalyzátor vznětového motoru (DOC)

Oxidační katalyzátor je zařízení pro úpravu výfukových plynů umístěné ve výfukovém systému. Obsahuje katalytické vrstvy z drahých kovů, které přeměňují škodlivé látky, jako jsou oxid uhelnatý, uhlovodíky a oxidy dusíku, na méně škodlivé látky – oxid uhličitý, vodu a dusík – prostřednictvím oxidačních a redukčních reakcí.

Při běžném používání katalyzátoru není zpravidla nutná jeho údržba ani výměna. Pro výměnu se obraťte na autorizovaný servis JAC.

Varování

- Nepoužívejte olovnatý benzín ani palivo s nadměrným obsahem manganu nebo síry.
- Nejezděte s vozem, pokud je v nádrži velmi nízká hladina paliva – mohlo by dojít k poškození katalyzátoru.
- Nenechávejte motor dlouhodobě běžet na volnoběh.
- Nespouštějte motor s vyjmutými zapalovacími svíčkami.
- Je zakázáno startovat vozidlo roztlačením nebo tažením.

Recirkulace výfukových plynů (EGR)

Systém recirkulace výfukových plynů přivádí část výfukových plynů zpět z výfukového potrubí do sacího potrubí, kde se mísí s čerstvým vzduchem a znovu spalují ve válcích.
Tím dochází ke snížení emisí oxidů dusíku (NOx).

Filtr pevných částic (DPF)

Popis funkce

Filtr pevných částic (DPF) je zařízení instalované ve výfukovém systému vznětového (naftového) motoru plnícího emisní normu Euro VI. Jeho hlavní funkcí je zachycovat pevné částice ve výfukových plynech, čímž snižuje znečištění životního prostředí. Spínač DPF se nachází na přístrojové desce v blízkosti dveří řidiče.

Požadavky na používání filtru DPF

Obsah síry: Vozidlo musí používat palivo splňující normu Euro V s obsahem síry < 10 ppm.

Mazivo: Musí se používat motorový olej specifikace API CJ-4 nebo vyšší. Při provádění každodenní údržby nesmí motorový olej ani palivo zatéct do katalyzátoru.

Doporučení k jízdě: Doporučuje se vyhýbat dlouhodobé jízdě nízkou rychlostí. Pokud vozidlo jezdí delší dobu pomalu, je vhodné přibližně každých 500 km jet alespoň 10 minut vyšší rychlostí (nad 40 km/h).

Během provozu se ve filtru hromadí pevné částice ze spalin. Po dosažení určitého množství může dojít ke zhoršení výkonu motoru i jeho hospodárnosti. Tyto usazeniny je nutné pravidelně odstraňovat, aby byl zajištěn správný chod DPF – tento proces se nazývá regenerace DPF.

Pasivní regenerace

Pokud teplota ve filtru DPF přesáhne 250 °C, může probíhat automaticky bez zásahu řidiče.

Aktivní regenerace

Regenerace, která vyžaduje lidský zásah, se nazývá aktivní regenerace, například regenerace za jízdy, regenerace v parkovacím režimu a regenerace v servisu.

1. Regenerace za jízdy

Tento proces je řízen řídicí jednotkou motoru a nevyžaduje žádnou aktivitu ze strany řidiče. Během jízdy bliká kontrolka DPF  , která signalizuje regeneraci. Pro zajištění normální funkce regeneračního systému zvyšte rychlost vozidla nad 40 km/h.

Vzhledem k tomu, že teplota spalování DPF filtru zůstane na vysoké úrovni, rozsvítí se také výstražná kontrolka teploty chladicí kapaliny motoru  , což je normální jev. Když obě kontrolky zhasnou, proces regenerace je dokončen.

2. Regenerace v režimu parkování

K regeneraci za jízdy dochází tehdy, když filtr DPF zachytí jen málo částic. Pokud je částic příliš mnoho, regenerace za jízdy nestačí. V takovém případě se výstražná kontrolka DPF  rozsvítí trvale a je nutné provést regeneraci v režimu parkování.

Bezpečnostní opatření před spuštěním funkce

1. Vůz musí být zaparkovaný a motor musí běžet na volnoběh.
2. Doporučuje se zapnout klimatizaci, aby se zvýšilo zatížení motoru, čímž se zvýší teplota výfukových plynů.
3. Převodovka musí být na neutrálu, spojkový, brzdový a akcelerační pedál musí být uvolněny.
4. Ukazatel teploty chladicí kapaliny ve vozidle musí být alespoň na první čárce ukazatele.

Pokud některá z výše uvedených podmínek není splněna, proces regenerace se přeruší.

Spuštění regenerace v parkovacím režimu

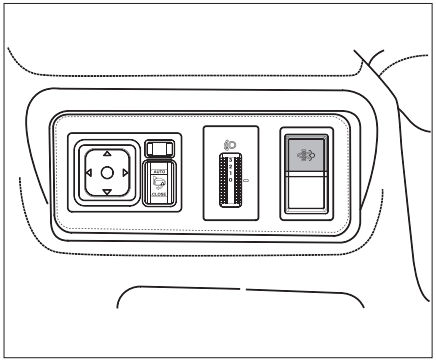

1. Pokud motor běží déle než 20 sekund, stiskněte dlouze spínač regenerace DPF na více než 3 sekundy a systém regenerace se automaticky spustí.
2. Po spuštění regeneračního systému se otáčky motoru zvýší na 1500–2200 ot./min., přičemž kompletní regenerace trvá přibližně 15–20 minut.
3. Po dokončení regenerace výstražná kontrolka DPF automaticky zhasne a motor lze po 2–3 minutách, kdy se vrátí do normálních volnoběžných otáček, vypnout.

Upozornění

- Pokud kontrolka DPF po dokončení regenerace nadále bliká, doporučujeme opětovné provedení regenerace v parkovacím režimu.
- Pokud otáčky motoru na volnoběh zůstávají i po regeneraci vysoké (950–1000 ot./min, přičemž běžné volnoběžné otáčky vozidla jsou přibližně 700 ot./min), znamená to, že proces regenerace nebyl dokončen. V takovém případě se doporučuje znovu spustit proces stacionární regenerace.
- V případě nouze, kdy je nutné regeneraci zastavit, dlouze stiskněte spínač regenerace DPF na dobu delší než 3 sekundy.

3. Provedení regenerace v servisu

Pokud výstražná kontrolka DPF po dokončení dvou regenerací v parkovacím režimu stále bliká nebo zůstává trvale rozsvícená, je nutné vozidlo odvézt do autorizovaného servisu JAC, kde provedou kontrolu a opravu systému regenerace DPF.

Varování

- Výrobce nenese odpovědnost za případné ekologické problémy nebo ztráty způsobené nedodržením výše uvedených požadavků.

Zvláštní jízdní podmínky

Neřiďte po požití alkoholu

Je přísně zakázáno řídit po požití alkoholu nebo drog.

⚠ Nebezpečí

- Alkohol, drogy, léky a omamné látky ovlivňují schopnosti řidiče a mohou být příčinou vážných, dokonce i smrtelných nehod.
- Alkohol, drogy, léky a omamné látky výrazně zhoršují vnímání a schopnost reakce řidiče, což vážně ohrožuje bezpečnou jízdu a způsobuje ztrátu kontroly nad vozidlem.

Jízda v noci

Noční jízda je nebezpečnější než denní kvůli zhoršené viditelnosti a možné únavě. Zpomalte prosím a jezděte opatrně.

ⓘ Upozornění

- Seřiďte vnitřní zpětné zrcátko tak, aby se omezilo oslnění světly vozidel jedoucích za vámi.
- Dodržujte větší odstup od ostatních vozidel.
- Zpomalte, zejména při jízdě na rychlostních komunikacích a v situacích, kdy světlomety osvětlují jen omezenou část vozovky.
- Při jízdě mimo město dávejte pozor na divokou zvěř.
- V případě únavy sjeďte z vozovky a odpočiňte si na bezpečném místě.
- Světla protijedoucích vozidel mohou řidiče dočasně oslnit a očím trvá několik sekund, než se znovu přizpůsobí tmě. V případě oslnění zpomalte a nehleďte přímo do světlometů protijedoucích vozidel.
- Udržujte vnitřní i vnější povrch čelního skla a ostatních oken v čistotě, protože znečištěná skla zesilují oslnění v noci.
- Při odbočování nebo projíždění zatáček pečlivě sledujte vozovku.

ⓘ Upozornění

- Při odbočování nebo projíždění zatáček pečlivě sledujte vozovku.

Jízda ve městě

Ve městě je vysoký provoz, proto je nutné věnovat zvýšenou pozornost ostatním účastníkům silničního provozu a světelné signalizaci.

ⓘ Upozornění

- Při projíždění křižovatkou nebo na komunikacích se smíšeným provozem jeďte nízkou až střední rychlostí a buďte připraveni brzdit a zastavit, pokud nemotorové vozidlo změní jízdní pruh.
- Dodržujte dopravní značení. Při vjezdu do křižovatky včas zpomalte a zvolte správný směr jízdy.

Jízda na mokré a kluzké vozovce

Jízda za deště a na kluzké vozovce je nebezpečná, zejména pokud na ni nejste připraveni.

Upozornění

- Jezděte sníženou rychlostí, protože déšť zhoršuje viditelnost a prodlužuje brzdnou dráhu.
- Pokud jsou pneumatiky ve špatném stavu, může při brzdění na kluzké vozovce dojít ke smyku nebo i dopravní nehodě. Proto se ujistěte, že jsou pneumatiky v dobrém stavu.
- V případě potřeby zapněte výstražná světla.
- Pokud jsou brzdové destičky mokré, jemně sešlápněte brzdový pedál, dokud se jejich účinek nevrátí do normálu.
- Po jízdě ve vodě lehce přibrzďujte, aby se brzdové destičky vysušily.

Jízda hlubokou vodou

Aby nedošlo k poškození vozidla při jízdě ve vodě, dodržujte následující pokyny:

1. Před broděním zjistěte hloubku vody. Pokud je vody příliš mnoho nebo je její hloubka neznámá, je nutné vodní překážku objet; je přísně zakázáno pokoušet se ji projet silou.
2. Při hloubce vody do 35 cm by rychlost jízdy neměla překročit 15 km/h a doba vypnutí motoru nesmí přesáhnout 10 minut. Při hloubce vody mezi 35 a 65 cm nesmí rychlost jízdy překročit 10 km/h a doba jízdy musí být kratší než 5 minut – v tomto případě se motor nesmí vypínat. Pokud hloubka vody přesahuje 65 cm, je jízda ve vodě zakázána.
3. Za žádných okolností ve vodě nezastavujte ani necouvejte. Rovněž se důrazně doporučuje nevypínat motor.

Varování

- Při jízdě ve vodě, na blátivých cestách nebo v podobných podmínkách může být brzdný účinek snížen a brzdná dráha prodloužena, což může vést k dopravní nehodě.
- Po projetí vodou prudce nezrychlujte ani nebrzděte.
- Po projetí vodou brzděte postupně, aby se brzdy vyčistily a vysušily. Pokud to podmínky dovolují, krátce zastavte, nechte brzdy vyschnout a očistit brzdové kotouče, abyste předešli možným dopravním nehodám.
- Po jízdě ve vodě zkontrolujte, zda nedošlo k zatopení vozidla. Zejména pokud hloubka vody přesáhla 65 cm, okamžitě zastavte pro provedení kontroly a v případě potřeby kontaktujte autorizovaný servis kvůli odtahu.

⚠ Upozornění

- Průjezd vodou může způsobit poškození motoru, převodovky, podvozku nebo elektrických systémů.
- Vlny vytvořené protijedoucími vozidly mohou překročit maximální brodivost vozidla.
- Prohlubně, blátivé kaluže nebo kameny skryté pod vodou mohou průjezd ztížit nebo znemožnit.
- Vyhněte se průjezdu slanou vodou. Sůl způsobuje korozi kovových částí, proto po kontaktu se slanou vodou vozidlo co nejdříve opláchněte čistou vodou.

Jízda do kopce a v horách

Řidiči, kteří často jezdí po strmých horských silnicích nebo takovou jízdu plánují, by měli věnovat pozornost následujícím doporučením.

Udržujte své vozidlo v dobrém stavu

Při jízdě ve svazích a horském terénu je vozidlo více zatěžováno, proto před jízdou zkontrolujte množství paliva, brzdy, kola, chladicí systém a převodovku.

Osvojte si správnou techniku jízdy z kopce

Při sjíždění strmých nebo dlouhých klesání zpomalte a využívejte brzdění motorem. Nikdy nesjíždějte kopec na neutrál.

Bezpečnostní opatření při jízdě přes vrchol stoupání

1. Při jízdě na vrchol buďte obzvlášť opatrní, protože se v jízdním pruhu mohou nacházet překážky (například odstavená vozidla).
2. Na dvouproudých silnicích ve stoupání nebo v horách neměňte bezdůvodně jízdní pruh a udržujte přiměřenou rychlost i odstup.

Sledujte výstražné dopravní značky na obou stranách vozovky

Na horských silnicích se mohou vyskytovat specifické výstražné značky (dlouhá klesání, úseky pro předjíždění, padající kamení, zatáčky). Věnujte jim pozornost a přizpůsobte tomu jízdu.

Varování

- Prudké brzdění při jízdě z kopce může způsobit přehřátí a selhání brzd, což může vést ke ztrátě kontroly nad vozidlem a nehodě. Při jízdě z kopce brzděte jemně a regulujte rychlost pomocí převodovky.
- Jízda z kopce na neutrál nebo s vypnutým motorem je nebezpečná, protože vozidlo lze zpomalovat pouze brzdami, což může vést k jejich přehřátí a ztrátě účinku. Proto ponechte motor v chodu a nikdy nenechávejte vozidlo při jízdě z kopce na neutrálu.
- Pokud se vám nepodaří vyjet do kopce, nepokoušejte se otáčet - zařaďte zpátečku a opatrně couvejte. V opačném případě hrozí převrácení vozidla.
- Pokud vozidlo jede po svahu a hrozí jeho převrácení, ihned nasměrujte vozidlo na mírnější sklon.

Upozornění

- Pokud je stoupání větší než 15°, doporučujeme zařadit nižší rychlostní stupeň (1. nebo 2.), abyste stoupání překonali a předešli nedostatku výkonu.
- Vozidlo neparkujte na obzvláště strmých svazích.

Parkování ve svahu

Postup parkování:

1. Zatáhněte parkovací brzdu.
2. Zařaďte neutrál.
3. Při parkování ve svahu natočte kola tak, aby se zabránilo samovolnému rozjetí vozidla, jak je znázorněno na obrázku.

   (1) Při parkování z kopce u obrubníku natočte kola směrem k obrubníku a popojeďte, dokud se kolo obrubníku nedotkne, poté zatáhněte parkovací brzdu.

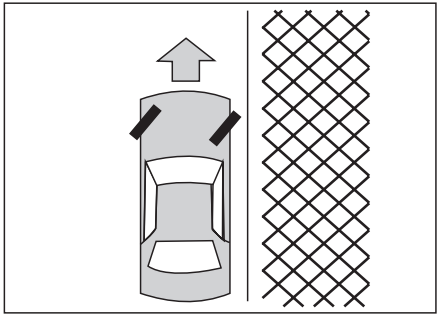

(2) Při parkování do kopce u obrubníku natočte kola od obrubníku. Pomalu couvejte, dokud se kola na straně obrubníku lehce nedotknou obrubníku, a poté zatáhněte elektrickou parkovací brzdu.

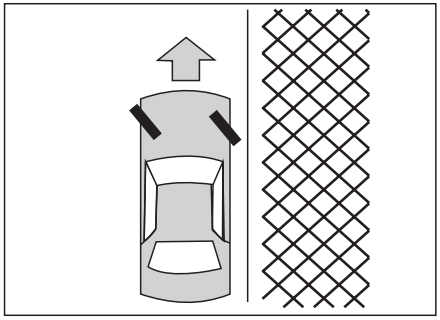

(3) Při parkování ve svahu bez obrubníku podložte kola kameny nebo klíny, aby nedošlo k nechtěnému pohybu vozidla.

Jízda při nízkých teplotách

Varování

- Při jízdě na kluzké vozovce udržujte větší odstup od vozidla jedoucího před vámi.
- Namrzlá a zasněžená vozovka je velmi kluzká a obtížně sjízdná, přičemž výrazně klesá přilnavost vozidla. Vyvarujte se prudkého zrychlování a brzdění.
- Při jízdě na ledu nebo sněhu se vyhýbejte náhlému brzdění a prudkým pohybům volantem.
- Na mokré a kluzké vozovce nepoužívejte tempomat.

Baterie

Při nízkých teplotách může při vybití baterie dojít k zamrznutí elektrolytu a jejímu poškození. Pro zajištění správné funkce baterie ji pravidelně kontrolujte.

Měňte chladicí kapalinu a používejte kvalitní produkty

Používejte chladicí kapalinu předepsané kvality a měňte ji nebo doplňujte podle servisních pokynů. Na začátku zimního období zkontrolujte chladicí kapalinu a ověřte, zda její bod tuhnutí odpovídá očekávaným teplotám.

Výměna motorového oleje v zimě

V zimním období se doporučuje používat motorový olej s nižší viskozitou. Pokud si nejste jisti správným typem oleje, obraťte se na autorizovaný servis.

Kontrola stěračů

Před zapnutím stěračů zkontrolujte, zda nejsou přimrzlé k čelnímu sklu. Pokud ano, počkejte, až led roztaje a stěrače se budou moci volně pohybovat.

Kontrola ventilace

Po silném sněžení očistěte přívody vzduchu klimatizace.

Prevence zamrznutí zámků

Aby nedošlo k zamrznutí zámku, můžete do otvoru pro klíč aplikovat rozmrazovací prostředek nebo glycerin. Pokud je zámek zamrzlý, použijte rozmrazovač k odstranění ledu.

Pneumatiky

1. Pokud jsou na vozidle použity zimní pneumatiky, musí mít přední i zadní pneumatiky stejný rozměr, nosnost, konstrukci i typ. Při jízdě v náročných zimních podmínkách by měla být zimními pneumatikami vybavena všechna kola.
2. Při jízdě ve ztížených zimních podmínkách musí být na všech čtyřech kolech namontovány zimní pneumatiky.
3. Chcete-li zlepšit trakci na ledu, použijte pneumatiku s protiskluzovými hroty. V některých oblastech je však používání pneumatik s protiskluzovými hroty zakázáno. Před montáží pneumatik s protiskluzovými hroty je proto nutné znát příslušné místní zákony.
4. V případě potřeby lze použít protiskluzové řetězy. Ujistěte se, že velikost protiskluzových řetězů odpovídá velikosti pneumatik vozidla, a při instalaci postupujte podle pokynů výrobce.

Doporučená zimní výbava

V zimě se doporučuje vybavit vozidlo následujícími pomůckami:

1. Škrabka a pevný kartáč na odstranění ledu a sněhu ze skel.
2. Plochá lopata, kterou lze použít jako oporu pro zvedák.
3. Lopata pro vyproštění vozidla ze sněhu.

Ochrana proti korozi

Chemické prostředky používané k posypu silnic jsou silně korozivní a urychlují korozi a poškození částí podvozku.

Mikrospánek za volantem

Mikrospánek označuje stav ospalosti, který může nastat při jízdě po monotónní silnici s opakující se krajinou, kdy řidič vnímá pouze hluk pneumatik nebo proudění vzduchu. Aby se předešlo únavě při řízení:

1. Ujistěte se, že je interiér vozidla dobře větraný a příjemný.
2. Nesoustřeďte zrak pouze jedním směrem - pravidelně kontrolujte vnější zrcátka i informace na přístrojovém panelu.
3. Při pocitu únavy zastavte a odpočiňte si.

Adaptivní tempomat (ACC)

Při aktivovaném adaptivním tempomatu dokáže vaše vozidlo automaticky regulovat rychlost v rozmezí 0–150 km/h. Současně můžete nastavit vzdálenost od vozidla jedoucího před vámi pro jeho následování. Konkrétní funkce jsou následující:

- Pokud ve stejném jízdním pruhu před vámi nejede žádné vozidlo, vaše vozidlo se bude pohybovat nastavenou rychlostí stejně jako při použití běžného tempomatu. Jakmile se před vámi objeví jiné vozidlo, vaše vozidlo automaticky zpomalí, aby zajistilo udržení nastaveného bezpečného odstupu mezi oběma vozy.
- Když se vzdálenost mezi oběma vozidly rovná bezpečnému odstupu, aktivuje se režim následování. To znamená, že vaše vozidlo pojede stejnou rychlostí jako cílové vozidlo před vámi.
- Pokud vozidlo jedoucí před vámi ve stejném jízdním pruhu změní pruh nebo prudce zrychlí, takže před vámi nezůstane žádné jedoucí vozidlo, vaše vozidlo automaticky zrychlí a vrátí se na původně nastavenou rychlost.

Výběrem režimu inteligentního asistenta jízdy v multimediálním systému (MP5) umožníte vozidlu, aby se během jízdy s tempomatem automaticky udržovalo uprostřed jízdního pruhu.

Varování

- Systém lze používat pouze tehdy, jsou-li na vozovce zřetelné jízdní pruhy.
- Systém ACC je komfortní asistenční systém, nikoli bezpečnostní systém, detekce překážek nebo systém varování před kolizí. Řidič musí mít vozidlo za všech okolností pod kontrolou a nese za něj plnou odpovědnost.
- Řidič musí přizpůsobit odstup od vozidla vpředu aktuálnímu provozu a povětrnostním podmínkám. I při vhodném nastavení systému ACC musí řidič zajistit, aby bylo možné vozidlo za všech okolností bezpečně zpomalit až do úplného zastavení v rámci jeho dohledu.
- Udržování bezpečného odstupu od vozidel jedoucích vpředu je plnou odpovědností řidiče. Systém ACC je vhodný pro použití na dálnicích, městských rychlostních komunikacích a jiných silnicích s dobrým stavem vozovky, nikoli však v městském provozu nebo na horských silnicích.

Varování

- Systém ACC nereaguje na chodce.
- Systém ACC nereaguje na stojící nebo pomalu se pohybující vozidla či objekty a nereaguje na protijedoucí vozidla.
- Systém ACC sice může řidiči pomáhat, ale nemůže jej nahradit. I když je systém ACC aktivován, řidič musí stále řídit opatrně a dodržovat pravidla o rychlostních limitech.
- Pokud během činnosti ACC řidič sešlápne akcelerační pedál, převezme kontrolu nad vozidlem a systém se dočasně přepne do pohotovostního režimu. Pokud je akcelerační pedál uvolněn v krátké době, systém bude pokračovat v činnosti. Pokud akcelerace trvá příliš dlouho, systém ACC se vypne a musí být znovu nastaven nebo aktivován.
- Při vjezdu do zatáčky nebo výjezdu ze zatáčky může dojít ke zpoždění nebo narušení detekce vozidla jedoucího vpředu, což může vést k tomu, že vozidlo nebude brzdit podle očekávání nebo začne brzdit příliš pozdě.

Varování

- V některých situacích (například při náhlém brzdění, příliš rychlé změně jízdního pruhu nebo malé bezpečné vzdálenosti) nemá systém ACC dostatek času ke snížení rychlosti a řidič musí reagovat sám.
- Pokud vozidlo jedoucí vpředu prudce zabrzdí (nouzové zastavení), systém ACC nemusí reagovat nebo může reagovat se zpožděním, což zvyšuje riziko dopravní nehody. V takovém případě systém nevyzve řidiče k převzetí řízení a řidič musí reagovat včas.
- V ostrých zatáčkách může vozidlo jedoucí vpředu na krátkou dobu zmizet ze zorného pole předního radaru mmWave, což může způsobit nechtěné zrychlení vozidla.
- Pokud vozidlo jede příliš blízko sousedního jízdního pruhu nebo se jiné vozidlo v sousedním pruhu pohybuje příliš blízko, systém ACC může začít brzdit vůči tomuto vozidlu.

Varování

- Pokud jiné vozidlo náhle vjede do jízdního pruhu vozidla s aktivním adaptivním tempomatem a dostane se do dosahu radaru, bude vyhodnoceno jako cílové vozidlo, což může vést k prudkému nebo opožděnému brzdění.
- V některých podmínkách může být detekce ovlivněna nebo zpožděna. Pokud je radarová odrazová plocha cíle příliš malá (např. u jízdních kol, chodců, elektrokol apod.), systém nemusí být schopen správně vyhodnotit riziko spojené s odstupem od vozidla vpředu. To může vést k opožděné reakci nebo k tomu, že systém na tato vozidla nebude reagovat vůbec. V takovém případě musí rychlost vozidla kontrolovat sám řidič. Detekce radaru může být navíc ovlivněna elektromagnetickým rušením, což může způsobit zpoždění nebo výpadky funkce.

Varování

- Zorné pole předního radaru mmWave nesmí být zakryto nečistotami. Pokud je zcela pokryto sněhem nebo ledem, systém ACC se deaktivuje a řidič bude o této skutečnosti informován na přístrojovém panelu.
- Kalibrace předního radaru mmWave může být ovlivněna vibracemi nebo nárazy, což vede ke snížení jeho výkonu. V takovém případě je nutné radar nechat zkontrolovat nebo znovu zkalibrovat.
- Pokud vozidlo vpředu zastaví, systém ACC vaše vozidlo také zabrzdí do úplného zastavení. Rozjede-li se vozidlo vpředu během krátké chvíle, vaše vozidlo se automaticky rozjede za ním. Při delším stání musíte rozjezd a následování potvrdit mírným sešlápnutím plynového pedálu nebo stisknutím tlačítka SET na levé straně volantu.

Varování

- Systém ACC nedokáže detekovat přečnívající náklad na vozidle jedoucím vpředu (jako je zadní tažné zařízení, boční výčnělky, náklad na střeše nebo instalované příslušenství). Při jízdě v sousedních pruzích vedle takových vozidel systém ACC bezpodmínečně vypněte a brzďte aktivně sami podle aktuální situace.
- Pokud vozidlo s aktivovaným systémem ACC jede po povrchu s kovovými předměty, jako jsou ocelové pláty při opravách silnic, železniční kolejnice nebo vystouplá kovová víka poklopů, může dojít k rušení předního radaru mmWave. To může způsobit nesprávné fungování a chyby v reakcích systému ACC.
- Nepoužívejte systém ACC, pokud táhnete jiné vozidlo.
- Z důvodu zajištění bezpečnosti nepoužívejte systém ACC při jízdě na silnicích se špatnou viditelností, na svažitých cestách, klikatých horských silnicích nebo na mokrých a kluzkých úsecích (např. na sněhu, vodě nebo ledu).

Varování

- Řidič musí být připraven kdykoli převzít kontrolu nad vozidlem a ovládat jej pomocí plynového nebo brzdového pedálu.
- Jakmile systém ACC vyzve řidiče k převzetí kontroly, řidič musí okamžitě převzít řízení vozidla, ověřit odstup od vozidla vpředu a v zájmu bezpečnosti začít brzdit.
- Přední radar mmWave se nachází uprostřed spodní mřížky předního nárazníku. Nezakrývejte jej ani na něj nelepte cizí předměty, protože by to mohlo vést ke snížení výkonu nebo k abnormální funkci radaru. Povrch radaru pravidelně a včas čistěte.
- Před přední radar mmWave ani na jeho příslušenství neinstalujte žádné kovové předměty (např. registrační značku), protože by to mohlo vést ke snížení výkonu nebo k abnormální funkci radaru.

Varování

- Montážní poloha předního radaru mmWave je zkalibrována již z výroby. Jakékoli úpravy předního nárazníku, které mají vliv na světlou výšku podvozku vozidla, mohou způsobit abnormální fungování nebo snížení výkonu radaru, což povede k selhání systému ACC.

Panel tlačítek adaptivního tempomatu

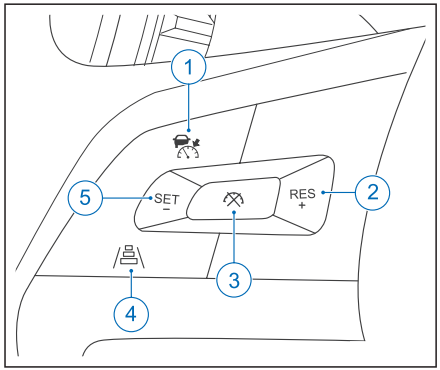

1. Hlavní tlačítko adaptivního tempomatu

Stisknutím tlačítka zapnete nebo vypnete adaptivní tempomat.

Pokud systém nefunguje správně, rozsvítí se na přístrojovém panelu kontrolka . V takovém případě neprodleně kontaktujte autorizovaný servis.

2. Obnovení/Zvýšení rychlosti

Stisknutím obnovíte naposledy nastavenou rychlost nebo zvýšíte rychlost.

3. Tlačítko pro přerušení funkce tempomatu

Stisknutím tlačítka přerušíte funkci tempomatu.

4. Nastavení odstupu

Ve výchozím nastavení je vzdálenost od vozidla vpředu nastavena na střední odstup. Každým stisknutím tlačítka se vzdálenost cyklicky mění v pořadí „střední → krátká → dlouhá → střední“.

5. Nastavení/Snížení rychlosti

Stisknutím tlačítka nastavíte nebo snížíte rychlost pro tempomat. Po každém nastartování vozidla se poslední nastavená rychlost neuloží, je nutné ji znovu nastavit tlačítkem; aktuální rychlost se uloží jako rychlost tempomatu.

Provozní podmínky

Pro aktivaci systému ACC musí být splněny následující podmínky:

1. Stiskněte hlavní tlačítko  adaptivního tempomatu.
2. Vozidlo je zařazeno v rychlostním stupni D.
3. Motor je nastartovaný.
4. Parkovací brzda není aktivována;
5. Všechny čtyři dveře, kapota motoru a víko zavazadlového prostoru jsou zavřené.
6. Brzdový pedál není sešlápnutý.
7. Bezpečnostní pás řidiče je zapnutý.
8. Systém ESC není vypnutý.
9. Vozidlo jede stabilně a systém ESC nezasahuje do řízení.
10. Přední radar mmWave není omezen vnějšími vlivy (např. závadou, znečištěním nebo vysokou teplotou).

Nastavení adaptivního tempomatu

Postup aktivace adaptivního tempomatu je stejný jako u běžného tempomatu:

1. Na displeji MP5 zvolte „Nastavení systému ADAS - Asistent“ a vyberte možnost „Adaptivní tempomat“ (volič převodovky musí být v poloze „P“).
2. Během jízdy stiskněte pro aktivaci adaptivního tempomatu hlavní tlačítko  .
3. Po aktivaci stiskněte SET − pro nastavení aktuální rychlosti; pokud je rychlost již uložena, stisknete RES + pro její obnovení. Kontrolka  na přístrojovém panelu se rozsvítí zeleně.
4. Stisknutím tlačítka RES + (obnovit/zrychlit) nebo SET − (nastavit zpomalit) lze rychlost zvýšit nebo snížit.

Během jízdy s aktivním tempomatem se na přístrojovém panelu zobrazují různé hodnoty vzdálenosti od vozidla vpředu podle aktuální situace.

Jakmile radar detekuje vozidlo vpředu, zobrazí se příslušná informace. Pokud se vzdálenost zmenšuje, zobrazí se varovná zóna a kontrolka  změní barvu ze zelené na oranžovou nebo červenou.

⚠ Upozornění

- Po aktivaci systému ACC musí řidič stále držet volant oběma rukama. Systém bude tuto skutečnost nepřetržitě sledovat.
- Pokud řidič nedrží volant oběma rukama, sdružený přístrojový panel jej vyzve k pevnému uchopení volantu.
- Pokud systém opakovaně vyhodnotí, že řidič nemá ruce na volantu, inteligentní asistenční systém řidiče přejde do pohotovostního režimu (standby) a vyzve řidiče k převzetí kontroly nad vozidlem.

Vypnutí adaptivního tempomatu

Adaptivní tempomat lze vypnout následujícími způsoby:

1. Lehce sešlápněte brzdový pedál.
2. Stiskněte tlačítko pro přerušení funkce tempomatu.
3. Stiskněte hlavní spínač adaptivního tempomatu.

V následujících případech nechte vůz co nejdříve zkontrolovat v autorizovaném servisu:

- Přední radar byl demontován a znovu namontován.
- Byla seřízena geometrie kol (seřízení sbíhavosti nebo odklonu zadních kol).
- Vozidlo bylo účastníkem nehody.
- Adaptivní tempomat nefunguje správně. Na přístrojovém panelu svítí kontrolka , která sama nezhasne.

Elektronická uzávěrka diferenciálu

Úvod k uzávěrce diferenciálu

Pokud dojde k prokluzu jednoho z hnacích kol, uzávěrka diferenciálu zajistí, že druhé hnací kolo bude mít stále dostatek točivého momentu, aby vozidlu poskytlo potřebnou tažnou sílu k vyproštění.

Upozornění

- Neupravujte sestavu pohonného ústrojí ani systém přenosu hnací síly vozidla, aby nedošlo k poškození uzávěrky diferenciálu.
- Spínač uzávěrky diferenciálu lze použít pouze tehdy, když vozidlo stojí.
- Uzávěrka diferenciálu se používá výhradně k vyproštění vozidla a ihned po vyproštění musí být deaktivována.
- Po aktivaci (uzamčení) uzávěrky diferenciálu ovládejte vozidlo se zvýšenou opatrností. Prudké zatáčení je zakázáno, jinak dojde k vážnému ovlivnění stability vozidla a zvýšení rizika nehody.

Varování před nadměrnou rychlostí

Pokud při jízdě se zamčenou uzávěrkou diferenciálu zadní nápravy bliká kontrolka na tlačítku a zelená kontrolka na přístrojovém štítu, znamená to, že rychlost vozidla je příliš vysoká. Zpomalte, prosím.

Automatické odemčení při nadměrné rychlosti

Pokud při jízdě se zamčenou uzávěrkou diferenciálu zadní nápravy rychlost vozidla překročí 40 km/h, uzávěrka diferenciálu zadní nápravy se automaticky odemkne.

Varování před poruchou

V případě poruchy systému uzávěrky diferenciálu bude žlutá kontrolka uzávěrky diferenciálu zadní nápravy na přístrojovém štítu trvale svítit. Po zapnutí zapalování vozidla zazní výstražný zvukový signál. V takovém případě se obraťte na autorizovaný servis kvůli kontrole.

Detekce mrtvého úhlu (BSD)

Systém detekce mrtvého úhlu monitoruje slepý úhel ve výhledu řidiče pomocí dvou zadních radarů s milimetrovými vlnami.

Pokud se v této oblasti objeví vozidlo a jsou splněny podmínky pro varování, výstražná kontrolka v příslušném vnějším zpětném zrcátku upozorní na blížící se vozidlo za vámi. V takovém případě neměňte jízdní pruh, abyste předešli kolizi.

Systém detekce mrtvého úhlu se aktivuje, jakmile rychlost vozidla neklesne pod 20 km/h (dosáhne hodnoty minimálně 20 km/h).

Varování

- Nedodržení varování a pokynů týkajících se správného používání systému detekce mrtvého úhlu může mít za následek vážná zranění nebo dopravní nehody.
- Radarové snímače nemohou za všech okolností detekovat všechna vozidla. Nepozorné používání systému může vést k nehodám a vážným zraněním. Systém v žádném případě nemůže nahradit pozornost řidiče.

Varování

- Systém detekce mrtvého úhlu nemůže nahradit správné chování řidiče ani není navržen tak, aby zabránil kontaktu s vozidly nebo předměty. Při změně jízdního pruhu vždy používejte vnější zpětná zrcátka ke sledování směru jízdy, abyste zajistili bezpečné přejetí. Nespoléhejte se výhradně na systém detekce mrtvého úhlu.
- Pokud jedete v zatáčce s příliš malým poloměrem, systém nebude schopen správně generovat varování!
- Viditelnost radarových snímačů může být snížena v důsledku deště, sněhu a silně stříkající vody, což může způsobit, že systém nerozpozná vozidlo včas, nebo jej dokonce nerozpozná vůbec! Vždy proto udržujte směr jízdy a sledujte okolní situaci.

Varování

- Systém detekce mrtvého úhlu nedokáže stoprocentně zaručit rozpoznání běžných vozidel v mrtvém úhlu (jako jsou sedany, nákladní automobily, motocykly s nízkým výkonem, elektromobily nebo jízdní kola). Řidiči proto musí i nadále jet a situaci vyhodnocovat se zvýšenou opatrností, aby předešli nebezpečí!
- Pokud je zadní radar vystaven silným vibracím či nárazu, nebo pokud dojde k deformaci zadního nárazníku v důsledku kolize, ovlivní to kalibraci zadního radaru, což sníží výkon celého systému. V takovém případě je nutné kontaktovat autorizovaný servis za účelem odborné kontroly a kalibrace.

Upozornění

- Aby nedošlo k ovlivnění funkce systému, nesmí se v oblasti radarových snímačů na zadním nárazníku nacházet žádné cizí předměty, které by jim bránily ve výhledu (například nálepky nebo nosiče jízdních kol).
- Při tažení jiného vozidla nebo přívěsu nebude systém detekce mrtvého úhlu fungovat správně. V takovém případě se ujistěte, že je systém deaktivován.
- Oblast signalizace na sklech vnějších zpětných zrcátek nesmí být překryta nálepkami.
- Zadní radary jsou namontovány po obou stranách zadního nárazníku vozidla a v zorném poli radarových snímačů se nesmí nacházet žádné překážky. Pro zajištění normálního provozu systému se v oblasti radarových snímačů na nárazníku nesmí hromadit sníh ani led.

Režim signalizace

Systém detekce mrtvého úhlu pomáhá řidiči monitorovat dopravní situaci za vozidlem a v mrtvých úhlech vnějších zpětných zrcátek pomocí radarových snímačů. Při změně jízdního pruhu systém řidiče upozorňuje prostřednictvím výstražných kontrolek na sklech levého a pravého vnějšího zpětného zrcátka.

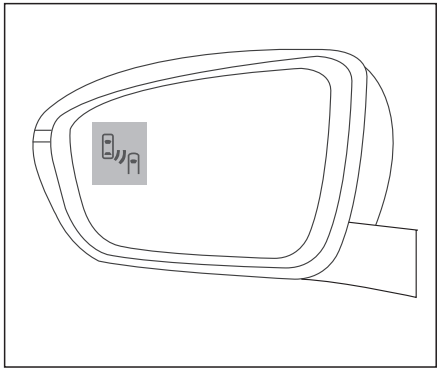

Standardní režim signalizace: Pokud systém detekce vyhodnotí, že se v zadním mrtvém úhlu nacházejí jiná vozidla a změna jízdního pruhu by byla nebezpečná, kontrolka zůstane trvale svítit.

Rozšířený režim signalizace: Pokud systém detekuje jiná vozidla v zadním mrtvém úhlu a zároveň je zapnutý ukazatel směru (blikač) pro monitorovanou stranu, kontrolka několikrát zabliká.

Aktivace a deaktivace

Tento systém lze zapnout nebo vypnout v multimediálním systému (MP5) v nabídce [Nastavení vozidla] → [Asistenti] → [Zadní radar mmWave].

Systém obsahuje pět samostatných podfunkcí: detekci mrtvého úhlu, asistenta změny jízdního pruhu, varování před projíždějícími vozidly při couvání, varování při otevírání dveří a varování před nárazem zezadu. Každou z těchto funkcí lze zapnout nebo vypnout samostatně.

Detekce mrtvého úhlu

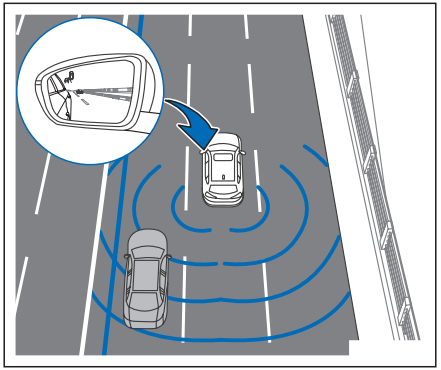

Systém detekce mrtvého úhlu monitoruje oblast přibližně 10 metrů za vozidlem po obou stranách (oblast sousedních jízdních pruhů na levé a pravé straně).

Systém neměří skutečnou šířku jízdního pruhu, ale pracuje na základě pevně stanovené (standardní) šířky pruhu. Systém monitoruje levý a pravý jízdní pruh. Pokud vozidlo nejede uprostřed jízdního pruhu nebo se pohybuje v úzkých jízdních pruzích, systém nemusí být schopen detekovat vozidla jedoucí v sousedních pruzích.

Systém detekuje pouze bezprostředně sousedící jízdní pruhy na levé a pravé straně vozidla.

Asistent změny jízdního pruhu (LCA)

Systém detekuje vzdálenost a rychlostní rozdíl mezi blížícím se vozidlem a vaším vozidlem. Kontrolky na sklech vnějších zpětných zrcátek řidiče upozorní pouze tehdy, pokud systém vyhodnotí, že rychlostní rozdíl a vzdálenost mezi vozidly představují při změně jízdního pruhu nebezpečí.

Pokud vaše vozidlo předjíždí jiné vozidlo, nebo je jím předjížděno, kontrolky na sklech vnějších zpětných zrcátek se rozsvítí. Pokud je rychlostní rozdíl při předjíždění nižší než přednastavená hodnota, systém vozidlo po vjezdu do mrtvého úhlu zaznamená a kontrolky na sklech vnějších zpětných zrcátek se rozsvítí. Při velkém rychlostním rozdílu se kontrolky na sklech vnějších zpětných zrcátek nerozsvítí.

Funkce asistenta změny jízdního pruhu monitoruje oblast od 0 m do 60 m za vozidlem v sousedních jízdních pruzích na levé a pravé straně.

Systém asistenta změny jízdního pruhu má dva režimy signalizace: standardní signalizaci a rozšířenou signalizaci.

Systém rozpoznává úmysl změnit směr jízdy na základě toho, zda je zapnutý ukazatel směru (blikač), a upozorňuje řidiče v odpovídajícím režimu signalizace.

Standardní signalizace: Pokud nejsou zapnuty ukazatele směru a systém vyhodnotí, že rychlostní rozdíl a vzdálenost mezi vozidlem vzadu a vaším vozidlem představují při změně jízdního pruhu nebezpečí, kontrolky na sklech vnějších zpětných zrcátek se rozsvítí.

Rozšířená signalizace: Pokud jsou zapnuty ukazatele směru a systém vyhodnotí, že rychlostní rozdíl a vzdálenost mezi vozidlem vzadu a vaším vozidlem představují při změně jízdního pruhu nebezpečí, kontrolky na sklech vnějších zpětných zrcátek budou blikat.

Asistent pro sledování příčného provozu (CTA)

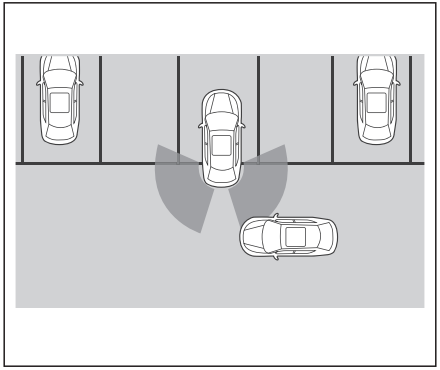

Pokud má vozidlo zařazený zpětný chod (R) a couvá z kolmého parkovacího místa, kde je výhled blokován vozidly po obou stranách, řidič sám nedokáže včas zaznamenat automobily, motocykly nebo elektrokola přijíždějící ze stran zezadu. Tato funkce upozorňuje řidiče na riziko kolize v zadním prostoru prostřednictvím kontrolek na sklech vnějších zpětných zrcátek a bzučáku v přístrojovém panelu.

Varování při otevírání dveří (DOW)

Pokud je ve vozidle zařazen neutrál (N) nebo je vozidlo zaparkováno v režimu (P), mají cestující uvnitř vozu omezený výhled a jen obtížně mohou sledovat blížící se vozidla nebo nemotorové dopravní prostředky (např. jízdní kola) za vozidlem. V takové situaci hrozí při otevření dveří riziko kolize. Tato funkce předvídá potenciální nebezpečí střetu a upozorňuje cestující na příslušné straně tím, že kontrolky na sklech vnějších zpětných zrcátek zůstanou trvale svítit. Pokud dojde k otevření dveří, systém na nebezpečí znovu upozorní akustickým signálem (bzučákem) z přístrojového panelu.

Varování před nárazem zezadu (RCW)

Pokud se k vašemu vozidlu v tomto jízdním pruhu přibližují jiné objekty (například další vozidla) a hrozí riziko střetu, funkce varování před nárazem zezadu spustí signalizaci. Ta upozorní řidiče na blížící se nebezpečné objekty a zároveň varuje řidiče vozidla jedoucího vzadu, aby dbal na bezpečnost jízdy.

Pokud vozidlo stojí nebo jede konstantní rychlostí a poloměr zakřivení zatáčky je větší než 250 m, dokáže radar systému detekce mrtvého úhlu monitorovat jízdní pruh přímo za vozidlem a analyzovat trajektorii pohybu ostatních vozidel v této oblasti. Pokud je potenciální čas do kolize kratší než předem stanovený bezpečný reakční čas, okamžitě se aktivuje varování.

Systém varování před opuštěním jízdního pruhu (LDW)

Pokud je vaše vozidlo vybaveno systémem varování před opuštěním jízdního pruhu, systém v reálném čase snímá vodorovné dopravní značení jízdního pruhu pomocí přední multifunkční kamery.

Následným zpracováním obrazu získává parametry polohy vozidla v aktuálním jízdním pruhu. Pokud snímač detekuje, že vozidlo opouští jízdní pruh, včas vyhodnotí dopravní data a stav ovládání vozidla řidičem. Řídicí jednotka poté vyšle varovný signál, čímž řidiči poskytne více času na reakci.

Pokud řidič zapne směrové světlo a provádí běžnou změnu jízdního pruhu, systém varování před opuštěním jízdního pruhu nevydá žádné upozornění.

Systém funguje normálně v rozsahu rychlostí od 60 km/h do 120 km/h. Jakmile rychlost překročí 60 km/h, funkce varování před opuštěním jízdního pruhu se aktivuje.

Varování

- Systém varování před opuštěním jízdního pruhu slouží jako asistenční systém řidiče. Sledování dopravní situace a bezpečná jízda jsou odpovědností řidiče. Tento systém nedokáže zabránit nehodám způsobeným nepozorností nebo nebezpečným stylem jízdy.
- Systém varování před opuštěním jízdního pruhu nemůže fungovat za všech jízdních, dopravních, povětrnostních a silničních podmínek.
- Za nepříznivého počasí (jako je silný déšť, sněžení apod.) nebo v případě, že vodorovné dopravní značení není dostatečně zřetelné, bude funkce systému ovlivněna, což může vést k selhání správného varování.
- Během používání vozidla nesmíte blokovat výhled multifunkční kamery (umístěné nad čelním sklem), jinak by systém nemusel fungovat správně. Dbejte na její pravidelné otírání a čištění.

Varování

- Pokud je poloměr oblouku při jízdě v zatáčce příliš malý, systém nebude schopen vydat řádné varování.
- Systém poskytuje pouze zvukové a vizuální varování a aktivně nezasahuje do dráhy vozidla. Při aktivaci varování proto musí řidič sám vyhodnotit situaci a upravit směr jízdy.

Upozornění

- Systém varování před opuštěním jízdního pruhu je navržen tak, aby pomocí inteligentního varování upozornil nepozorného nebo unaveného řidiče. Pokud se vozidlo neúmyslně odchýlí z jízdního pruhu, systém varování před opuštěním pruhu upozorní řidiče pomocí kontrolky a bzučáku. Tím řidiči poskytne více času na reakci a sníží riziko nehod způsobených vyjetím vozidla z jízdního pruhu.

Systém lze zapnout nebo vypnout v multimediálním systému (MP5) kliknutím na:„Nastavení vozidla“ → „Asistenti“ → „Varování před opuštěním jízdního pruhu“. Lze nastavit i citlivost přední kamery.

Rozhraní výstrahy systému varování před opuštěním jízdního pruhu

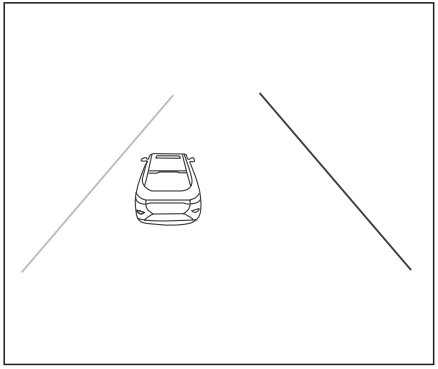

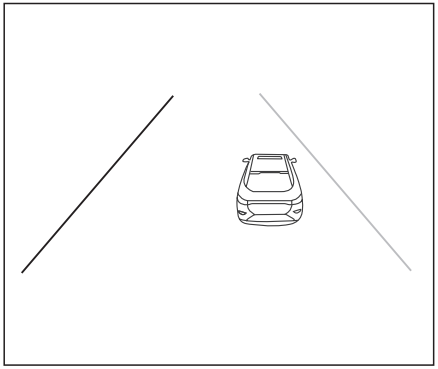

Pokud systém varování před opuštěním jízdního pruhu detekuje, že vozidlo vybočilo z jízdního pruhu, zobrazí se čára příslušného jízdního pruhu červeně.

Přístrojový panel zobrazuje jízdní pruhy detekované systémem a zvýrazňuje je bílou barvou. Pokud nejsou detekovány žádné jízdní pruhy, zobrazují se šedě.

Podmínka potlačení alarmu

Varování před opuštěním jízdního pruhu bude potlačeno (neaktivuje se), pokud nastane kterákoli z následujících podmínek:

1. Jsou zapnuta výstražná světla.
2. Je aktivní systém ABS nebo ESC.
3. Úhel natočení volantu je příliš velký.
4. Rychlost otáčení volantem je příliš vysoká.
5. Jsou zapnuta směrová světla.
6. Podélné zrychlení je příliš vysoké.
7. Příčné zrychlení je příliš vysoké.
8. Probíhá nouzové brzdění.

Asistent udržování v jízdním pruhu (LKA)

Pokud je vaše vozidlo vybaveno funkcí asistenta udržování v jízdním pruhu, systém bude prostřednictvím přední kamery sledovat jízdní pruh před vámi v reálném čase. Při rychlosti v rozmezí 60–120 km/h systém provádí zásahy do řízení, aby udržel vozidlo v jízdním pruhu, čímž snižuje zatížení řidiče při ovládání volantu a zvyšuje komfort jízdy.

Varování

- Systém LKA nedokáže vozidlo řídit automaticky. Nesprávné používání systému nebo neopatrnost mohou vést k dopravním nehodám a dokonce i k vážným zraněním. Řidič se proto musí vždy plně soustředit na sledování vozovky a dopravní situace, držet volant oběma rukama a být připraven kdykoli zasáhnout do řízení. Řidič musí jet ve správném jízdním pruhu, aby předcházel nehodám, a nese plnou odpovědnost za bezpečnou jízdu.

Varování

- Systém LKA je určen pouze pro běžné silniční povrchy v dobrém stavu a s jasným vodorovným dopravním značením.
- Rychlost vozidla musí být vždy přizpůsobena viditelnosti, povětrnostním podmínkám, stavu vozovky a hustotě provozu; zároveň je nutné dodržovat bezpečný odstup od vozidla jedoucího vpředu.
- Pokud řidič při aktivovaném systému nedrží volant správně, systém spustí varování. Pokud řidič i nadále neuchopí volant oběma rukama, tato funkce se deaktivuje. Systém LKA nedokáže za všech okolností správně rozpoznat jízdní pruhy a někdy může za vodorovné značení zaměnit nekvalitní povrch vozovky, určité silniční konstrukce nebo jiné objekty. V takovém případě musí řidič okamžitě převzít manuální kontrolu nad řízením.
- Vždy věnujte pozornost příslušným informacím zobrazovaným na obrazovce přístrojového panelu a ovládejte vozidlo podle aktuálních pokynů.

Varování

- Pokud je přední čelní sklo v místě kamery znečištěné nebo poškozené, funkčnost systému LKA bude vážně ovlivněna.
- Nadměrné opotřebení pneumatik nebo příliš nízký tlak v pneumatikách snižují výkon celého systému.
- Pokud vozidlo vybočí z jízdního pruhu v zatáčce, systém nemusí samostatně signalizovat své ukončení (opuštění funkce), proto jezděte se zvýšenou opatrností.
- Pokud řidič prudce zrychlí, intenzivně zabrzdí nebo rychle otočí volantem, systém se může deaktivovat.

Jak používat systém LKA

Uživatelé mohou systém LKA aktivovat nebo deaktivovat v multimediálním systému (MP5) v nabídce [Nastavení] -> [Asistenti].

Pokud se vozidlo přiblíží k vodicí čáře, systém LKA aktivně zasáhne do řízení mírným působením točivého momentu na volant, aby se vozidlo vrátilo zpět do jízdního pruhu. Pokud se vozidlo chystá vodicí čáru přejet, systém řidiče upozorní prostřednictvím ikony na přístrojovém panelu.

Při zapnutém ukazateli směru (blikači) systém neprovádí korekce řízení ani nespouští varování.

Signalizace na přístrojovém panelu



Pokud je systém LKA aktivovaný, kontrolka na přístrojovém panelu svítí zeleně.

Pokud kontrolka na přístrojovém panelu svítí žlutě, značí to poruchu systému. V takovém případě se včas obraťte na autorizovaný servis kvůli opravě.

Nouzové udržování v jízdním pruhu (ELK)

Pokud systém detekuje, že řidič neúmyslně vybočuje z jízdního pruhu, a vozidlo se chystá tento pruh opustit, provede korekci volantem pro návrat vozidla zpět do pruhu. Tím se zabrání kolizi s vozidlem, které vás zezadu předjíždí, nebo s protijedoucím vozidlem. Systém rovněž detekuje plné čáry a okraje vozovky, aby zabránil vyjetí vozidla mimo jízdní pruh.

Varování před čelním nárazem (FCW)

Pokud je vaše vozidlo vybaveno funkcí varování před čelním nárazem, systém v případě hrozícího střetu s vozidlem nebo chodcem před vámi spustí signalizaci, která řidiče na toto nebezpečí upozorní.

Za běžných okolností platí, že pokud je rychlost vozidla nižší než 30 km/h, varování před čelním nárazem se neaktivuje (nespustí alarm).

Pro aktivaci nebo deaktivaci funkce „varování před čelním nárazem“ klepněte na položku [Nastavení] -> [Asistenti] v multimediálním systému (MP5).

Citlivost varování před čelním nárazem můžete nastavit na hodnotu „Vysoká, Střední nebo Nízká“.

Zobrazení na přístrojovém panelu:

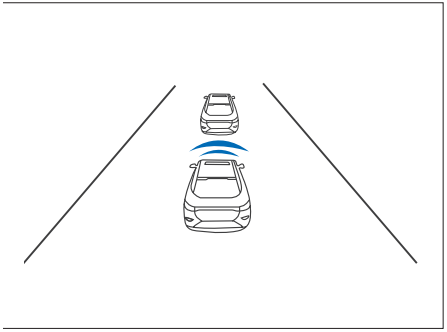

Autonomní nouzové brzdění při couvání (R-AEB)

Systém autonomního nouzového brzdění při couvání je aktivní bezpečnostní systém pro jízdu vzad nízkou rychlostí. Skládá se ze čtyř ultrazvukových senzorů a dvou radarů mmWave v zadní části vozidla. Slouží k rozpoznávání stojících překážek a pomalu se pohybujících objektů křižujících dráhu vozidla během couvání.

Pokud řidič nezaznamená objekt v dráze couvání a hrozí riziko střetu, přičemž nesešlápne brzdový pedál, systém se automaticky aktivuje. Následně zabrzdí vozidlo do úplného zastavení, čímž zabrání kolizi s překážkou za vozidlem nebo zmírní následky nárazu.

Autonomní nouzové brzdění (AEB)

Pokud je vaše vozidlo vybaveno funkcí autonomního nouzového brzdění, pracuje tento systém v součinnosti s varováním před čelním nárazem (FCW).

Systém monitoruje vzdálenost a relativní rychlost vozidla jedoucího vpředu pomocí předního radaru mmWave. Integrovaná přední kamera navíc rozpozná chodce, kteří se chystají přejít silnici přímo před vozidlem, což vozidlu umožňuje automaticky zabrzdit. Systém dokáže účinně zabránit kolizím nebo zmírnit následky nehod způsobených nepozorností řidiče, opožděným brzděním nebo nedostatečnou brzdnou silou.

Zobrazení na přístrojovém panelu:

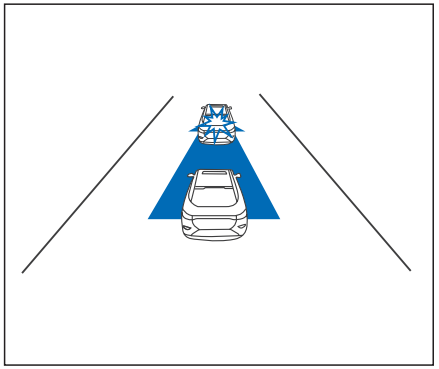

Varování

- Řidič nese plnou odpovědnost za způsob jízdy a předcházení nebezpečným situacím.
- Systém AEB může řidiči pomoci v krizové situaci, řidič se však na tuto asistenci nesmí nadměrně spoléhat.
- Nepříznivé povětrnostní podmínky (například silný déšť nebo sněžení) mohou snížit účinnost systému. V takovém případě nemusí systém příslušný objekt rozpoznat vůbec, nebo jej detekuje příliš pozdě.

Varování

- Systém AEB nereaguje na protijedoucí vozidla ani na vozidla přijíždějící z boku (křižující dráhu).
- Systém AEB standardně pracuje na pozadí a řidič jeho činnost přímo nevnímá. Z tohoto důvodu se detekovaný objekt řidiči nijak nezobrazuje.
- Funkce systému AEB vyžaduje podporu elektronického řízení stability, proto musí být systém ESC aktivní.
- Řidič musí mít zapnutý bezpečnostní pás a zavřené všechny dveře, jinak nebude systém AEB funkční.
- Pokud je systém AEB aktivní a řidič prudce otočí volantem nebo sešlápne plynový pedál, systém AEB se okamžitě deaktivuje.

Systém sledování řidiče (DMS)

Během jízdy monitoruje tento systém stav řidiče pomocí kamery pro sledování řidiče, která je umístěná na A-sloupku. Monitorovací funkce systému se aktivuje, jakmile vozidlo jede vpřed rychlostí vyšší než 20 km/h.

Pokud systém u řidiče rozpozná nepozornost, únavu, ztrátu reakceschopnosti nebo jiné stavy, které by mohly ohrozit bezpečnost jízdy, upozorní ho na to signalizací na přístrojovém panelu, textovým hlášením a zvukovým varováním, aby ho přiměl k opětovnému soustředění.

Systém zároveň zvýší citlivost inteligentních bezpečnostních prvků celého vozidla – například varování před čelním nárazem a varování před opuštěním jízdního pruhu – s cílem zcela zabránit dopravní nehodě nebo zmírnit její následky.

Varování

- Vzhledem k tomu, že systém sledování řidiče provádí po nastartování vozidla inicializaci, která trvá přibližně 1 minutu, nebude během této doby funkční.
- Účinnost systému může být snížena v některých situacích, například při ztrátě sledovaných dat v důsledku silného slunečního záření nebo přímého světla dopadajícího na tvář, kvůli specifické poloze těla na sedadle, případně pokud oči zakrývají vlasy nebo pokrývka hlavy. Systém využívá infračervenou kameru, jejíž funkci mohou rušit některé sluneční brýle s vysokým stupněm zatmavení, což může vést k poklesu výkonu systému.
- Aby se zamezilo obtěžování řidiče neustálým varováním, systém nespustí další signalizaci dříve než 10 sekund po prvním upozornění.
- Ujistěte se, že kamera pro sledování řidiče není zakrytá ani blokovaná jinými předměty. V opačném případě nemůže systém správně fungovat.

Upozornění

- Pokud systém zjistí, že je řidič nepozorný, nebo pokud jej nelze v zorném poli kamery rozpoznat, na přístrojovém panelu se zobrazí hlášení „Věnujte se řízení“ a zazní zvuková výstraha s proměnlivou frekvencí.
- Pokud systém rozpozná, že je řidič unavený, na přístrojovém panelu se zobrazí hlášení „Řízení s únavou zakázáno“ a v závislosti na míře únavy zazní zvuková výstraha s odpovídající frekvencí.
- Pokud systém zjistí, že je řidič dlouhodobě nepozorný nebo unavený a na předchozí varování nereaguje, vyhodnotí situaci tak, že řidič ztratil schopnost ovládat vozidlo. Na přístrojovém panelu se zobrazí výzva „Převezměte kontrolu nad vozidlem“ a jako důrazné upozornění zazní vysokofrekvenční zvukový signál.

Upozornění

- Pokud je funkce kamery narušena – například při úplném nebo částečném zakrytí objektivu cizím předmětem, oslnění silným světlem, znečištění objektivu apod. – a systém nemůže správně fungovat, na přístrojovém panelu se zobrazí hlášení „Odstraňte překážku před systémem sledování řidiče“.
- Pokud systém sledování řidiče nemůže správně fungovat z důvodu závady, na přístrojovém panelu se zobrazí hlášení „Závada systému sledování řidiče“.

Systém sledování řidiče je po nastartování vozidla automaticky aktivní (zapnutý ve výchozím nastavení). Funkci nelze manuálně zcela deaktivovat, je však možné vypnout zvukový varovný signál na přístrojovém panelu.Nastavení režimu systému sledování řidiče lze provést na displeji multimediálního systému (MP5), přičemž stav přepínače a přidružené funkce jsou následující:

ZAPNUTO (**ON**): textová a zvuková výstraha

VYPNUTO (**OFF**): pouze textová výstraha

Rozpoznávání dopravních značek (TSR)

Funkce rozpoznávání dopravních značek rozpoznává rychlostní omezení pomocí kamery umístěné na čelním skle.

Systém snímá dopravní značky při průjezdu vozidla a zobrazuje je na sdruženém přístrojovém panelu, čímž řidiče upozorňuje na aktuální povolenou rychlost.

Varování

- Funkce rozpoznávání dopravních značek slouží pouze k upozornění řidiče na dopravní značení a nelze ji uplatnit ve všech situacích. Tento systém v žádném případě nenahrazuje vlastní úsudek řidiče ohledně rychlostních omezení na silnici.
- Řidič nese za všech okolností plnou odpovědnost za bezpečnost vozidla. Musí vždy řídit s maximální opatrností a dodržovat platné zákony a pravidla silničního provozu.

Upozornění

- Funkce rozpoznávání dopravních značek může správně fungovat pouze tehdy, pokud jsou značky omezující rychlost jasně viditelné. Pokud je značení nečitelné, systém nemusí fungovat vůbec, nebo nebude pracovat správně.
- Systém rozpoznává značky omezující rychlost, přičemž výchozí jednotkou rychlosti jsou km/h.
- Pokud je umístěno několik značek omezujících rychlost společně (např. pro různé pruhy nebo s dodatkovou tabulkou), systém zobrazí nejvyšší povolenou rychlost. V takovém případě se prosím řiďte skutečným rychlostním omezením platným pro váš jízdní pruh.
- Při odbočování nebo projíždění zatáček nemusí systém dopravní značky rozpoznat.

Asistent rychlostních omezení (SLA)

Po aktivaci funkce rozpoznávání dopravních značek lze spustit také funkci inteligentního asistenta rychlostních omezení.

Jakmile funkce rozpoznávání dopravních značek zaznamená rychlostní omezení po obou stranách vozovky a řidič tuto povolenou rychlost překročí, rozbliká se kontrolka na sdruženém přístrojovém panelu a vozidlo vydá zvukové varování. To řidiče upozorní, aby co nejdříve snížil rychlost na odpovídající hodnotu.

Inteligentní adaptivní tempomat (IACC)

Představení funkce

Systém inteligentního adaptivního tempomatu (IACC) lze aktivovat po zapnutí funkce rozpoznávání dopravních značek (TSR).

Je-li systém IACC aktivní a současně se používá adaptivní tempomat (ACC), systém porovnává nastavenou rychlost tempomatu s aktuální značkou omezující rychlost na silnici. Prostřednictvím přístrojového panelu pak řidiče vyzve ke zvýšení nebo snížení nastavené hodnoty rychlosti tempomatu.

Způsob použití

Jakmile vozidlo mine značku omezující rychlost, ikona této značky na přístrojovém panelu se rozbliká a zobrazí se šipka nahoru nebo dolů. V tomto okamžiku můžete stisknutím tlačítka RES+ na levé straně volantu převzít aktuální rychlostní omezení z vozovky jako nově nastavenou rychlost tempomatu. Pokud tlačítko RES+ nestisknete dříve, než ikona rychlostního omezení přestane blikat, zůstane zachována původně nastavená rychlost tempomatu.

Klimatizace a infotainment 5

Klimatizace **174**
Výdechy ventilace 175
Nastavení výdechů ventilace 176
Ovládací tlačítka klimatizace 177
Ovládání klimatizace 180
Odmrazování oken 182
Multimediální systém **183**

Klimatizace

Systém klimatizace (A/C) zajišťuje vytápění, chlazení a odvlhčování vzduchu v interiéru vozidla. Nejlépe funguje při zavřených oknech.
Pokud je však interiér po stání na slunci silně přehřátý, je vhodné při zapnutí klimatizace nejprve otevřít okna, aby se horký vzduch rychleji odvětral a chlazení bylo účinnější.

Varování

- Nepoužívejte dlouhodobě režim vnitřní cirkulace vzduchu, protože do vozidla neproudí čerstvý vzduch. Zhoršená kvalita vzduchu může vést k únavě, malátnosti a ztrátě soustředění řidiče, což zvyšuje riziko nehody.
- Klimatizaci používejte správně, aby byl zajištěn dobrý výhled ze všech oken.
- Pokud máte podezření na poruchu klimatizace, okamžitě ji vypněte, aby nedošlo k dalšímu poškození, a co nejdříve kontaktujte autorizovaný servis JAC.

Upozornění

- Klimatizace funguje pouze pokud je zapnuté zapalování.
- Výdechy ventilace před čelním sklem musí být vždy volné a nesmí být zakryté například ledem, sněhem nebo listím, aby byl zajištěn správný přívod vzduchu.

Výdechy ventilace

Umístění výdechů klimatizace je znázorněno na obrázku. (Zkontrolujte a porovnejte uspořádání pro verzi s levostranným a pravostranným řízením.)

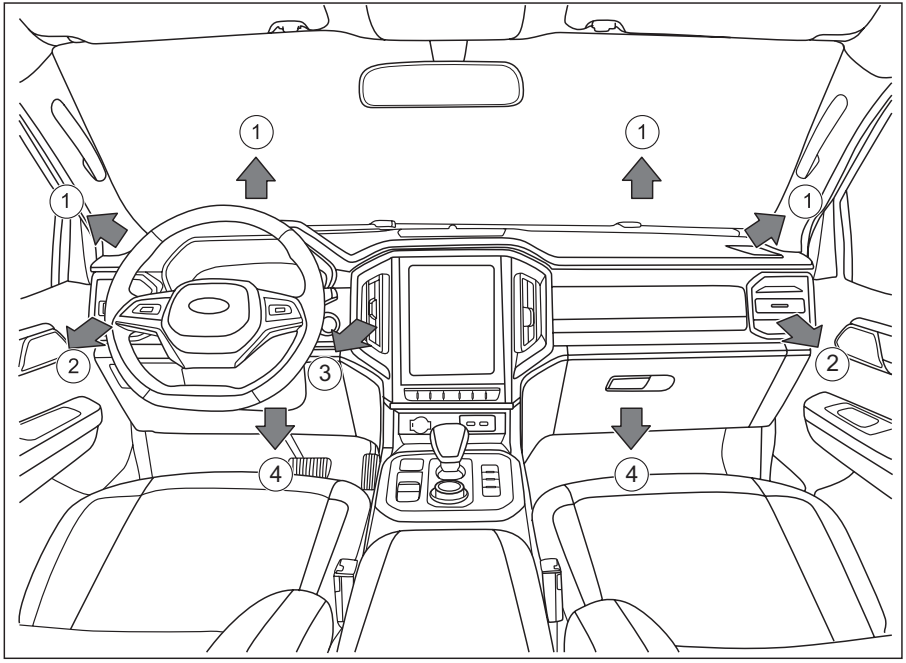

1. Výdech ventilace čelního skla (odmrazování)
2. Boční výdech ventilace
3. Centrální výdech ventilace
4. Výdech ventilace v prostoru pro nohy

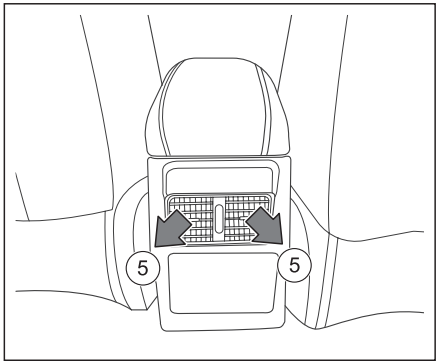

5. Výdech ventilace pro zadní řadu sedadel

Upozornění

- Otočné ovladače u zadních výdechů umožňují regulovat množství proudícího vzduchu.

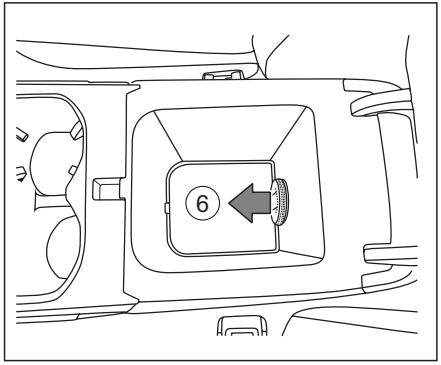

6. Výdech klimatizace ve středové loketní opěrce

Upozornění

- Otočné ovladače u výdechů ve středové loketní opěrce umožňují regulovat množství proudícího vzduchu.
- Středová loketní opěrka může v létě sloužit jako dočasná chladnička, která dokáže rychle snížit teplotu uvnitř odkládacího boxu.

Nastavení výdechů ventilace

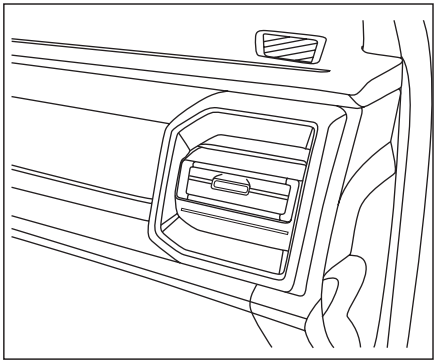

Nastavení směru proudění vzduchu (příklad na bočním výdechu u spolujezdce):Pohybem ovládací páčky nahoru a dolů, respektive doleva a doprava, můžete měnit směr proudění vzduchu.

Přívod vzduchu ze čtyř středových a bočních výdechů lze zcela uzavřít posunutím ovládacích páček do jedné z krajních poloh.

Upozornění

- Před výdech ventilace neumisťujte potraviny, léky ani jiné předměty citlivé na teplo. V opačném případě by se potraviny nebo léky mohly zkazit nebo poškodit.

Ovládací tlačítka klimatizace

Hlavní ovládací tlačítka klimatizace jsou integrována do obrazovky multimediálního displeje. Ve stavovém řádku ve spodní části hlavní obrazovky se nacházejí tlačítka pro běžné funkce klimatizace. Tažením prstu ze spodního stavového řádku směrem nahoru otevřete zobrazení klimatizace na celou obrazovku.

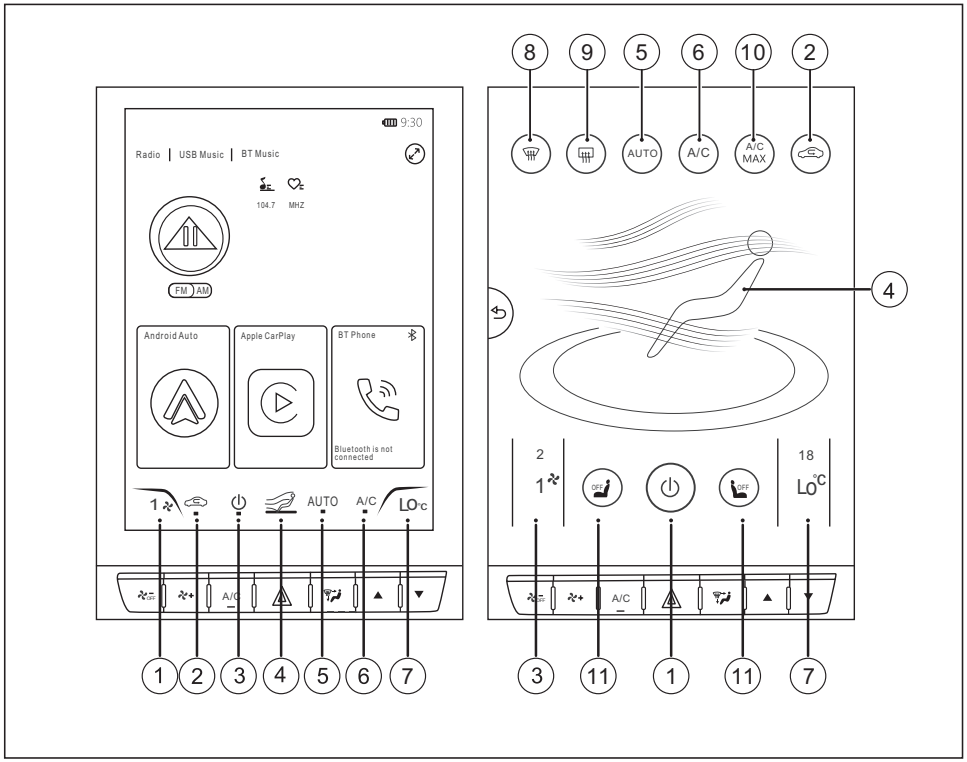

1. Zapnutí/vypnutí systému klimatizace

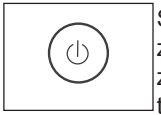

Stisknutím tohoto tlačítka zapnete systém klimatizace. Systém se automaticky spustí v posledním nastaveném režimu před jeho vypnutím.

2. Nastavení vnitřní a venkovní cirkulace vzduchu

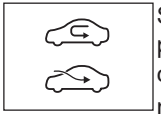

Stisknutím této ikony přepínáte mezi režimy cirkulace vzduchu. Pokud má ikona podobu  , je aktivován venkovní okruh (přívod čerstvého vzduchu), který přivádí vzduch zvenčí do interiéru vozidla.Pokud má ikona podobu  , znamená to, že je aktivován vnitřní okruh (recirkulace vzduchu).

Upozornění

- Za většiny situací byste měli upřednostňovat režim venkovního okruhu. Používání vnitřního okruhu totiž může způsobovat mlžení oken, a to zejména v případě, kdy je vypnutý kompresor klimatizace.

Upozornění

- Zapnutí vnitřního okruhu se doporučuje v situacích, jako je jízda v tunelu, v dopravní zácpě, při znečištěném venkovním vzduchu nebo v případě, že požadujete rychlé ochlazení či vytopení interiéru.

3. Regulace intenzity ventilace

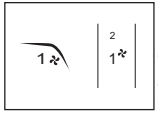

Slouží k nastavení intenzity proudění vzduchu z klimatizace. Úroveň ventilace se zvyšuje s rostoucím číslem, a to až po stupeň 8, který představuje nejvyšší možný výkon.

4. Nastavení směru proudění vzduchu



Stisknutím tohoto tlačítka měníte směr, kterým vzduch z klimatizace proudí do interiéru.

K dispozici je celkem 5 režimů:

Symbol	Režim
	Proudění vzduchu na horní část těla.
	Proudění vzduchu na horní část těla a nohy.
	Proudění vzduchu na nohy.
	Proudění vzduchu na čelní sklo a nohy.
	Proudění vzduchu na čelní sklo.

5. Automatický režim klimatizace (AUTO)



Stisknutím této ikony aktivujete automatický režim klimatizace (AUTO). Podle svých osobních potřeb si zvolte vhodnou teplotu. Systém klimatizace pak bude automaticky upravovat směr proudění vzduchu a intenzitu ventilace tak, aby dosáhl nastavené teploty.

6. Zapnutí/vypnutí kompresoru klimatizace (A/C)



Stisknutím této ikony zapnete nebo vypnete kompresor klimatizace. Kompresor klimatizace slouží k ochlazování vzduchu (chlazení).

7. Nastavení teploty

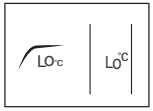

Slouží k regulaci teploty v systému klimatizace. Označení „LO“ signalizuje nejnižší možnou teplotu, zatímco „HI“ značí teplotu nejvyšší. Pro účely chlazení je v případě potřeby nutné zapnout kompresor klimatizace.

8. Odmrazování čelního skla



Stisknutím této ikony aktivujete funkci odmrazování čelního skla. Vzduch začne proudit přímo na čelní sklo a systém automaticky zapne režim venkovního okruhu. Současně se automaticky spustí kompresor klimatizace, aby se zvýšila intenzita ventilace a vzduch se vysušil.

9. Vyhřívání vnějších zpětných zrcátek

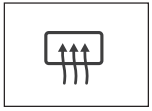

Stisknutím této ikony zapnete funkci vyhřívání vnějších zpětných zrcátek. V deštivém nebo zasněženém počasí tak zrcátka zbavíte vlhkosti, zamlžení či námrazy, což vám zajistí jasnější výhled.

10. Maximální výkon chlazení (MAX A/C)



Stisknutím této ikony aktivujete režim maximálního chlazení. Systém automaticky spustí kompresor klimatizace, nastaví nejvyšší intenzitu ventilace, zapne vnitřní okruh a upraví teplotu na nejnižší možnou úroveň (LO).

11. Vyhřívání sedadel (pokud je ve výbavě)



Je-li vaše vozidlo vybaveno funkcí vyhřívání sedadel, stisknutím této ikony zapnete vyhřívání příslušného předního sedadla (řidiče nebo spolujezdce).

Pod multimediálním displejem se nacházejí fyzická tlačítka pro ovládání klimatizace, která řidiči i spolujezdci umožňují její ještě pohodlnější a pohotovější obsluhu.

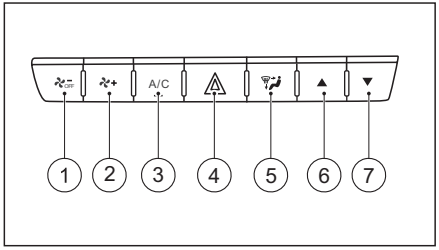

Č.	Funkce	Popis
①	Vypnutí ventilace (OFF)	Slouží k nastavení intenzity proudění vzduchu klimatizace. Čím vyšší číslo, tím vyšší jsou otáčky ventilátoru.
②	Zvýšení intenzity ventilace	Stisknutím tohoto tlačítka se postupně zvyšuje intenzita proudění vzduchu až na nejvyšší úroveň (8. stupeň).
③	A/C (Klimatizace)	Spínač kompresoru klimatizace se používá pro chlazení interiéru vozidla.
④	Výstražná světla	Spínač výstražných světel se používá v případě, kdy se vozidlo nachází v nebezpečné situaci.
⑤	Režim (Mode)	Volič režimu proudění vzduchu klimatizace: Slouží k přepínání mezi režimy proudění na obličej, na obličej a nohy, na nohy, na nohy a odmrazování nebo pouze odmrazování čelního skla.
⑥	Zvýšení teploty	Stisknutím tohoto tlačítka se postupně zvyšuje cílová teplota až na maximální hodnotu (HI).
⑦	Snížení teploty	Stisknutím tohoto tlačítka se postupně snižuje cílová teplota až na minimální hodnotu (LO).

Ovládání klimatizace

Níže jsou popsány funkce chlazení, topení, odmrazování, odmlžování a další související funkce.

Chlazení

Maximální chlazení (manuální)

Následující postup lze využít pro rychlé ochlazení interiéru vozidla v případě vysokých letních teplot.

1. Mírně pootevřete okna dveří, aby se z interiéru vytlačil horký vzduch.
2. Přímo stiskněte tlačítko A/C pro aktivaci funkce maximálního chlazení.

Maximální chlazení (automatický)

Funkce maximálního chlazení se aktivuje automaticky při nastavení cílové teploty na hodnotu „LO“.

Standardní chlazení (manuální)

1. Nastavte intenzitu ventilace na požadovaný stupeň.
2. Stiskněte tlačítko A/C a zapněte funkci vnitřní recirkulace vzduchu (příslušná ikona se rozsvítí).
3. Zvolte režim proudění vzduchu na obličej nebo na obličej a nohy (příslušná ikona režimu se rozsvítí).
4. Nastavte teplotu na nejnižší úroveň pro proudění chladného vzduchu.

Upozornění

- Při aktivovaném režimu proudění vzduchu na obličej je nutné ponechat otevřený alespoň jeden výdech ventilace na přístrojové desce. V opačném případě hrozí namrzání chladicího systému.

Topení

Maximální vytápění (manuální)

1. Vypněte klimatizaci (ikona A/C nesmí svítit).
2. Nastavte intenzitu ventilace na nejvyšší stupeň.
3. Zapněte vnitřní recirkulaci vzduchu.
4. Zvolte režim proudění vzduchu na nohy (příslušná ikona se rozsvítí).
5. Nastavte teplotu na nejvyšší úroveň pro proudění horkého vzduchu.

Maximální vytápění (automatický)

Funkce maximálního vytápění se aktivuje automaticky při nastavení cílové teploty na hodnotu „HI“.

Standardní vytápění (manuální)

1. Vypněte spínač klimatizace A/C (ikona nesmí svítit).
2. Nastavte intenzitu ventilace na požadovaný stupeň.
3. Zapněte vnitřní recirkulaci vzduchu.
4. Zvolte režim proudění vzduchu na nohy nebo na obličej a nohy (příslušná ikona režimu se rozsvítí).
5. Nastavte teplotu na požadovanou úroveň pro proudění teplého vzduchu.

Upozornění

- Aktivací režimu maximálního vytápění lze rychle zvýšit teplotu v prostoru pro cestující. Tento režim by však neměl být zapnutý dlouhodobě, jinak hrozí zhoršení kvality vzduchu uvnitř vozidla a zamlžování oken.
- Chcete-li odmlžit okna dveří, vypněte funkci vnitřní recirkulace vzduchu, aby byl zajištěn přívod čerstvého vzduchu do interiéru.

Automatické řízení (AUTO)

1. Regulace intenzity ventilace

Intenzita ventilace v automatickém režimu řízení:

- Pokud je cílová teplota trvale nastavena na hodnotu LO, intenzita ventilace dosahuje 8. stupně.
- Pokud je cílová teplota trvale nastavena na hodnotu HI, intenzita ventilace dosahuje 7. stupně.

2. Regulace teploty vzduchu z výdechů

Teplota vzduchu proudícího z výdechů ventilace je řízena automaticky řídicí jednotkou klimatizace.

- Pokud je cílová teplota trvale nastavena na hodnotu LO, systém dosáhne nejnižší možné teploty chlazení.
- Pokud je cílová teplota trvale nastavena na hodnotu HI, systém dosáhne nejvyšší možné teploty vytápění.

3. Regulace režimu proudění vzduchu

Režim distribuce vzduchu z výdechů v automatickém režimu řízení:

- Pokud je cílová teplota trvale nastavena na hodnotu LO, aktivuje se režim proudění vzduchu na obličej.
- Pokud je cílová teplota trvale nastavena na hodnotu HI, aktivuje se režim proudění vzduchu na nohy.

Odmrazování a odmlžování oken v zimním období (manuální)

1. Nastavte intenzitu ventilace na požadovaný stupeň.

2. Stiskněte tlačítko s ikonou odmrazování (příslušná ikona se rozsvítí) a zapněte přívod čerstvého vzduchu (vypněte vnitřní recirkulaci).
3. Nastavte teplotu na požadovanou úroveň vytápění.
4. Pro rychlé odmlžení nebo odmrazování oken lze intenzitu ventilace zvýšit na maximum a teplotu nastavit na nejvyšší úroveň.
5. Chcete-li udržet čelní sklo čisté a zároveň směřovat teplý vzduch do prostoru nohou, zvolte kombinovaný režim proudění vzduchu na nohy a odmrazování.

Odmrazování a odmlžování oken v zimním období (automatický)

V automatickém režimu řízení se funkce odmrazování aktivuje navolením příslušného režimu odmrazování.

Při aktivaci této funkce se rozsvítí ikona odmrazování, zapne se přívod čerstvého vzduchu a spustí se kompresor klimatizace (A/C). Intenzita ventilace se automaticky zvýší na 5. stupeň (pokud již nebyla nastavena na vyšší hodnotu, v takovém případě zůstane zachována).

Odmrazování oken v letním období (manuální)

1. Nastavte intenzitu ventilace na požadovaný stupeň.
2. Stiskněte tlačítko A/C a tlačítko s ikonou odmrazování.
3. Nastavte teplotu na požadovanou nižší úroveň.
4. Pro rychlé odmlžení oken lze intenzitu ventilace zvýšit na maximum a teplotu nastavit na nejnižší možnou úroveň.

Odmlžování oken v letním období (automatický)

V automatickém režimu řízení se funkce odmlžování aktivuje navolením příslušného režimu odmlžování.

Při aktivaci této funkce se rozsvítí ikona odmlžování, zapne se přívod čerstvého vzduchu a spustí se kompresor klimatizace (A/C). Intenzita ventilace se automaticky zvýší na 5. stupeň (pokud již nebyla nastavena na vyšší hodnotu, v takovém případě zůstane zachována).

Varování

- Za extrémně vlhkého počasí nenastavujte nízké teploty chlazení, pokud je aktivován režim odmrazování nebo kombinovaný režim na nohy a odmrazování.

Upozornění

- Pokud vozidlo delší dobu stálo na přímém slunci, doporučuje se nejprve vyvětrat horký vzduch otevřením oken. Následně okna zavřete, zapněte klimatizaci a před aktivací vnitřní recirkulace nechte krátce běžet přívod čerstvého vzduchu (vnější cirkulaci). Tím urychlíte ochlazení interiéru.
- Pokud je vnitřní recirkulace zapnutá delší dobu, může dojít ke zhoršení kvality vzduchu ve vozidle. V takovém případě přepněte na přívod čerstvého vzduchu, nebo klimatizaci po ochlazení interiéru na čas vypněte.

Upozornění

- V zimním období nebo při občasném používání klimatizace se doporučuje pravidelně na několik minut zapnout kompresor (A/C). Tím se zajistí promazání systému chladicím olejem a udrží se jeho optimální funkčnost.
- Před prvním použitím klimatizace po delší pauze (např. při změně ročního období) důrazně doporučujeme provést její dezinfekci a čištění. Dlouhodobá nečinnost systému totiž podporuje tvorbu plísní a bakterií, které způsobují zápach a negativně ovlivňují zdraví cestujících.
- Po vypnutí chlazení (A/C) v letním období doporučujeme ponechat ventilátor běžet ještě 1 až 2 minuty. Tím se vysuší kondenzovaná voda na výparníku, čímž se zamezí tvorbě plísní a zápachu.

Upozornění

- Před vypnutím motoru doporučujeme klimatizaci vypnout. Tím zabráníte jejímu automatickému spuštění při příštím startování, které zbytečně zvyšuje zatížení motoru a startéru.
- Při zaparkovaném vozidle se zavřenými okny nikdy nenechávejte běžet motor s zapnutou klimatizací bez zajištění dostatečného větrání. Nedokonalým spalováním paliva v motoru vzniká jedovatý oxid uhelnatý (CO). Jeho hromadění a následné vdechování v interiéru může způsobit vážnou otravu nebo smrt cestujících.
- V rámci pravidelných servisních prohlídek je nutné provádět pravidelnou kontrolu a výměnu kabinového (klimatizačního) filtru.

Multimediální systém

Multimediální systém zahrnuje funkce bluetooth, rádia a další funkce. Podrobné pokyny naleznete v samostatném manuálu k multimediálnímu systému.

6 Nouzové situace

Výstražná světla a výstražný trojúhelník 186
Výstražná světla 186
Výstražný trojúhelník 186

Náhlá ztráta tlaku v pneumatikách 187
Výstrahy systému monitorování tlaku v pneumatikách 187

Montáž rezervního kola 188
Bezpečné odstavení vozidla 188
Příprava nářadí 188
Vyjmutí rezervního kola 189
Zablokování kol 190
Demontáž kola 190
Montáž rezervního kola 192

Startování pomocí externí baterie 193
Pokyny 193
Příprava 194
Startování 194

Startování roztlačením 195

Vyproštění vozidla 195

Tažení vozidla 196
Odtah pomocí plošinového vozidla 196
Odtah pomocí tažného oka 196
Přívěs 197

Nouzové situace při jízdě 198
Zastavení motoru 198
Selhání startování motoru 198
Přehřívání motoru 198

Nouzové kladívko 199

Výstražná světla a výstražný trojúhelník

Blikání výstražných světel

Spínač výstražných světel je označen symbolem trojúhelníku, jak je znázorněno na obrázku.

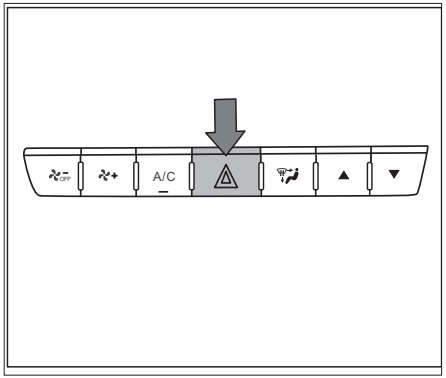

Výstražná světla blikají, pokud není autobaterie vybitá.

Po stisknutí spínače výstražných světel se rozblikají všechna směrová světla. Opětovným stisknutím výstražná světla vypnete.

Výstražná světla musí být povinně zapnuta pro upozornění ostatních řidičů v následujících situacích:

1. Při nouzové nebo nebezpečné situaci.
2. Vozidlo není bezpečné kvůli závadě.
3. Při jízdě za deště, sněžení, mlhy nebo v prostředí se zhoršenou viditelností.
4. Pokud je nutné zastavit vozidlo na nebezpečném místě.

⚠ Upozornění

- Světla signalizující změnu směru jízdy nebo jízdního pruhu mají přednost před výstražnými světly. Po vypnutí směrových světel se výstražná světla znovu rozblikají.
- Pokud to není nutné, nenechávejte po vypnutí zapalování výstražná světla dlouhodobě svítit, aby nedošlo k vybití baterie.

Výstražný trojúhelník

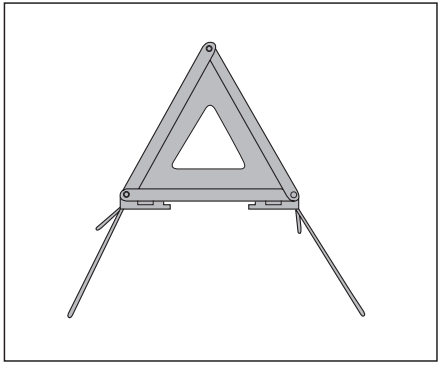

Výstražný trojúhelník je uložen v červeném pouzdru pod sedadlem spolujezdce. V případě poruchy, kdy musíte zastavit na silnici, nebo při dopravní nehodě, kdy nelze vozidlo přesunout na bezpečné místo, zapněte výstražná světla a umístěte výstražný trojúhelník ve směru přijíždějících vozidel.
Reflexní plocha trojúhelníku upozorní ostatní řidiče, aby zvýšili pozornost a vyhnuli se vozidlu, čímž se sníží riziko vzniku další dopravní nehody.

Doporučené umístění výstražného trojúhelníku:

1. Na běžných silnicích umístěte výstražný trojúhelník ve vzdálenosti 50 m ve směru přijíždějícího provozu.
2. Na dálnicích umístěte výstražný trojúhelník ve vzdálenosti 100 m ve směru přijíždějícího provozu.
3. Ve zvláštních podmínkách, jako je déšť, mlha nebo zatáčky, umístěte výstražný trojúhelník ve vzdálenosti 150 m ve směru přijíždějícího provozu.

Varování

- Pokud není možné vozidlo odstavit na bezpečném místě, musí všichni cestující vozidlo opustit a vyčkat na bezpečném místě, aby se předešlo sekundárním dopravnímnehodám a následným zraněním.

Náhlý pokles tlaku v pneumatikách

Systém monitorování tlaku v pneumatikách (TPMS)

Varování

- Pokud se během jízdy rozsvítí kontrolka (!) signalizující nesprávný tlak v pneumatikách, doporučuje se snížit rychlost a opustit jízdní pruh za účelem bezpečného zastavení vozidla. Vyvarujte se prudkého řízení a nouzového brzdění. Pokud kontrolka zůstane rozsvícená i po úpravě tlaku v pneumatikách, může to znamenat únik vzduchu. V takovém případě co nejdříve vyměňte kolo za rezervní.
- Protože rezervní kolo není vybaveno systémem monitorování tlaku v pneumatikách, systém TPMS nebude po jeho montáži fungovat a kontrolka nízkého tlaku (!) bude přibližně 1 minutu blikat. Pro výměnu pneumatiky a resetování systému se obraťte na autorizovaný servis JAC.

Varování

- Výměna originálních pneumatik JAC za jiné ovlivňuje normální fungování systému TPMS.
- Nevstřikujte do pneumatiky kapalné těsnicí materiály, aby nedošlo k poškození snímače tlaku v pneumatice.

Systém monitorování tlaku v pneumatikách sleduje tlak ve všech pneumatikách kromě rezervního kola.

Pokud se na přístrojovém panelu rozsvítí kontrolka signalizující nesprávný tlak vzduchu (!), znamená to, že v pneumatikách je příliš vysoký nebo nízký tlak, vysoká teplota, případně jiná závada.

V takovém případě se vyvarujte prudkých manévrů a nouzového brzdění.

Snižte rychlost a bezpečně opusťte jízdní pruh, poté vozidlo zastavte na vhodném místě a zkontrolujte stav pneumatik.

Pokud dojde k poruše systému monitorování tlaku v pneumatikách, kontrolka **TPMS** zůstane rozsvícená.

V takovém případě se doporučuje vozidlo zaparkovat a obrátit se na autorizovaný servis JAC.

Montáž rezervního kola

Bezpečné odstavení vozidla

1. Zapněte výstražná světla.
2. Bezpečně odjeďte s vozidlem mimo vozovku a pryč z provozu.
3. Zaparkujte vozidlo na rovném povrchu, zatáhněte parkovací brzdu a vypněte motor.
4. Nechte všechny cestující vystoupit a zajistěte, aby se zdržovali na bezpečném místě, mimo ostatní vozidla i vaše vozidlo.
5. Oblečte si reflexní vesty, kterými by mělo být vozidlo vybaveno.
6. Umístěte výstražný trojúhelník.

Varování

- Nevyměňujte kolo, pokud je vozidlo na svahu, na zledovatělé nebo kluzké vozovce.
- Neměňte kola v hustém provozu. Měli byste se obrátit na profesionální silniční asistenční službu.

Příprava nářadí

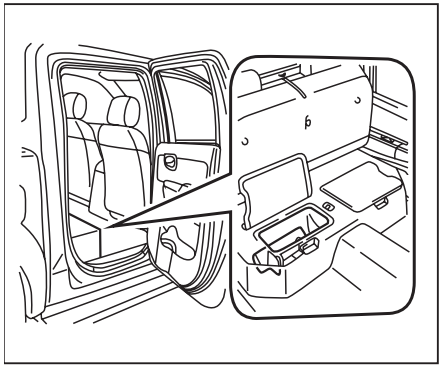

Sada nářadí je umístěna pod levým zadním sedadlem.

Popis sady palubního nářadí

Obsah sady palubního nářadí se může lišit podle typu konfigurace vozidla.

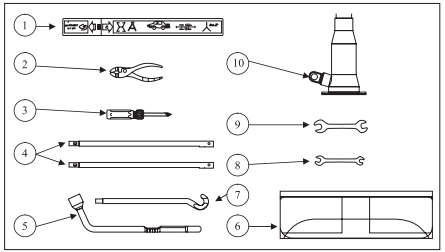

Č.	Název	Počet
1	Pouzdro s výstražným trojúhelníkem	1
2	Kleště	1
3	Šroubovák	1
4	Nástavce	2
5	Klíč na matice kol	1
6	Nářadí	1
7	Otočná klika	1
8	Klíč	1
9	Klíč	1
10	Zvedák	1

Vyjmutí rezervního kola

1. Spojte oba nástavce ④, otočnou kliku ⑦ a klíč na matice kol ⑤ podle obrázku a vytvořte nástroj, který uprostřed zajistěte šrouby.

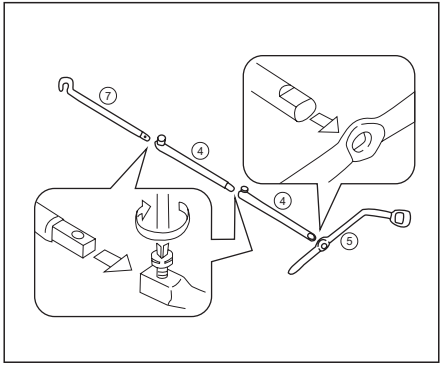

2. Zasuňte otočnou páku ⑦ vzniklého nástroje do středového oválného otvoru pod panelem zadních dveří a zasuňte ji do štěrbiny zvedacího zařízení rezervního kola pod vozidlem.

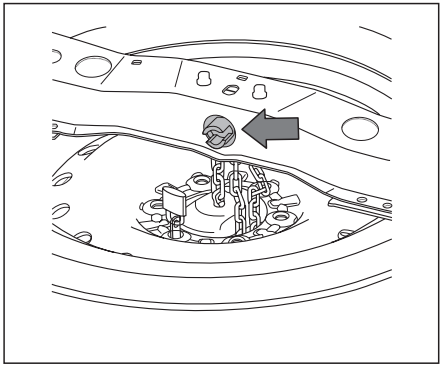

3. Na druhém konci nástroje otočte klíčem na matice kol ⑤ proti směru hodinových ručiček. Rezervní kolo se pomalu spustí z rámu na zem, odkud ho můžete vyjmout.

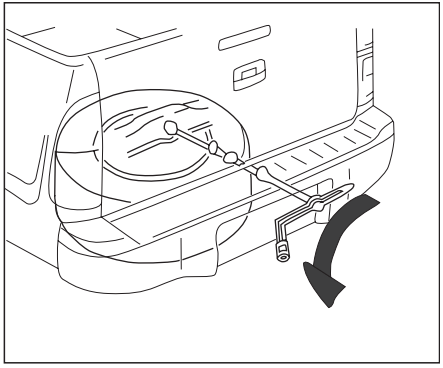

4. Kolo následně uložíte zpět opačným postupem.

Zablokování kol

Zablokujte kolo nacházející se diagonálně proti měněnému kolu vpředu a vzadu vhodnými klíny, tak aby bylo vozidlo zajištěno proti pohybu.

Varování

- Ujistěte se, že jsou kola správně zablokovaná, abyste zabránili pohybu a riziku zranění osob.

Demontáž kola

1. Povolte šrouby kola klíčem proti směru hodinových ručiček podle obrázku, aniž byste je zcela odstranili.

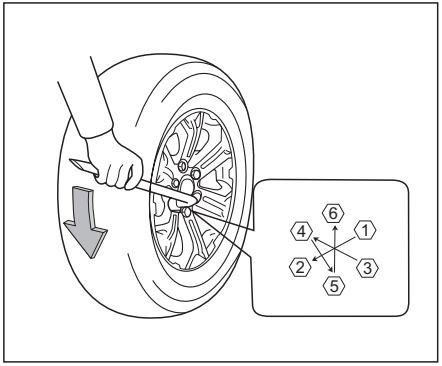

2. Otáčením čepu pro nastavení zvedáku ve směru hodinových ručiček nastavte zvedák do výšky potřebné pro zvednutí karoserie vozidla.

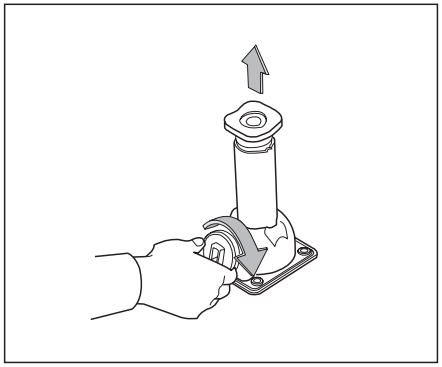

3. Určete na vozidle opěrný bod pro umístění zvedáku, jak je znázorněno na obrázku.

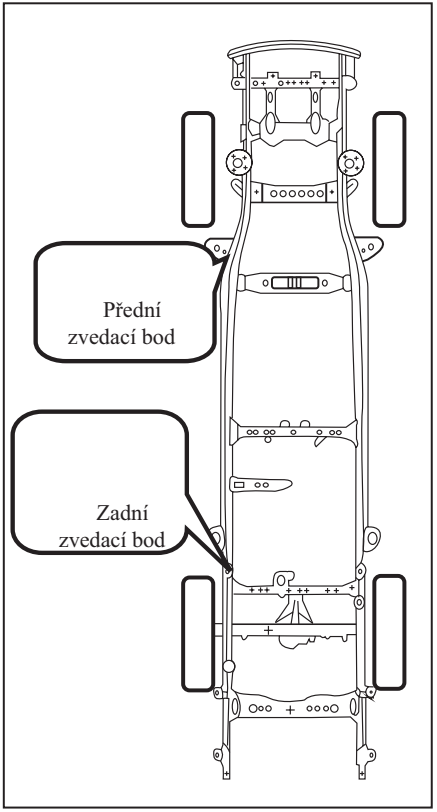

4. Umístěte zvedák na rovný a pevný povrch, vložte jej přímo pod opěrný bod vozidla a nastavte jej tak, aby se horní část zvedáku dotýkala opěrného bodu.

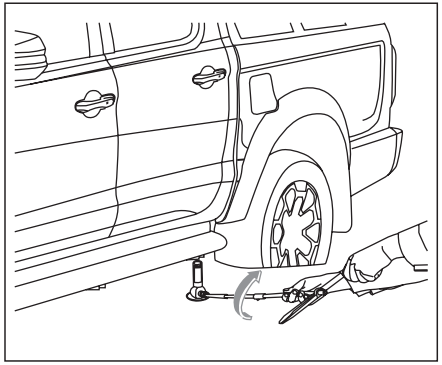

5. Zacvakněte otočnou kliku ⑦ z nástroje, který jste použili pro vyjmutí rezervního kola, do kliky zvedáku.
6. Otáčejte klikou zvedáku ve směru hodinových ručiček a opatrně zvedejte vozidlo, dokud nedosáhnete určité vzdálenosti mezi kolem a zemí. Když je kolo zvednuté nad zem, odstraňte šrouby kola.
7. Demontujte kolo s defektní pneumatikou a začněte s výměnou za rezervní kolo.

⃠ Varování

- Pečlivě si přečtěte pokyny v této kapitole a postupujte podle nich.
- Nezasunujte žádnou část těla pod vozidlo, které je podepřeno zvedákem.
- Nepoužívejte zvedák, který není součástí výbavy vozidla.
- Zvedák dodávaný s vozidlem slouží pouze ke zvednutí vozidla při výměně kol.
- Nezvedejte vozidlo mimo určený opěrný bod.
- Nezvedejte vozidlo, pokud to není nutné.

Varování

- Nepodkládejte zvedák ani nepoužívejte podložky v jeho horní části.
- U zvedaného vozidla vypněte zapalování a pevně zatáhněte parkovací brzdu. V opačném případě by se vozidlo mohlo náhle rozjet a způsobit dopravní nehodu.
- Při zvedání nesmí být ve vozidle žádné osoby.
- Před použitím zvedáku si pozorně přečtěte výstražný štítek, který je na něm umístěný.
- Zvedák by měl být podle možností používán na rovném a pevném podkladu.
- Doporučuje se zajistit kola vozidla zakládacími klíny a ve zvedaném vozidle nesmí zůstat žádná osoba.
- Nikdo nesmí vkládat žádnou část svého těla pod vozidlo, které je podepřeno pouze zvedákem.

Montáž rezervního kola

1. Odstraňte veškeré nečistoty nebo prach z povrchu kol a jejich nábojů.
2. Opatrně nasaďte rezervní kolo a našroubujte šrouby kola ve směru hodinových ručiček v pořadí uvedeném na obrázku. Šrouby úplně neutahujte. Zkontrolujte, zda jsou všechny šrouby kola ve vodorovném kontaktu s povrchem kola.
3. Otáčejte klikou zvedáku proti směru hodinových ručiček a pomalu spouštějte vozidlo, dokud se pneumatiky nedotknou země.
4. Utáhněte šrouby kola klíčem v pořadí podle obrázku a poté je střídavě dotahujte. Utahovací moment pro přední a zadní kolo je 130 ± 10 Nm.

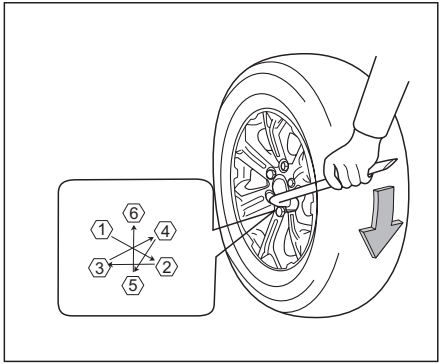

5. Zcela spusťte vozidlo a vyjměte zvedák.

Varování

- Šrouby kol musí být vždy dotaženy požadovaným utahovacím momentem. Při každé výměně mazacího oleje se doporučuje dotáhnout šrouby kol předepsaným momentem.
- Nesprávné použití rezervního kola může způsobit ztrátu kontroly nad vozidlem a vést k dopravní nehodě s následkem smrti.

Varování

- Nepoužívejte šrouby kol, které nejsou součástí dodávky vozidla. Použití nesprávných šroubů kol nebo jejich nesprávné utažení může způsobit uvolnění nebo odpojení kol od karoserie vozidla, což může vést k dopravní nehodě.
- Na šrouby ani matice kol nepoužívejte olej ani mazivo. Tím by došlo k uvolnění šroubů kol.
- Poškozené nebo zcela opotřebované rezervní kolo nepoužívejte!
- Pokud velikost a model rezervní pneumatiky neodpovídají zcela velikosti a modelu původní pneumatiky, nesmí rychlost jízdy překročit 80 km/hod. Vyvarujte se prudkého zrychlení, nouzového brzdění nebo ostrých zatáček.

Varování

- Pokud je rezervní kolo namontováno na hnací nápravě, neměli byste s ním najet více než 200 km. Standardní kolo by mělo být namontováno co nejdříve. Konstrukce rezervního kola je vhodná pouze pro jízdu na krátké vzdálenosti.
- Nepoužívejte naráz více než jedno rezervní kolo.
- Na rezervní kola menší než standardní, nenasazujte protiskluzové řetězy.
- Po montáži rezervního kola je třeba okamžitě zkontrolovat tlak v pneumatice. Pokud systém sledování tlaku v pneumatikách vydá varovný signál, je nutné vyměnit rezervní kolo v autorizovaném servisu JAC.

Startování pomocí externí baterie

Úvod

Pokud je baterie vybitá nebo nemá dostatečnou kapacitu pro nastartování vozidla, zkuste vozidlo nastartovat pomocí startovacích kabelů za využití jiného vozidla.

Varování

- Baterie může explodovat. Kyselina z baterie může způsobit popáleniny a elektrický zkrat může vést ke zranění osob nebo poškození vozidla.
- Udržujte baterii mimo dosah otevřeného ohně a jisker.
- Při startování pomocí kabelů se nenaklánějte nad baterii.
- Nedovolte, aby se svorky kabelů vzájemně dotýkaly.
- Při práci v blízkosti baterie používejte ochranné brýle.
- Zabraňte kontaktu kyseliny z baterie s očima, pokožkou, textiliemi nebo lakovanými povrchy.
- Ujistěte se, že má baterie použitá pro startování stejné napětí jako původní baterie vozidla.

Příprava

1. Převodovka je v poloze P (Parkování).
2. Aktivujte parkovací brzdu.
3. Vypněte veškeré elektrické příslušenství.

Pozor

- Před startováním motoru pomocí nouzových kabelů vypněte audio-systém. V opačném případě by mohlo dojít k jeho poškození.
- Dbejte na to, aby startovací kabely zůstaly na místě a nevedly kolem rotujících částí motoru, aby nedošlo k poškození vozidla a zranění osob.

Startování

Barevné označení startovacích kabelů

Kladný kabel je obvykle červený.

Záporný kabel je obvykle černý, hnědý nebo modrý.

Při startování vozidla připojte startovací kabely v následujícím pořadí:

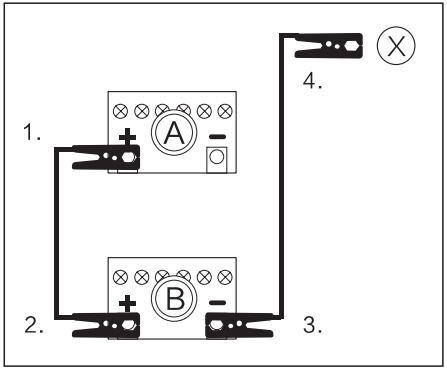

A: Vybitá baterie

B: Externí baterie

1. Jeden konec kladného kabelu (+) připojte ke kladnému pólu (+) baterie A vybitého vozidla.
2. Druhý konec kladného kabelu (+) připojte ke kladnému pólu (+) baterie B zdrojového vozidla.
3. Jeden konec záporného kabelu (-) připojte k zápornému pólu (-) baterie B zdrojového vozidla.
4. Druhý konec záporného kabelu (X) připojte ke karoserii vybitého vozidla co nejdále od baterie A. Nepřipojujte jej k zápornému pólu baterie A vybitého vozidla. Mohlo by dojít k přehřátí nebo prasknutí baterie A a k úniku elektrolytu.

Po připojení startovacích kabelů nastartujte zdrojové vozidlo a nechte baterii B dodávat energii. Po nastartování vybitého vozidla opatrně odpojte kabely v pořadí [4—3—2— 1] a nechte běžet motor vozidla A alespoň 20 minut, aby se baterie dobila.

Startování roztlačením

Nepokoušejte se nastartovat vozidlo roztlačením. V opačném případě riskujete poškození součástí vozidla nebo dokonce nehodu.

Vyproštění vozidla

Varování

- Nenechávejte kola běžet na vysoké otáčky naprázdno. Mohlo by dojít k prasknutí pneumatiky a vážnému zranění. Přehřátí může také poškodit součásti vozidla.
- Přední tažné oko použijte k odtažení vozidla v případě, že uvízne v písku, sněhu, blátě nebo na jiném měkkém povrchu a nelze jej vyprostit vlastní silou.

Pokud vozidlo uvízne ve sněhu, blátě nebo na jiném měkkém povrchu, postupujte následovně:

1. Vypněte funkci ESC vozidla.
2. Otáčejte volantem vlevo a vpravo, abyste vytvořili volný prostor kolem předních kol.
3. Přepněte na jízdní režim „4L“.
4. Opakovaně popojíždějte vozidlem vpřed a vzad. Nenechávejte kola dlouhodobě protáčet naprázdno. Jemně sešlapujte akcelerační pedál.
5. Pokud se vozidlo nepodaří opakovaně vyprostit, použijte přední tažné oko k jeho odtažení.

Tažení vozidla

Tažení vozidla musí být v souladu s místními předpisy pro odtah vozidel.
Pokud nastane některá z následujících situací, znamená to poruchu pohonného systému. Před odtahem vozidla kontaktujte autorizovaný servis JAC:

1. Přestože je pohonný systém v provozu, vozidlo se nemůže rozjet.
2. Ozývají se neobvyklé zvuky.

Pokud je nutné vozidlo odtáhnout, doporučujeme použít odtahový vůz se zdvihací plošinou. Pokud je to možné, svěřte odtah autorizovanému servisu JAC nebo profesionální odtahové službě.

Odtah pomocí plošinového vozidla

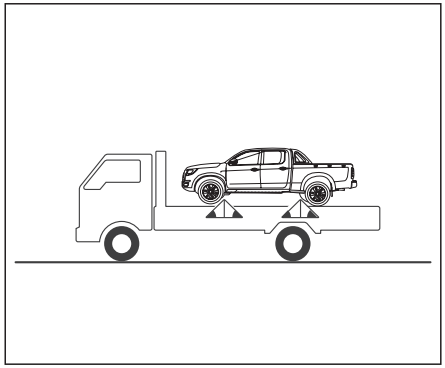

Při odtahu na plošině musí být vozidlo bezpečně upevněno, jak je znázorněno na obrázku.

Odtah pomocí tažného oka

Vozidlo je vybaveno pouze dvěma předními tažnými oky, která se nacházejí v přední části podvozku.

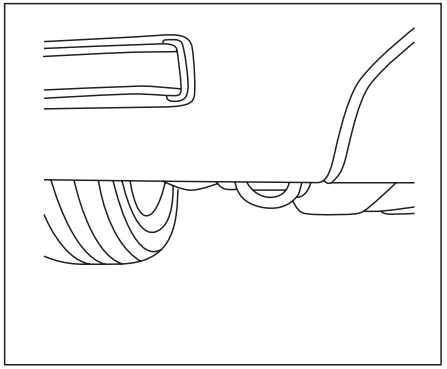

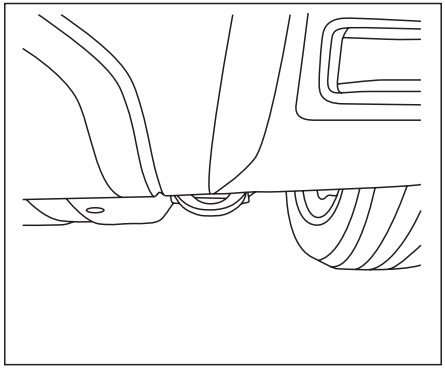

Upozornění

- Vozidla mohou být v zadní části vybavena tažným zařízením. Při tažení přívěsu by maximální rychlost neměla překročit 100 km/h a tlak v zadních pneumatikách by měl být zvýšen na 270 kPa (standardní tlak v pneumatikách je 250 kPa).

Přívěs

Po připojení přívěsu podle pokynů výrobce je nutné před jízdou nejprve zapojit kabel přívěsu, aby bylo zajištěno, že spínač ovládání světel tažného vozidla bude ovládat obrysová světla, směrová světla, zadní mlhová světla, zpětná světla a brzdová světla přívěsu.

Pokyny

1. Po aktivaci parkovací brzdy vypněte motor.
2. Připojte přívěs a zapojte elektrickou zástrčku kabelového svazku přívěsu.
3. Otočte spínač zapalování do polohy „ON“.

Upozornění

- Po otočení spínače zapalování do polohy „ON“ se směrová a obrysová světla přívěsu na 3 sekundy rozsvítí a poté zhasnou. Směrová a obrysová světla se následně automaticky rozsvítí na 3 sekundy každých pět minut, aby systém ověřil, zda je napájení přívěsu správně připojeno. Tato sekvence je součástí samočinného testu (autodiagnostiky) systému a jedná se o běžný jev.
- Během jízdy zajistěte, aby byla světla přívěsu plně funkční a bylo možné je zapnout.
- V zadních obrysových a směrových světlech musí být použita alespoň jedna sada halogenových žárovek, jinak může systém chybně vyhodnotit, že přívěs není připojen k napájení.
- Po připojení přívěsu bude omezena funkce asistenčních systémů řízení. Po připojení přívěsu aktivujte režim přívěsu podle pokynů v pop-up okně (vyskakovací zprávě) na obrazovce multimediálního systému (MP5).

Nouzové situace během jízdy

Zastavení motoru

1. Postupně zpomalujte a držte přímý směr jízdy. Opatrně vyjeďte mimo silnici a zaparkujte na bezpečném místě.
2. Zapněte výstražná světla.
3. Pokuste se znovu nastartovat motor. Pokud motor nelze nastartovat, obraťte se co nejdříve na autorizovaný servis JAC, kde nechte vozidlo zkontrolovat.

Motor nelze nastartovat

Motor neběží nebo běží pomalu

1. Zkontrolujte zapojení baterie a ujistěte se, že jsou svorky pevně připojené a čisté.
2. Zapněte světla vozidla. Pokud světla při zapnutí startéru svítí slabě nebo nesvítí, je autobaterie málo nabitá.
3. Přečtěte si pokyny pro nouzové startování.

Motor je v normálním stavu, ale nestartuje

1. Zkontrolujte hladinu paliva v nádrži.
2. Když je spínač zapalování v poloze „LOCK“, zkontrolujte všechny konektory u zapalovací cívky a zapalovací svíčky a zapojte všechny rozpojené nebo uvolněné konektory.
3. Zkontrolujte palivové potrubí v motorovém prostoru.
4. Pokud motor stále nestartuje, obraťte se na autorizovaný servis JAC a nechte zkontrolovat motorový prostor.

Přehřátý motor

Pokud teploměr ukazuje, že se motor přehřívá, výkon motoru klesá. Pokud uslyšíte klepání motoru, může to znamenat jeho přehřívání. V takovém případě postupujte následovně:

1. Z bezpečnostních důvodů co nejdříve zastavte vozidlo na bezpečném místě u krajnice.
2. Zařaďte neutrál a zatáhněte parkovací brzdu. Pokud je zapnutá klimatizace, vypněte ji.
3. Pokud z motorového prostoru vytéká chladicí kapalina nebo zpod kapoty uniká pára, vypněte motor. Počkejte, dokud kapalina nepřestane vytékat a pára neustane, teprve potom otevřete kapotu. Pokud nedochází k úniku kapaliny ani páry, nechte motor běžet a zkontrolujte, zda funguje ventilátor chlazení motoru. Pokud nefunguje, motor vypněte.
4. Zkontrolujte napnutí řemenu vodního čerpadla. Pokud je řemen v pořádku, zkontrolujte, zda z chladiče nebo hadic neuniká chladicí kapalina (pokud byla používána klimatizace, je odtok kondenzované vody po zastavení vozidla normální).

5. Pokud je poškozen řemen vodního čerpadla nebo dochází k úniku chladicí kapaliny, okamžitě vypněte motor a obraťte se na autorizovaný servis JAC kvůli kontrole a opravě.
6. Pokud příčinu přehřívání nelze zjistit, počkejte, až teplota motoru klesne na normální hodnotu, a poté zkontrolujte hladinu chladicí kapaliny. Je-li její množství nedostatečné, doplňte kapalinu mezi rysky MIN a MAX.
7. Nastartujte motor a sledujte, zda se znovu neobjeví známky přehřívání. Pokud ano, kontaktujte autorizovaný servis JAC.

Varování

- Velký nedostatek chladicí kapaliny naznačuje netěsnost chladicího systému; co nejdříve se obraťte na autorizovaný servis JAC, který provede kontrolu a údržbu.

Nouzové kladívko

Nouzové kladívko se nachází uvnitř loketní opěrky a používá se v nouzových situacích, kdy je nutné rozbít sklo okna.

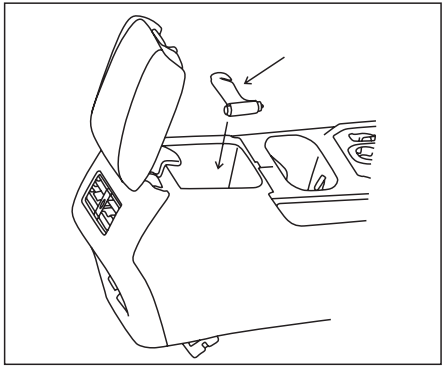

Pokyny k použití nouzového kladívka:

1. Před použitím nouzového kladívka byste měli zvolit správné místo. Obecně platí, že byste měli zvolit sklo okna, které je nejblíže vaší pozici.
2. Po zvolení vhodného místa vyjměte nouzové kladívko z loketní opěrky a rychle udeřte do čtyř rohů skla okna. Neudeřívejte do středové části, protože ta je nejpevnější.

3. Ověřte výsledek rozbití okna, zkontrolujte, zda úlomky skla nebrání únikové cestě, a úlomky v maximální možné míře odstraňte. Pokud sklo po rozbití okamžitě nevypadne, můžete ho vykopnout nohou.
4. Jakmile sklo vypadne, je nutné včas a organizovaně z vozidla vyskočit a přesunout se na bezpečné místo, abyste předešli dalším rizikům.

Mytí a údržba 7

Pokyny pro čištění a údržbu 202

Čištění a údržba exteriéru 203

Mytí exteriéru 203
Voskování a leštění 204
Podvozek vozidla 205
Čištění oken a vnějších zpětných zrcátek 205
Čištění kol 206

Čištění interiéru 207

Antikorozní ochrana 209

Běžné příčiny koroze vozidla 209
Vliv prostředí na vznik koroze 209
Ochrana vozidla proti korozi 209

Pokyny pro mytí a údržbu

Pravidelná a odborná údržba pomáhá zachovat hodnotu vozidla. Zároveň je jednou z podmínek pro uplatnění nároků v případě koroze karoserie nebo poškození laku.

Pro usnadnění údržby poskytuje autorizovaný servis řadu přípravků speciálně určených pro toto vozidlo. Před použitím si vždy pečlivě přečtěte pokyny uvedené na jejich obalu.

Varování

- Materiály pro údržbu vozidla mohou obsahovat toxické a nebezpečné látky. Nesprávné použití může vést k otravě osob nebo poškození vozidla.
- Nesprávné čištění a údržba jednotlivých částí vozidla mohou ovlivnit funkci bezpečnostních systémů a způsobit zranění.
- Používejte pouze čisticí prostředky schválené nebo doporučené výrobcem.

Varování

- Přípravky pro údržbu vozidla uchovávejte na bezpečném místě mimo dosah dětí, aby nedošlo k náhodné otravě.
- Neskladujte tyto přípravky v neoriginálních nádobách, které byly dříve použity pro potraviny.
- Před použitím si vždy přečtěte a dodržujte pokyny k použití a bezpečnostní upozornění na obalu.
- Pokud přípravek uvolňuje škodlivé výpary, používejte jej pouze venku nebo v dobře větraném prostoru.
- K čištění nebo údržbě vozidla nepoužívejte palivo, motorový olej ani jiné těkavé kapaliny - jsou toxické a vysoce hořlavé a mohou způsobit požár nebo výbuch.

Upozornění

- Čisticí prostředky obsahující rozpouštědla mohou poškodit materiály.
- Neodstraňujte nečistoty, bláto ani prach ze suchého povrchu vozidla. Nejprve je důkladně opláchněte čistou vodou. Při čištění nepoužívejte suchý hadřík ani suchou pěnu, protože mohou poškodit lak nebo sklo.

Ochrana životního prostředí

- Vozidlo lze umývat pouze na k tomu určených místech, aby se zabránilo vniknutí odpadní vody znečištěné olejem, mazivy a palivem do kanalizace. V některých oblastech je mytí vozidla mimo tato místa zakázáno.
- Pokud je to možné, používejte ekologicky šetrné přípravky pro údržbu vozidla.
- Zbytky těchto přípravků nelze likvidovat jako běžný komunální odpad. Likvidujte je v souladu s pokyny uvedenými na obalu.

Mytí exteriéru

Mytí karoserie

Čím déle zůstávají na povrchu karoserie nečistoty, jako jsou zbytky hmyzu, ptačí trus, pryskyřice, silniční prach, průmyslové nečistoty, dehet, saze, posypová sůl a další korozivní látky, tím větší poškození mohou způsobit laku vozidla. Vysoké teploty (např. sluneční záření) tento korozivní účinek ještě zesilují.

Také podvozek vozidla je nutné pravidelně důkladně čistit.

Varování

- Před mytím nebo údržbou vozidla vždy vypněte pohonný systém a pevně zatáhněte parkovací brzdu.
- Při mytí podvozku nebo vnitřních částí podběhů kol dávejte pozor na ostré hrany a výčnělky, abyste si neporanili ruce.
- Při čištění se vyhněte přímému oplachování nasávacího otvoru přímým proudem vody.
- Po umytí vozidla mohou být brzdové kotouče a brzdové destičky mokré nebo v zimě namrzlé, což může způsobit opožděnou reakci brzd a prodloužení brzdné dráhy. Několikrát lehce sešlápněte brzdový pedál, abyste odstranili vodu nebo led z brzd. Dbejte přitom zvýšené opatrnosti a neohrožujte ostatní účastníky silničního provozu.

Upozornění

- Teplota vody na mytí vozidla by neměla překročit 60 °C.
- Aby nedošlo k poškození laku karoserie, nemyjte vozidlo na přímém slunci.
- K čištění vozidla nepoužívejte silné domácí čisticí prostředky, agresivní chemikálie, benzín ani rozpouštědla.
- Nepoužívejte houbičky na odstraňování hmyzu, hrubé kuchyňské houbičky ani podobné pomůcky, protože mohou poškodit povrch vozidla.
- K čištění světlometů nepoužívejte suchý hadřík ani houbičku. Doporučuje se použít hadřík nebo houbičku navlhčenou mýdlovou vodou.
- Pokyny pro mytí vozidla v zimě: pokud používáte hadici, nesměřujte proud vody na zámky ani na spáry dveří, víka zavazadlového prostoru nebo kapoty, aby nedošlo k zamrznutí zámků a těsnění.

Voskování a leštění

Voskování

Pravidelné voskování pomáhá chránit lak karoserie. Po umytí vozidla naneste kvalitní vosk ve chvíli, kdy z povrchu již nestékají kapky vody.

I při častém používání voskových přípravků se doporučuje aplikovat kvalitní tvrdý vosk alespoň dvakrát ročně, aby byla zajištěna účinná ochrana laku.

Upozornění

- Před voskováním vozidlo důkladně a kompletně umyjte.
- Voskování provádějte podle pokynů výrobce uvedených na obalu přípravku.
- Nepoužívejte vosky s abrazivními částicemi, hrubé lešticí pasty ani čisticí prostředky, které mohou poškodit lesk laku.
- Nové vozidlo voskujte až po uplynutí alespoň 6 měsíců používání.

Leštění

Leštění je nutné pouze tehdy, když lak ztratí lesk a ten nelze obnovit ani po voskování.

Upozornění

- Aby nedošlo k poškození, nelze voskovat ani leštit plastové díly, komponenty, světlomety ani zadní svítilny s matným povrchem.
- Neleštěte vozidlo, pokud je znečištěné nebo v prašném prostředí.
- Pokud použitý lešticí prostředek neobsahuje antikorozní složky, je nutné po leštění vozidlo navoskovat.

Podvozek vozidla

Podvozek vozidla je opatřen speciální ochrannou vrstvou. Během provozu však může dojít k jejímu poškození.

Doporučuje se pravidelně kontrolovat ochrannou vrstvu podvozku a šasi a v případě potřeby zajistit její údržbu. Opravy a antikorozní ošetření by měl provádět autorizovaný servis.

V oblastech, kde se v zimě používá posypová sůl, je nutné podvozek pravidelně čistit, aby se zabránilo usazování nečistot a soli, které urychlují korozi podvozku a zavěšení kol.

Před zimní sezónou a po jejím skončení zkontrolujte těsnění vozidla a v případě potřeby jej obnovte.

Výfukové potrubí a tlumič výfuku

Vizuálně zkontrolujte výfukové potrubí, tlumič výfuku a jejich uchycení, zda nejsou prasklé nebo poškozené. Nastartujte motor a pečlivě poslouchejte, zda se neobjevují neobvyklé zvuky způsobené únikem výfukových plynů. V případě potřeby dotáhněte spoje nebo vyměňte poškozené díly.

Pokud běží motor, nedotýkejte se součástí výfukového systému, abyste předešli popálení. Po delší jízdě se nedotýkejte výfukového systému ještě alespoň 30 minut po vypnutí motoru - hrozí popálení.

Čištění oken a vnějších zpětných zrcátek

Okna a vnější zpětná zrcátka lze očistit čisticím prostředkem na sklo a poté osušit čistým hadříkem.

Zbytky gumy, oleje, maziv nebo silikonu lze odstranit pomocí čističe skla nebo přípravku na odstranění silikonu.

Odstranění zbytků vosku

Zbytky vosku je nutné odstranit speciálním čisticím prostředkem. Podrobnější informace vám poskytne autorizovaný servis.

Odstranění sněhu

K odstranění sněhu z oken a zrcátek použijte měkké košťátko.

Odstranění ledu

Pro odstranění ledu se doporučuje použít odmrazovací sprej. Pokud použijete škrabku, neškrábejte led sem a tam různými směry - nečistoty mohou poškrábat sklo.

Varování

- Znečištěná skla výrazně snižují viditelnost a zvyšují riziko dopravní nehody.
- Z bezpečnostních důvodů musí být všechna okna vždy čistá a průhledná.
- Prostor kolem oken i v interiéru musí být zbaven ledu, sněhu a zamlžení.

Upozornění

- Neodstraňujte led a sníh z oken a zrcátek horkou vodou - mohlo by dojít k prasknutí skla.

Čištění kol

Pro zachování čistého vzhledu pravidelně čistěte kola a dekorativní kryty. Doporučuje se používat neutrální mýdlový roztok nebo jemný čisticí prostředek.

Upozornění

- Nepoužívejte agresivní čisticí prostředky obsahující silné kyseliny nebo zásady ani kartáče s tvrdými štětinami, protože mohou poškodit hliníková kola nebo kryty kol.
- Nečistěte kola, pokud jsou pneumatiky horké.
- Po nanesení čisticího prostředku kola důkladně opláchněte do 15 minut.
- Nepoužívejte abrazivní čisticí prostředky.
- Kola a kryty pravidelně čistěte, zejména po jízdě po silnicích ošetřených solí v zimě - v takovém případě je očistěte co nejdříve.
- Při časté jízdě po posolených zimních silnicích se doporučuje kola navoskovat pro lepší ochranu proti korozi.

Čištění interiéru

Čím déle zůstávají nečistoty na jednotlivých částech vozidla, tím obtížněji se odstraňují. Skvrny, které zůstanou na povrchu po delší dobu, již nemusí být možné zcela vyčistit. Níže uvedená doporučení slouží jako orientační přehled pro čištění a údržbu interiéru:

Materiál	Stav	Doporučení
Skla oken	Znečištění	Použijte čisticí prostředek na sklo a poté osušte jelenicí nebo čistým hadříkem bez chloupků.
Textil / mikrovlákno / umělá kůže	Nečistoty a prach	Pravidelně odstraňujte pomocí vysavače, abyste předešli trvalému poškození třením
	Tekutiny (např. káva, čaj)	Okamžitě odstraňte savým hadříkem a použijte neutrální mýdlový roztok.
	Olejové skvrny (např. olej, kosmetika)	Použijte neutrální mýdlo, poté rozpuštěné nečistoty setřete savým hadříkem. V případě potřeby opláchněte čistou vodou.
	Specifické nečistoty (např. inkoust, lak na nehty, barva, krém na boty, krev)	Použijte speciální odstraňovač skvrn a případně následně očistěte neutrálním mýdlem
	Údržba	Textil, mikrovlákno ani umělou kůži neošetřujte přípravky na kůži, rozpouštědly, voskem, krémem na boty ani podobnými prostředky.
Přírodní kůže	Čerstvé skvrny	Ihned očistěte bavlněným hadříkem a neutrálním mýdlovým roztokem.
	Tekutiny (např. káva, čaj)	Čerstvé skvrny: odstraňte měkkým savým hadříkem.
		Zaschlé skvrny: použijte čisticí prostředek určený pro ošetření kůže.

Materiál	Stav	Doporučení
Přírodní kůže (pokračování)	Olejové skvrny (např. olej, kosmetika)	Nové skvrny: doporučuje se použít čisticí prostředek určený pro kůži.
		Zaschlé skvrny: ošetřete přípravkem na rozpouštění mastnoty
	Specifické nečistoty (např. inkoust, lak na nehty, barva, krém na boty, krev	Doporučuje se použít speciální čisticí prostředek určený pro kůži.
	Údržba	Po každém čištění a pravidelně aplikujte ochranný olej proti světlu a vlhkosti. V případě potřeby použijte tónovací krém na kůži. Při dlouhodobém parkování venku chraňte kožené části před přímým slunečním zářením. Kůži neošetřujte rozpouštědly, voskem, krémem na boty ani podobnými prostředky.
Plastové a kovové díly	Znečištění	Odstraňte vlhkým měkkým hadříkem.
	Odolné skvrny	Odstraňte hadříkem s malým množstvím neutrálního mýdla. V případě potřeby použijte čisticí prostředek na plasty bez obsahu rozpouštědel.
Displej	Znečištění	Čistěte měkkým hadříkem s malým množstvím čisté vody nebo běžným čističem skla či LCD displeje.
Bezpečnostní pásy	Znečištění	Vytáhněte pás a ponechte jej napnutý. Hrubé nečistoty odstraňte měkkým kartáčem. Pás vyčistěte neutrálním mýdlovým roztokem. Před navinutím musí být pás zcela suchý.

Antikorozní ochrana

Běžné příčiny koroze vozidla

Vlhké nečistoty a usazeniny se mohou hromadit na karoserii, v otvorech nebo v jiných částech vozidla.

Lak a další ochranné vrstvy mohou být poškozeny štěrkem, pískem nebo drobnými dopravními nehodami.

Vliv prostředí na vznik koroze

Vlhkost

Usazování písku, nečistot a vody na podlaze vozidla může urychlit korozi. Mokré koberce nebo podlahové rohože nemusí uvnitř vozidla zcela vyschnout. Vyjměte je a nechte důkladně vyschnout mimo vozidlo, aby se zabránilo korozi podlahy.

Relativní vlhkost

V oblastech s vysokou relativní vlhkostí se koroze urychluje.

Teplota

Vysoké teploty mohou urychlit korozi špatně větraných částí. Koroze se také zrychluje v prostředí s teplotami nad bodem mrazu.

Znečištění ovzduší

Průmyslové znečištění, přítomnost soli ve vzduchu v pobřežních oblastech nebo intenzivní používání posypových solí na silnicích urychlují proces koroze. Posypové soli rovněž urychlují stárnutí a blednutí laku.

Ochrana vozidla proti korozi

Vozidlo pravidelně myjte a voskujte, aby zůstalo čisté.

Kontrolujte stav laku a případná drobná poškození co nejdříve opravte.

Udržujte odtokové otvory ve spodní části dveří průchodné, aby nedocházelo k hromadění vody.

Pravidelně kontrolujte spodní část vozidla, zda se zde nehromadí písek, nečistoty nebo sůl. V případě potřeby je co nejdříve opláchněte vodou.

Varování

- Nečistoty z prostoru pro cestující neodstraňujte proudem vody. Použijte vysavač.
- Chraňte elektrické komponenty vozidla před vodou a jinými kapalinami, které by je mohly poškodit.
- V zimním období pravidelně čistěte spodní část vozidla. Chemické prostředky používané k posypu silnic jsou vysoce korozivní a mohou urychlit poškození součástí, jako jsou brzdové trubky, brzdová lanka, podvozek nebo blatníky.
- Udržujte garáž suchou a neparkujte vozidlo dlouhodobě v prostředí s vysokou vlhkostí a nedostatečným větráním.

Údržba a svépomocné opravy 8

Požadavky na údržbu 212
Pravidlená údržba 213
Běžná údržba 214
Kontrola motorového prostoru 216
Přehled motorového prostoru 216
Čištění a antikorozní ošetření motorového prostoru 217
Chladicí kapalina motoru 218
Kontrola hladiny chladicí kapaliny 219
Výměna chladicí kapaliny 220
Motorový olej 220
Kontrola hladiny motorového oleje 220
Výměna motorového oleje a olejového filtru 222
Převodový olej 223
Vzduchový filtr 223
Brzdy 224
Kontrola parkovací brzdy 224
Kontrola brzdového pedálu 224
Kontrola posilovače brzd 224
Brzdová kapalina 225
Kapalina do ostřikovačů 227
Stěrače čelního skla 228
Čištění stíracích lišt 228
Výměna lišt stěračů 228
Baterie vozidla 229
Skladování a údržba baterie 230
Čištění svorek akumulátoru 230
Výměna pojistky 231
Výměna žárovky 233
Kola 234
Tlak v pneumatikách 234
Typy pneumatik 236
Sněhové řetězy 236
Prohazování pneumatik 237
Opotřebení a poškození pneumatik 237
Výměna pneumatik a kol 238
Seřízení a vyvážení kol 239

Požadavky na údržbu

Údržba vozidla zahrnuje pravidelnou i běžnou údržbu. Některé úkony běžné a pravidelné údržby jsou zásadní pro zachování dobrého technického stavu, emisních parametrů a výkonu motoru. Provádění předepsané a běžné údržby je odpovědností majitele vozidla.

Při provádění kontrol a údržby dbejte zvýšené opatrnosti, abyste předešli vážnému zranění nebo poškození vozidla.

Varování

- Provádění údržby vozidla může být nebezpečné. Některé servisní úkony mohou vést k vážnému zranění. Pokud nemáte dostatečné znalosti, zkušenosti nebo vhodné nářadí a vybavení, svěřte údržbu autorizovanému servisu JAC.
- Kvalita náhradních dílů je důležitým faktorem ovlivňujícím bezpečnost, hospodárnost a ekologický provoz vozidla. Při údržbě, opravách a výměně dílů vždy používejte originální díly.

Varování

- Při kontrole nebo údržbě vozidla zaparkujte vozidlo na rovném povrchu a zatáhněte elektrickou parkovací brzdu.
- Při výměně nebo opravě jakékoli součásti se ujistěte, že je spínač zapalování v poloze „OFF“ nebo „LOCK“.
- Nepracujte v motorovém prostoru, pokud je motor velmi horký. Motor vždy vypněte a nechte jej zcela vychladnout.
- Pokud je nutné pracovat při běžícím motoru, držte ruce, oděv, vlasy i nářadí mimo dosah rotujících ventilátorů, řemenů a dalších pohyblivých částí.
- Před zahájením práce si upevněte nebo svlékněte volný oděv a odložte doplňky, jako jsou prsteny a hodinky.
- Pokud musíte nastartovat motor v uzavřeném prostoru, například v garáži, zajistěte dostatečné odvětrávání a odvod výfukových plynů.

Varování

- Pokud je vozidlo podepřeno heverem, nevstupujte pod vozidlo.
- Udržujte palivo a baterii mimo dosah kouře, otevřeného ohně a jisker.
- Nepřipojujte ani neodpojujte baterii ani konektory elektronických součástí, pokud je spínač zapalování v poloze „ON“.
- U motorů se systémem vícebodového vstřikování svěřte opravu palivového filtru a palivového potrubí autorizovanému servisu, protože palivové potrubí zůstává pod vysokým tlakem i po vypnutí motoru.
- Vozidlo je vybaveno automatickým ventilátorem chlazení motoru. Ten se může spustit kdykoli bez varování, i když je spínač zapalování v poloze „OFF“ a motor neběží. Aby nedošlo ke zranění, dbejte zvýšené opatrnosti při práci v jeho blízkosti. Před prací v blízkosti ventilátoru vždy odpojte záporný pól baterie.

Varování

- Při práci na vozidle vždy používejte ochranné brýle.
- Pokud je spínač zapalování v poloze „ON“, neodpojujte konektory kabelového svazku motoru ani součástí souvisejících s převodovkou.
- Při používání a výměně provozních kapalin ve vozidlech je nutné používat kapaliny, které splňují stanovené normy. Ohledně konkrétních specifikací se prosím obraťte na autorizovaný poprodejní servis.
- Za jízdy zajistěte dostatečné množství roztoku močoviny (AdBlue), aby bylo zajištěno dodržení limitů výfukových emisí, jinak může dojít k porušení místních zákonů a předpisů.
- Řidiči musí neustále věnovat pozornost varovným kontrolkám na přístrojové desce a včas na ně reagovat, jinak hrozí vážné poškození vozidla.

Ochrana životního prostředí

- Zabraňte přímému kontaktu s použitým motorovým olejem, chladicí kapalinou a dalšími kapalinami. Nesprávná likvidace těchto kapalin může poškodit životní prostředí. Dodržujte místní právní předpisy pro jejich likvidaci.

Pravidelná údržba

Pro usnadnění údržby byly v přiloženém návodu k záruční údržbě uvedeny položky pravidelné údržby. Informace o údržbě naleznete v tomto návodu.

Pravidelnou údržbu vozidla by měl provádět autorizovaný servis JAC, který disponuje profesionálními techniky a vybavením. Důrazně se doporučuje používat k opravě nebo výměně originální náhradní díly JAC.

Běžná údržba

Běžná údržba zahrnuje kontroly prováděné při každodenním provozu vozidla. Zajišťuje správnou funkci vozidla.

Tyto kontroly vyžadují pouze základní technické znalosti a běžné automobilové nářadí. Mohou být prováděny uživatelem, kvalifikovaným technikem nebo v případě potřeby autorizovaným servisem JAC.

Kontrolní položky		Rozsah kontrol
Zkontrolujte, zda se nevyskytují jakékoli abnormality		Ověřte, že dříve zjištěné závady byly odstraněny
Motorový prostor	Motor	Zkontrolujte dostatečné množství motorového oleje a chladicí kapaliny.
		Zkontrolujte únik vody nebo oleje.
		Zkontrolujte napnutí hnacího řemene, zda není poškozený nebo opotřebený.
	Převodovka	Zkontrolujte únik oleje.
	Další systémy	Zkontrolujte brzdovou kapalinu a kapalinu ostřikovačů – dostatečné množství, bez úniků.
Kontrola zvenku	Motor	Zkontrolujte barvu výfukových plynů – musí být čisté.
	Zavěšení kol	Zkontrolujte spojovací části pružin – bez poškození nebo prasklin.
	Pneumatiky	Zkontrolujte tlak v pneumatikách.
		Zkontrolujte opotřebení pneumatik.
		Zkontrolujte dotažení matic kol.
	Osvětlení	Zkontrolujte funkčnost a případné poškození.
	Registrační značka	Musí být v dobrém stavu.

Kontrolní položky		Rozsah kontrol
Kontroly ve voze	Motor	Zkontrolujte množství paliva. Zkontrolujte startování motoru.
	Volant	Zkontrolujte vůli a případné kmitání.
		Zkontrolujte funkci řízení.
	Brzdy	Zkontrolujte vůli brzdového pedálu.
		Zkontrolujte funkci brzd.
		Zkontrolujte funkci elektrické parkovací brzdy.
	Převodovka	Zkontrolujte vůli spojkového pedálu.
		Zkontrolujte funkci řadicí páky / voliče řazení.
	Bezpečnostní pásy	Zkontrolujte všechny části bezpečnostního systému. Zkontrolujte pásy na poškození nebo opotřebení.
	Vnější zpětná zrcátka	Zkontrolujte čistotu zrcadlových ploch.
	Klakson	Zkontrolujte funkci.
	Stěrače	Zkontrolujte funkci a množství kapaliny ostřikovačů.
	Přístrojový panel a ovladače	Zkontrolujte správnou funkčnost všech ovládacích prvků.

Kontrola motorového prostoru

Přehled motorového prostoru

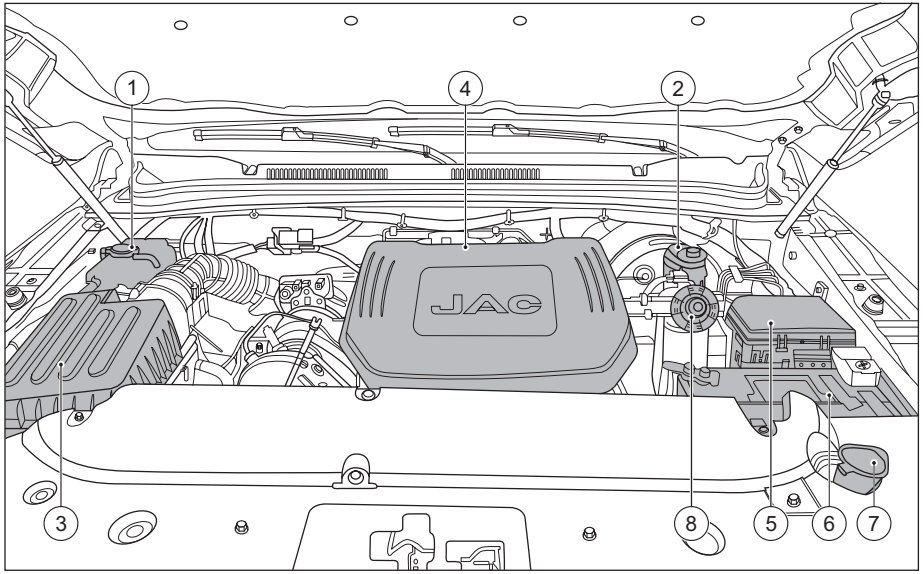

1. Expanzní nádobka chladicí kapaliny
2. Nádržka brzdové kapaliny
3. Vzduchový filtr
4. Motor
5. Pojistková skříňka
6. 12V akumulátor
7. Nádržka kapaliny do ostřikovačů čelního skla
8. Jemný palivový filtr (naftové motory)

Čištění a antikorozní ošetření motorového prostoru

Vnější povrchy kapoty a pohonné jednotky jsou před dodáním vozidla opatřeny antikorozní ochranou. Pokud v zimě jezdíte po silnicích ošetřených posypovou solí, je nutné motorový prostor a odtokové části důkladně vyčistit a následně znovu ošetřit antikorozní ochranou, aby se zabránilo korozivním účinkům soli. Před čištěním motorového prostoru vypněte spínač zapalování.

Při mytí nesměřujte proud vody přímo na světlomety.
Pokud se k čištění motoru používá odmašťovací prostředek, může dojít k odstranění ochranné vrstvy motoru. Proto je nutné znovu důkladně aplikovat antikorozní ochranu na povrch motoru, drážky, konektory a součásti v motorovém prostoru, aby byla zachována dlouhodobá ochrana proti korozi. Tento požadavek platí i pro náhradní díly vyžadující ochranu proti korozi.
Čisticí prostředky a antikorozní přípravky doporučené výrobcem jsou k dispozici v autorizovaném servisu JAC.

Při práci na motoru nebo v motorovém prostoru, například při kontrole a doplňování provozních kapalin, může dojít k opaření nebo jinému zranění a hrozí také nebezpečí požáru. Při doplňování provozních kapalin dbejte na to, aby se jednotlivé kapaliny vzájemně nemísily, jinak může dojít k vážné poruše systému.

Varování

- Před manipulací s nádržkou na vodu vypněte pohonný systém, aby nedošlo k nechtěnému spuštění stěračů a následnému zranění.

Upozornění

- Při čištění motoru dochází k odtoku zbytků paliva, maziv a olejů, proto je nutné použít odlučovač oleje a vody. Z tohoto důvodu smí být motor čištěn pouze v autorizovaném servisu nebo ve specializovaném servisním středisku.
- Pro včasné odhalení netěsností pravidelně kontrolujte povrch pod vozidlem. Pokud zjistíte skvrny od oleje nebo jiných provozních kapalin, nechte vozidlo co nejdříve zkontrolovat v autorizovaném servisu.

Chladicí kapalina motoru

Chladicí kapalina vozidla zajišťuje nejen ochranu proti zamrznutí při nízkých teplotách, ale také chrání všechny lehké slitiny v chladicím systému před korozí. Současně zabraňuje tvorbě usazenin a výrazně zvyšuje bod varu kapaliny.

Pokud je z klimatických důvodů vyžadována vyšší ochrana proti zamrznutí, obraťte se na autorizovaný servis JAC, který doporučí vhodnou originální chladicí kapalinu s vyššími ochrannými vlastnostmi.

Originální chladicí kapalinu za žádných okolností nemíchejte s jinými kapalinami nebo přísadami. Pokud dojde ke změně barvy kapaliny v expanzní nádržce, znamená to její smíchání s jinou kapalinou. V takovém případě ji ihned vyměňte, jinak může dojít k vážné poruše nebo poškození motoru.

Při přehřátí motoru nepoužívejte roztok s koncentrací chladicí kapaliny vyšší než 60 % nebo nižší než 35 %, protože může dojít k poškození chladicího systému. Při doplňování nebo výměně zvolte správnou koncentraci podle následující tabulky:

Teplota okolního prostředí (°C)	Koncentrace chladicí kapaliny (%)
-15 °C	35 %
-25 °C	40 %
-35 °C	50 %
-45 °C	55 %

⚠ Nebezpečí

- Neotevírejte víčko chladiče ani expanzní nádržky při horkém motoru. Vysokotlaká kapalina může způsobit vážné opaření.
- Chladicí kapalina je toxická. Uchovávejte ji v označených nádobách mimo dosah dětí a zvířat.

⃠ Varování

- Je přísně zakázáno používat chladicí kapalinu, která nesplňuje předepsané normy. Škody způsobené jejím použitím nejsou kryty zárukou.
- Pokud není v nouzové situaci k dispozici originální kapalina, nepřidávejte žádné jiné přísady. Lze použít pouze čistou vodu a co nejdříve obnovit správný poměr kapaliny v autorizovaném servisu JAC.
- Při horkém motoru kapalinu nedoplňujte. Doplňování provádějte až po úplném vychladnutí motoru, jinak hrozí jeho poškození.
- Používejte pokud možno kapalinu stejné značky. Smíchání různých typů může způsobit chemickou reakci a snížení účinnosti.

Varování

- Neředěná chladicí kapalina je hořlavá a při kontaktu s horkými částmi výfuku může vzplanout.
- Nepřidávejte žádné jiné přísady, protože by došlo ke snížení antikorozní ochrany, úniku kapaliny a vážnému poškození motoru.
- Dlouhodobé používání nesprávné kapaliny může způsobit korozi, přehřátí nebo zamrznutí motoru.
- Zabraňte kontaktu kapaliny s pokožkou. Při kontaktu ji ihned omyjte vodou a mýdlem.

Ochrana životního prostředí

- Použitou chladicí kapalinu likvidujte v souladu s místními předpisy na ochranu životního prostředí.

Kontrola hladiny chladicí kapaliny

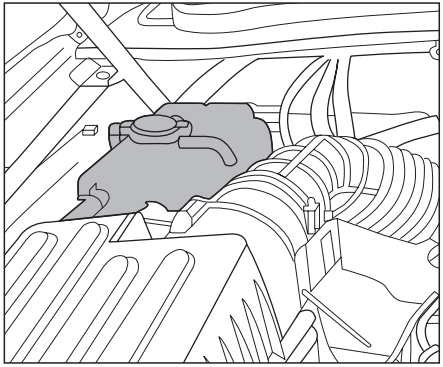

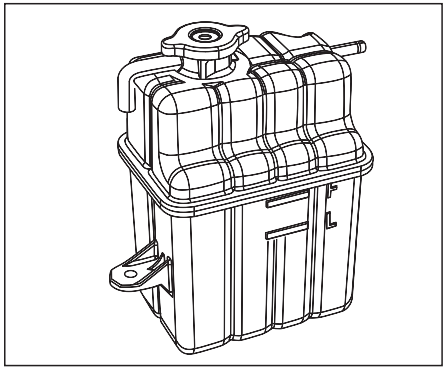

Nádržka chladicí kapaliny se nachází na levé straně motorového prostoru, jak je znázorněno na obrázku výše. Po úplném vychladnutí motoru musí být hladina chladicí kapaliny mezi značkami „F“ (horní mez) a „L“ (dolní mez). Pokud je pod značkou „L“, je třeba ji co nejdříve doplnit.

Postup doplňování chladicí kapaliny motoru je následující:

1. Zkontrolujte, zda jsou motor a chladič zcela studené.
2. Pomalu odšroubujte víčko nádrže chladicí kapaliny.
3. Naplňte nádrž chladicí kapalinou motoru až po značku L.
4. Utáhněte víčko nádrže chladicí kapaliny

Výměna chladicí kapaliny motoru

Chladicí kapalina motoru se musí pravidelně vyměňovat. Podrobnější informace naleznete v návodu pro údržbu. Pokud je třeba vyměnit chladicí kapalinu motoru, obraťte se na autorizovaný servis JAC. Nevyměňujte ji sami.

Motorový olej

Kontrola hladiny motorového oleje

1. Zaparkujte vozidlo na vodorovném povrchu a zatáhněte parkovací brzdu.
2. Nastartujte motor a zahřejte jej na normální provozní teplotu (cca 5 minut).
3. Vypněte motor.
4. Počkejte alespoň 10 minut, než motorový olej nateče zpět do olejové vany.
5. Vyjměte měrku hladiny oleje a očistěte ji.
6. Zcela zasuňte měrku hladiny oleje.
7. Vyjměte měrku hladiny oleje a zkontrolujte hladinu oleje. Hladina oleje musí být mezi dvěma referenčními body (MAX a MIN) na měrce oleje.

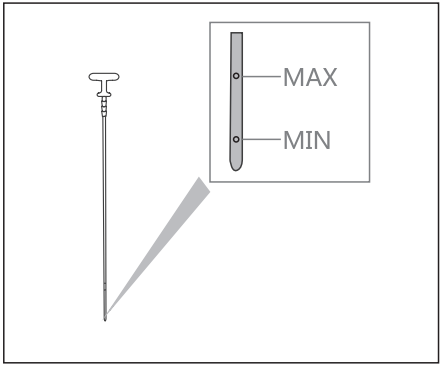

8. Pokud je hladina oleje pod značkou (MIN), odšroubujte víčko pro doplňování oleje a dolijte doporučený olej. Nepřeplňujte. Při doplňování motorového oleje nevytahujte měrku oleje.
9. Zkontrolujte hladinu oleje pomocí měrky.
10. Po naplnění oleje utáhněte víčko plnicího hrdla oleje.

Varování

- Hladina oleje by v žádném případě neměla překročit značku „MAX“ na měrce. V opačném případě je olej nasáván do sacího systému přes odvzdušnění klikové skříně a po spalování je výfukovým systémem vypouštěn do atmosféry. Olej se může v katalyzátoru spálit a poškodit jej.
- Vzhledem k tomu, že teplota motorového oleje může být vysoká, dbejte na to, abyste nepopálili sebe ani jiné osoby.
- Vyhněte se přímému kontaktu pokožky s olejem. Pokud se dostanete do kontaktu s olejem, okamžitě se důkladně umyjte mýdlem nebo dezinfekčním prostředkem na ruce a velkým množstvím vody.

Varování

- Během záběhu nebo pravidelné údržby může být v závislosti na provozních podmínkách normální určitá spotřeba motorového oleje.
- Spotřeba motorového oleje je běžným jevem, proto pravidelně kontrolujte jeho hladinu. Jízda s nedostatečným množstvím oleje může způsobit poškození motoru, na které se nevztahuje záruka.
- Dbejte na to, aby olej neukápl na části vozidla, zejména na horké části motoru – hrozí nebezpečí vznícení.

Výměna motorového oleje a olejového filtru

Motorový olej a olejový filtr se musí pravidelně měnit, jak je uvedeno v návodu k údržbě. Doporučujeme nechat vyměnit motorový olej a olejový filtr v autorizovaném servisu JAC.

Varování

- S použitým olejem je třeba správně zacházet. Nevylévejte ho na zem, do příkopů ani do řek.
- Vzhledem k tomu, že teplota motorového oleje může být vysoká, dbejte na to, abyste nepopálili sebe ani jiné osoby.
- Zabraňte přímému kontaktu pokožky s použitým olejem. Pokud se pokožka dostane do kontaktu s použitým olejem, okamžitě ji důkladně omyjte mýdlem nebo dezinfekčním prostředkem na ruce a velkým množstvím vody.
- Opakované vystavení použitému motorovému oleji může v průběhu času způsobit rakovinu kůže.

Varování

- Použitý motorový olej skladujte v řádně označené nádobě a uchovávejte jej mimo dosah dětí.
- Motorový olej a olejový filtr se musí pravidelně měnit, jak je uvedeno v návodu k údržbě.

Příprava na výměnu

1. Zaparkujte vozidlo na vodorovném povrchu a zatáhněte parkovací brzdu.
2. Nastartujte motor a zahřejte jej na normální provozní teplotu (cca 5 minut).
3. Vypněte motor.
4. Vyčkejte alespoň 10 minut, aby motorový olej mohl stéct zpět do olejové vany.
5. Ke zvednutí a podepření vozidla použijte zvedák a držák zvedáku.

Výměna motorového oleje a olejového filtru

1. Odstraňte spodní ochranu motoru (je-li součástí dodávky).
2. Pod vypouštěcí šroub umístěte velkou olejovou vanu.
3. Vyšroubujte vypouštěcí šroub oleje pomocí klíče.
4. Odšroubujte uzávěr plnicího hrdla oleje, aby se olej zcela vypustil. Pokud je třeba vyměnit olejový filtr, vyjměte jej a vyměňte.
5. Vyjměte olejový filtr pomocí klíče.
6. Vyčistěte montážní plochu olejového filtru motoru čistým hadříkem. Nezapomeňte odstranit všechny staré podložky, které zůstaly na montážním povrchu.
7. Na podložky nového olejového filtru naneste nový motorový olej.
8. Utáhněte olejový filtr, dokud neucítíte mírný odpor, a pak otočte klíčem o 2/3 otáčky, aby filtr držel na místě.
9. Vyčistěte a znovu nasaďte vypouštěcí šroub oleje a novou podložku. Utáhněte vypouštěcí zátku klíčem, nepoužívejte nadměrnou sílu.

Doplňování motorového oleje

1. Doplňte doporučené množství motorového oleje. Při vstřikování motorového oleje nevytahujte měrku oleje.
2. Pevně nasaďte víčko plnění oleje.
3. Nastartujte motor.
4. Zkontrolujte, zda vypouštěcí šroub oleje těsní.
5. Zkontrolujte hladinu motorového oleje.

Ochrana životního prostředí

- Vypouštění odpadních látek do kanalizace, vodních toků a půdy je trestné. Použitý olej a filtry musí být likvidovány v souladu s místními zákony a předpisy.

Převodový olej

Převodový olej se musí pravidelně měnit, jak je uvedeno v záruční knížce. Pro kontrolu nebo výměnu se obraťte na autorizovaný servis JAC.

Varování

- Používejte pouze doporučený olej. Nemíchejte ho s jinými oleji.
- Použití jiného, než doporučeného převodového oleje vede k poškození převodovky a nevztahuje se na něj záruka.

Vzduchový filtr

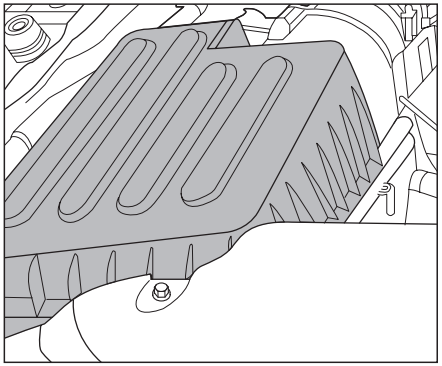

Výměna vložky vzduchového filtru

Vzduchový filtr lze vyčistit při kontrole vložky vzduchového filtru. Vyměňte filtrační vložku podle intervalu uvedeného v návodu pro údržbu. Pokud vozidlo jezdí v prašných nebo písčitých oblastech, vyměňujte filtrační vložku častěji, než je doporučeno.

Kroky pro výměnu vložky filtru:

1. Křížovým šroubovákem povolte tři upevňovací šrouby.
2. Jemně zatáhněte dopředu a otevřete víko směrem nahoru.
3. Vytáhněte vložku vzduchového filtru.
4. Vyměňte vložku vzduchového filtru za novou.
5. Nasaďte kryt a upevněte tři upevňovací šrouby křížovým šroubovákem.

Varování

- Nejezděte s vozidlem bez filtrační vložky, aby nedošlo k silnému opotřebení motor.
- Při demontáži vzduchového filtru dbejte na to, aby se do sací trubice nedostal prach nebo nečistoty, aby nedošlo k poškození motoru.
- Používejte originální náhradní díly JAC. Neoriginální náhradní díly nemusí odfiltrovat prach a pevné částice ve vzduchu, což může způsobit abnormální opotřebení motoru a zhoršit funkci zařízení na čištění výfukových plynů.

Varování

- Použití znečištěného filtru přímo ovlivňuje objem vzduchu nasávaného motorem, a může proto způsobit poruchy, zvýšit opotřebení a zkrátit životnost.

Brzdový systém

Kontrola parkovací brzdy

Zkontrolujte, zda je funkce parkovací brzdy v pořádku. Pokud nefunguje normálně, obraťte se co nejdříve na autorizovaný servis JAC, který provede kontrolu.

Kontrola brzdového pedálu

Pokud se brzdový pedál nevrátí do normální polohy nebo pokud jsou brzdná síla a brzdná dráha abnormální, nechte brzdový systém co nejdříve zkontrolovat v autorizovaném servisu JAC.

Kontrola posilovače brzd

Zkontrolujte funkci brzdového posilovače, jak je popsáno níže:

1. Když je motor vypnutý, opakovaně sešlápněte a uvolněte brzdový pedál. Pokud je při každém sešlápnutí brzdového pedálu vzdálenost (dráha) stejná, přejděte k dalšímu bodu.
2. Pro nastartování motoru sešlápněte brzdový pedál. Výška pedálu by měla být o něco nižší.

3. Vypněte motor s nohou položenou na brzdovém pedálu. Podržte pedál sešlápnutý po dobu asi 30 sekund. Výška pedálu musí zůstat konstantní.
4. Uvolněte brzdový pedál a nechte motor běžet 1 minutu, poté jej vypněte. Několikrát sešlápněte brzdový pedál. S každým krokem se dráha brzdového pedálu snižuje, protože podtlak v brzdovém posilovači postupně mizí.
5. Pokud brzdový posilovač nefunguje normálně, nechte brzdový systém co nejdříve zkontrolovat v autorizovaném servisu JAC.

Brzdová kapalina

Kontrola brzdové kapaliny

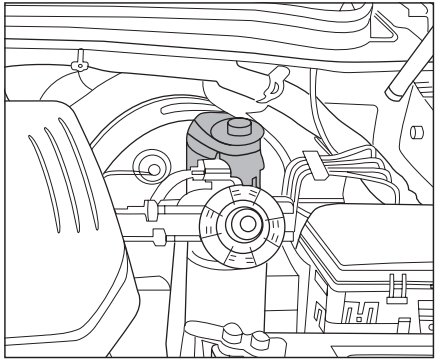

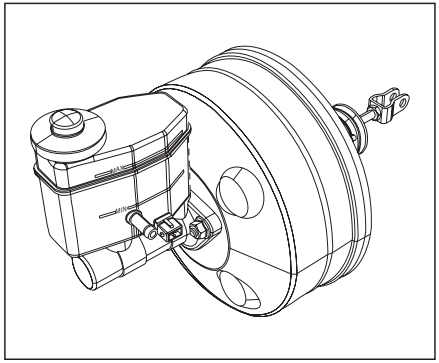

Brzdovou kapalinu v nádržce pravidelně kontrolujte. Hladina musí být vždy mezi značkami „MAX“ a „MIN“.

Během provozu může hladina mírně klesnout v důsledku opotřebení brzdových destiček a jejich automatického seřizování, což je normální.

Pokud hladina během krátké doby výrazně klesne nebo klesne pod značku „MIN“, může být brzdový systém netěsný. Pokud je hladina příliš nízká, rozsvítí se kontrolka poruchy brzdového systému. V takovém případě nechte systém ihned zkontrolovat v autorizovaném servisu.

Výměna brzdové kapaliny

Brzdová kapalina pohlcuje vlhkost ze vzduchu. Postupem času se zvyšuje obsah vody, což může způsobit korozi brzdového systému.

Současně se snižuje bod varu kapaliny, proto je nutná její pravidelná výměna.

Při doplňování používejte pouze brzdovou kapalinu DOT4 a pouze novou kapalinu z neotevřeného obalu. Před sejmutím víčka nádržky jej očistěte i s okolím, aby nedošlo k vniknutí nečistot.

Výměna brzdové kapaliny vyžaduje speciální nářadí a odborné znalosti, proto ji svěřte autorizovanému servisu.

Varování

- Je přísně zakázáno míchat brzdové kapaliny různých výrobců a typů. Pokud dojde k poškození brzdového systému v důsledku smíchání brzdové kapaliny, nevztahuje se na něj záruka.
- Brzdový systém je zásadní pro bezpečnost jízdy, proto jej pravidelně kontrolujte v autorizovaném servisu.
- Brzdovou kapalinu pravidelně vyměňujte. Při dlouhodobém používání může docházet k tvorbě bublinek při vysokém zatížení, což snižuje účinnost brzdění.
- Pokud je do brzdového systému přidán nesprávný typ brzdové kapaliny, brzdy nefungují správně nebo dokonce vůbec. To potom vede k nehodám. Proto je nutné používat správný typ brzdové kapaliny.

Varování

- Při doplňování brzdové kapaliny je třeba dbát zvýšené opatrnosti. Pokud brzdová kapalina vystříkne do očí, může zhoršit vidění. Pokud je brzdová kapalina nastříkána na vozidlo, je nutné ji okamžitě odstranit, jinak dojde k poškození laku.
- Nemanipulujte s nadměrným množstvím kapaliny, protože by mohla vystříknout na motor. Při dostatečně vysoké teplotě by se mohla vznítit a způsobit zranění osob nebo poškození vozidla.
- Brzdová kapalina je toxická, proto musí být řádně skladována v uzavřených originálních nádobách a především nesmí být v dosahu dětí.

Ochrana životního prostředí

- Brzdová kapalina může znečišťovat životní prostředí. Použitou brzdovou kapalinu zlikvidujte v souladu se zákonem na ochranu životního prostředí.

Kapalina do ostřikovačů

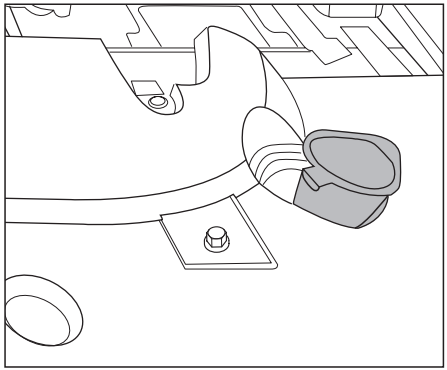

Hladinu kapaliny v ostřikovačích stále kontrolujte. Pokud je hladina kapaliny nedostatečná, včas ji doplňte. V chladném podnebí může kapalina zmrznout a rozpínat se. Hladina kapaliny nesmí po naplnění přesáhnout tři čtvrtiny, jinak by mohlo dojít k poškození nádržky kapaliny ostřikovačů.

Pro lepší čištění lze do vody přidat čisticí prostředek. V zimě přidejte trochu kapaliny do ostřikovačů s nemrznoucí směsí. Při míchání postupujte podle pokynů výrobce.

Varování

- Pokud je to možné, použijte vhodný čisticí roztok
- Pokud je pravděpodobné, že teplota klesne pod 0 °C, použijte nemrznoucí kapalinu do ostřikovačů.

Stěrače čelního skla

Čištění stíracích lišt

Pravidelně kontrolujte funkci a opotřebení stěračů. Pokud stěrače nepracují hladce nebo vydávají neobvyklý zvuk, může být na čelním skle nebo stírací liště vosk nebo jiné látky. V takovém případě je třeba vyčistit stěrače a čelní sklo.

Čelní sklo zvenku očistěte kapalinou do ostřikovačů nebo neutrálním čisticím roztokem. Pokud se při oplachování vodou již netvoří kapky, je čelní sklo čisté. Vyčistěte stírací lištu otřením hadříkem s čisticím roztokem nebo neutrálním čisticím prostředkem. Stírací lištu opláchněte vodou. Pokud po vyčištění stěrač stále nefunguje správně nebo vydává neobvyklý zvuk, vyměňte jej.

Výměna lišt stěračů

Poloha pro údržbu předních stěračů

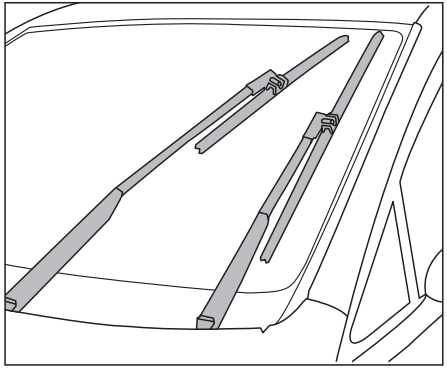

Přední stěrače lze zcela zvednout pouze v servisní poloze. Pro nastavení stěračů do servisní polohy postupujte následujícím způsobem:

1. Je třeba zavřít kapotu.
2. Přepněte spínač zapalování do polohy „ON“ a poté do polohy „OFF“.
3. Během 30 sekund zatlačte páčku stěračů nahoru do polohy „MIST“ a podržte ji déle než 2 sekundy, poté přesuňte přední stěrač do polohy pro údržbu.
4. Když je spínač zapalování v poloze „ON“, zatlačte páčku stěračů do polohy „MIST“ a přední stěrač se vrátí z polohy pro údržbu do výchozí polohy.

Varování

- Rameno stěrače se smí zvedat pouze tehdy, když je stěrač v poloze pro údržbu, jinak by mohlo dojít k poškození ramena stěrače a víka motorového prostoru.
- Před otevřením kapoty nebo jízdou nezapomeňte vrátit stěrač čelního skla do původní polohy.

Výměna stírací lišty

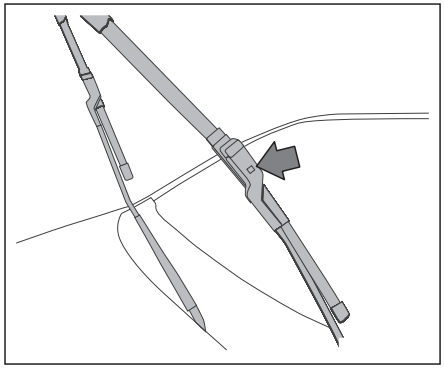

Pokud je stírací lišta opotřebovaná, vyměňte ji. Postup výměny je následující:

1. Úplně zvedněte rameno stěrače.
2. Stiskněte zajišťovací tlačítko a vytáhněte stírací lištu z ramena stěrače.
3. Nasuňte nový stěrač do raménka stěrače, dokud neuslyšíte cvaknutí.
4. Zkontrolujte, zda je lišta stěrače řádně zajištěna, a sklopte raménko stěrače zpět na čelní sklo.
5. Vraťte stěrač čelního skla do původní polohy.

Varování

- Opotřebované stírací lišty mohou poškodit čelní sklo a zhoršit výhled řidiče.
- Před vložením nové stírací lišty nesklápějte rameno stěrače, jinak by mohlo dojít k poškození čelního skla.
- Při výměně ramena stěrače položte na sklo silnou utěrku, abyste zabránili náhodnému poškození ramena stěrače.

Baterie

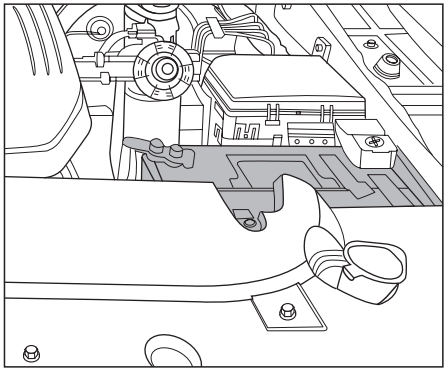

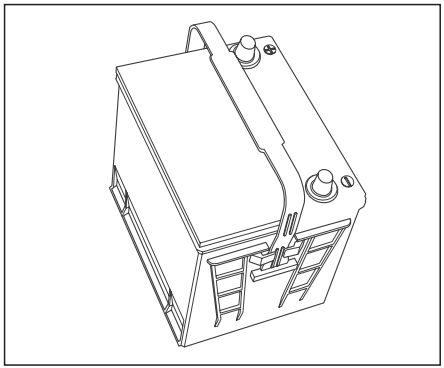

Baterie vozidla je bezúdržbová.

Pro výměnu použijte autobaterii se stejným kódem uvedeným na štítku jako má původní autobaterie.

Nabíjení baterie

Vzhledem k tomu, že nabíjení baterie vyžaduje odborné znalosti a nabíjení v kontrolovaném prostředí, doporučuje se nabíjet autobaterii v autorizovaném servisu JAC.

Výměna baterie

Umístění baterie je navrženo a uspořádáno pečlivě s ohledem na bezpečnost. Originální baterie odpovídá předpisům pro údržbu a bezpečnost vozidla. Pokud je třeba autobaterii vyměnit, doporučujeme navštívit autorizovaný servis JAC.

Ochrana životního prostředí

- Akumulátor obsahuje toxické látky. Staré akumulátory jsou škodlivé pro zdraví a životní prostředí. Je zakázáno likvidovat staré akumulátory jako domovní odpad; k jejich likvidaci bezpodmínečně využijte místní zákonná zařízení určená pro sběr a likvidaci automobilového odpadu.

Skladování a údržba baterie

1. Udržujte horní plochu akumulátoru v čistotě a suchu.
2. Udržujte svorky a spoje čisté, pevně dotažené a potřené vazelínou nebo speciálním tukem na kontakty akumulátorů.
3. Doba vysokoproudového vybíjení akumulátoru by neměla být příliš dlouhá, jinak hrozí deformace desek v důsledku přehřátí, což může vést ke zkratu nebo opadávání aktivní hmoty a následnému snížení kapacity. Při startování vozidla by doba jednoho startu neměla překročit 15 sekund a interval mezi po sobě následujícími pokusy o nastartování by neměl být kratší než 10 až 15 sekund.
4. Pokud je vozidlo dlouhodobě odstaveno, měl by se odpojit záporný pól akumulátoru od vozidla. Aby se zamezilo nadměrnému samovybíjení a těžké sulfataci, je nutné akumulátor jednou za tři měsíce nabít, a to i v případě, že byl před uskladněním plně nabit.

Čištění svorek akumulátoru

1. Vypněte spínač zapalování a vytáhněte klíč.
2. Pomocí klíče povolte a sejměte kabelovou svorku z pólu akumulátoru. Bezpodmínečně odpojte záporný (-) pól akumulátoru jako první.
3. Očistěte pól akumulátoru nástroji určenými k čištění kontaktů.
4. Zkontrolujte, zda se na pólu akumulátoru nenachází bílý nebo světle modrý prášek. Pokud ano, znamená to, že je pól zkorodovaný.
5. Odstraňte korozi pomocí vodného roztoku hydrogenuhličitanu sodného (jedlé sody). Vodný roztok hydrogenuhličitanu sodného začne pěnit a zhnědne.
6. Jakmile roztok přestane pěnit, opláchněte jej čistou vodou a osušte akumulátor hadříkem nebo papírovou utěrkou.

7. Znovu připojte a dotáhněte kladnou (+) svorku a následně připojte zápornou (-) svorku.

Výměna pojistky

Aby se zabránilo poškození elektrického systému v důsledku zkratu nebo přetížení, je každý obvod vybaven pojistkou. Pokud se pojistka přepálí, vyměňte ji za novou. Pokud se však po krátké době znovu přepálí, znamená to závadu v obvodu. Obraťte se na autorizovaný servis, který provede kontrolu, určí příčinu, opraví systém a pojistku vymění. Při výměně vždy použijte pojistku se stejnou jmenovitou proudovou hodnotou.

Varování

- K vyjmutí přepálené pojistky nikdy nepoužívejte vodivý nástroj. Vždy použijte vytahovač pojistek. Použití vodivých materiálů, jako jsou kovy, může způsobit zkrat, poškození elektrického systému nebo vznik požáru, což může vést k vážnému zranění osob.
- Vždy používejte pojistku stejného typu a se stejnou jmenovitou proudovou hodnotou, jinak může dojít ke zranění osob a k poškození vozidla nebo jiného majetku.

Varování

- Nepoužívejte pojistky s vyšší nebo nižší jmenovitou hodnotou proudu, než je uvedeno na krytu pojistkové skříňky, protože by mohlo dojít k poškození elektrického systému nebo ke vzniku požáru.
- Nenahrazujte pojistky kovovými pásky, kancelářskými sponkami ani jinými podobnými předměty. Použití náhradních řešení nebo pojistky s nesprávným typem či hodnotou může poškodit elektrický systém nebo způsobit požár.
- Opravené pojistky nepoužívejte. Použití nevhodných nebo opravených pojistek, případně přemostění obvodu bez pojistky, může způsobit požár a vážné popáleniny osob.

Prostor motoru

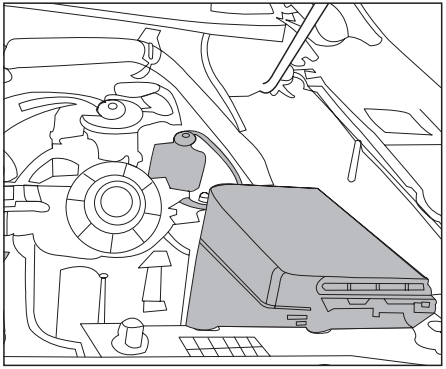

Prostor kabiny

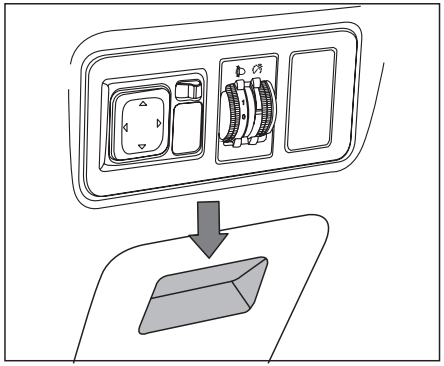

Postup výměny pojistek:

1. Vypněte veškeré elektrické systémy.
2. Zkontrolujte, zda je spínač zapalování v poloze „LOCK“.
3. Sejměte kryt pojistkové skříňky.
4. Poškozená pojistka je ta, která je přepálená.

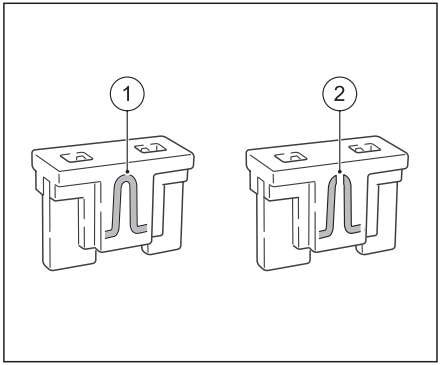

① Normální pojistka
② Přepálená pojistka

5. Vyjměte pojistku pomocí speciálního nástroje pro vyjímání pojistek. Nástroj pro vyjímání pojistek se nachází v krytu pojistkové skříňky v motorovém prostoru.

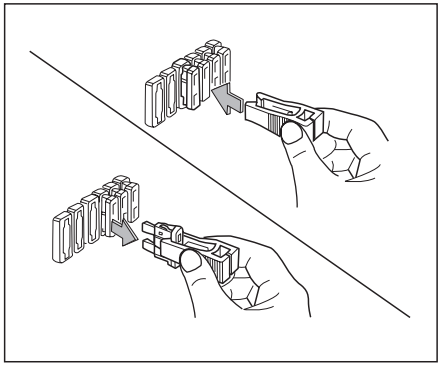

6. Přepálenou pojistku nahraďte novou.

Výměna žárovky

Provozní stav vnějších světel je třeba pravidelně kontrolovat. Poškozené žárovky snižují viditelnost vozidla a schopnost vysílat varovné signály ostatním řidičům, což vážně zhoršuje bezpečnost jízdy.

Výměna žárovky vyžaduje určité odborné znalosti. Nesprávná výměna žárovky může být příčinou dopravní nehody, a dokonce i vážných zranění. Důrazně doporučujeme obrátit se s žádostí o výměnu žárovky na autorizovaný servis JAC.

Pokud je kvůli výměně žárovky zapotřebí odmontovat jiné díly v jejím okolí nebo se jedná o výměnu nehalogenových žárovek, musí to provést autorizovaný servis JAC.

Varování

- Před výměnou žárovky pevně zatáhněte parkovací brzdu, přepněte spínač zapalování do polohy „OFF“ nebo „LOCK“ a vypněte světlomet, aby vychladl.
- Vyměňte spálenou žárovku za novou o stejném jmenovitém příkonu, jinak hrozí poškození pojistky nebo elektrického obvodu.
- Halogenová žárovka obsahuje halogenový plyn pod vysokým tlakem. Pokud se skleněný kryt poškrábe nebo se žárovka uvolní, může prasknout.
- Při vyjímání žárovky se dotýkejte pouze její objímky, nikoli skla. Styk se sklem může výrazně zhoršit životnost žárovky a výkon světlometu.
- Při výměně jakékoli žárovky je třeba nejprve odpojit záporný kontakt baterie, aby nedošlo k poškození světlometu a kabeláže uvnitř vozidla.

Varování

- Pokud nemáte profesionální nářadí, žárovku se správným příkonem a potřebné odborné znalosti, obraťte se na autorizovaný servis JAC.

Kola

Náboje a kola je třeba čistit při běžném mytí vozidla, aby se zabránilo usazování jemných abrazivních částic, nečistot a rozmrazovací soli. K odstranění skvrn způsobených otěrem brzd použijte vhodný průmyslový čisticí prostředek. Opravte poškození laku dříve, než zreziví.

Na zasněžené a zledovatělé silnice se doporučují speciální zimní pneumatiky. Pro stabilní jízdu používejte pneumatiky stejné velikosti a se stejným dezénem na všech čtyřech kolech. Zimní pneumatiky s opotřebením větším než 50 % pozbývají vlastností zimních pneumatik. Pokud zimní pneumatiky nesplňují specifikace, nelze je použít.

Životnost pneumatik závisí na několika faktorech, například na tlaku vzduchu, jízdních návycích a vyvážení kol.

Tlak v pneumatikách

Údaje o tlaku v pneumatikách

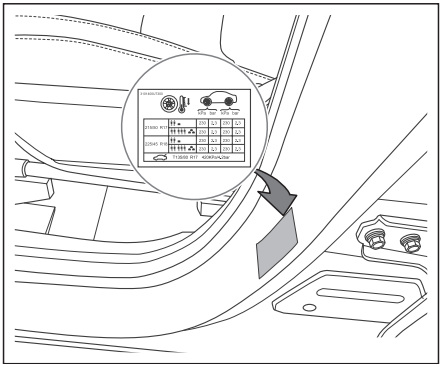

Na boční straně dveří řidiče je připevněn štítek tlaku vzduchu v pneumatikách, na kterém je uveden rozměr pneumatiky a tlak vzduchu v pneumatikách za studena. Jedná se o minimální tlak potřebný k tomu, aby pneumatiky unesly plně zatížené vozidlo.

Tlak nahuštění pneumatik

Varování

- Pneumatiky s příliš vysokým nebo nízkým tlakem mohou během jízdy náhle ztratit tlak nebo dokonce prasknout, což může způsobit vážné nehody.
- Kvůli nedostatečnému tlaku vzduchu se pneumatiky snadno přehřívají, což může vést k deformaci běhounu nebo dokonce k jeho prasknutí.
- Při přetížení vozidla a jízdě vysokou rychlostí může snadno dojít k přehřátí pneumatik a jejich náhlému poškození (např. prorážení a odlupování běhounu), což může způsobit ztrátu kontroly nad vozidlem.
- Příliš vysoký nebo příliš nízký tlak v pneumatikách způsobuje předčasné opotřebení pneumatik a snižuje stabilitu vozidla během jízdy.
- Kontrolujte tlak v pneumatikách pravidelně, alespoň jednou měsíčně, a zejména před dlouhou cestou.

Varování

- Upravte tlak vzduchu ve všech pneumatikách s ohledem na zatížení vozidla.
- Nesnižujte tlak, když je pneumatika horká.

V zimě by měl být tlak v pneumatikách asi o 20 kPa vyšší než v létě.

Tlak v pneumatikách je třeba kontrolovat alespoň jednou měsíčně a před každou delší cestou. Nezapomeňte na rezervní kolo. Nezapomeňte na rezervní kolo.

Tlak vzduchu v rezervní pneumatice musí odpovídat maximálnímu tlaku stanovenému pro dané vozidlo.

Při kontrole tlaku musí být pneumatika studená. Nesnižujte vysoký tlak způsobený zvýšenou teplotou pneumatik. Pokud se výrazně změní zatížení vozidla, tlak pneumatik je nutné odpovídajícím způsobem upravit.

Příliš nízký nebo příliš vysoký tlak v pneumatikách snižuje jejich životnost a ovlivňuje jízdní vlastnosti vozidla.

Příliš nízký tlak v pneumatikách zvyšuje spotřebu paliva, a tím zbytečně zvyšuje znečištění životního prostředí. Tlak ve všech pneumatikách se musí kontrolovat za studena. Nastavení je třeba provést podle normy tlaku uvedené na štítku tlaku v pneumatikách. Po seřízení zkontrolujte, zda nedošlo k poškození nebo úniku vzduchu.

Upozornění

- Vždy udržujte správný tlak v pneumatikách. Při snížení tlaku v pneumatikách o 50 kPa se spotřeba paliva zvýší o 5 %. Nižší tlak v pneumatikách zvyšuje valivý odpor, což urychluje opotřebení pneumatik a zhoršuje jízdní vlastnosti.
- Maximální nosnost pneumatiky je 1 060 kg.

Typy pneumatik

Celoroční pneumatiky

Společnost JAC vybavuje některé modely univerzálními celoročními pneumatikami, které lze používat po celý rok a které mají dobrý výkon i při jízdě na zasněžených a zledovatělých silnicích.

Celoroční pneumatika je na bočnici označena M+S, M/S, MS, M&S nebo ALL SEASON.

Zimní pneumatiky

Vyberte zimní pneumatiky stejného modelu a rozměru jako původní. V opačném případě by to mělo negativní vliv na bezpečnost a jízdní vlastnosti vozidla.

Chcete-li zlepšit trakci na ledu, použijte pneumatiku s protiskluzovými hroty. Použití těchto pneumatik však může být v některých oblastech zakázáno. Před montáží pneumatik s protiskluzovými hroty je proto nutné znát příslušné místní zákony. Na mokré nebo suché vozovce může mít pneumatika bez protiskluzových hrotů lepší valivý odpor a trakci než pneumatika s protiskluzovými hroty.

Sněhové řetězy

Používání řetězů na pneumatiky může být v některých lokalitách zakázáno. Před instalací řetězů si ověřte místní předpisy. Při montáži řetězů na pneumatiky se ujistěte, že odpovídají rozměrům pneumatik vozidla, a nainstalujte je podle pokynů výrobce řetězů. Při používání řetězů na pneumatiky se snažte vyhnout plnému zatížení pneumatik. Jezděte také nízkou rychlostí. V opačném případě může dojít k poškození vozidla a ke zhoršení jeho ovladatelnosti a výkonu.

Varování

- Protiskluzový řetěz lze namontovat pouze na hnací kola vozidla.
- Po instalaci řetězů nesmí rychlost jízdy překročit 40 km/h a maximální rychlost doporučenou výrobcem řetězu pneumatiky.

Varování

- Montáž řetězů na pneumatiky může zhoršit ovladatelnost vozidla. Je třeba se co nejvíce vyvarovat prudkých zrychlování, odbočování a nouzového brzdění, jinak může dojít k nehodě.
- Pokud během jízdy uslyšíte, že řetěz pneumatiky naráží do karoserie nebo podvozku, co nejdříve zastavte a zkontrolujte jej.
- Na silnicích bez sněhu odstraňte řetězy co nejdříve, jinak dojde nejen ke zhoršení jízdních vlastností, ale také k vážnému poškození pneumatik.
- Na rezervní kola řetězy nenasazujte.

Rotace pneumatik

Pneumatiky je nutné střídat každých 8000–13000 km. Pokud je pneumatika nerovnoměrně opotřebovaná, měla by být vyměněna dříve, než bylo plánováno, a měla by být zkontrolována geometrie kola.

Při změně umístění pneumatiky zkontrolujte její dynamické seřízení.

Během rotace pneumatik je nutné zkontrolovat, zda nejsou abnormálně opotřebené, nebo zda pneumatika a kolo nejsou poškozené. Nerovnoměrné opotřebení může být způsobeno nesprávným nastavením kola, nevyvážeností nebo prudkým nouzovým brzděním nebo zatáčením. Pokud se na běhounu nebo boční straně pneumatiky objeví boule, pneumatiku ihned vyměňte.

Rotace pneumatik zajišťuje rovnoměrné opotřebení všech čtyř pneumatik na vozidle. Pro správnou rotaci použijte schéma uvedené na obrázku.

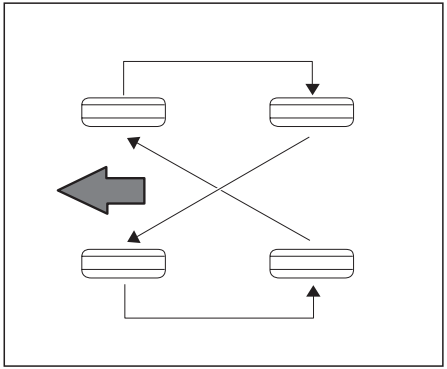

Varování

- Po výměně kola se ujistěte, že jsou všechny matice kol správně dotaženy.
- Po výměně kola zkontrolujte a upravte tlak v pneumatikách.
- Nesprávný výběr, montáž nebo údržba pneumatik může ovlivnit bezpečnost vozidla a způsobit nehodu nebo zranění. V případě nejasností kontaktujte autorizovaný servis nebo výrobce pneumatik.

Opotřebení a poškození pneumatik

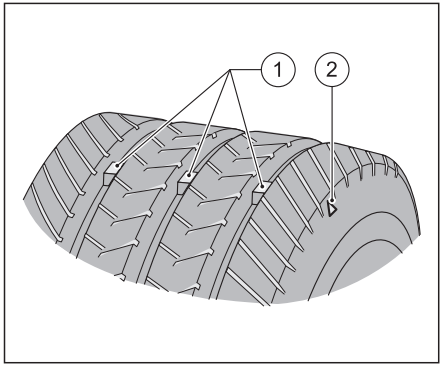

① Indikátor opotřebení
② Značka umístění indikátoru

Jakmile se hloubka dezénu sníží na 2 mm, je nutné pneumatiku vyměnit, aby se zabránilo smyku vozidla. Při této hodnotě se na pneumatice objeví indikátory opotřebení.

Pokud je dezén opotřeben na úroveň těchto indikátorů, pneumatika je opotřebovaná a musí být vyměněna.

Pravidelně kontrolujte běhoun i bočnice pneumatik, zda nejsou poškozené (např. vyboulení, praskliny nebo delaminace). V případě zjištění nebo podezření na poškození nechte pneumatiku zkontrolovat odborníkem. Po jízdě v terénu doporučujeme provést kontrolu.

Pneumatiku vyměňte v následujících případech:

1. Indikátory opotřebení jsou viditelné alespoň na třech místech.
2. Jsou viditelné kordy nebo textilní výztuhy.
3. Jsou praskliny v dezénu nebo na bočnici až na kord.
4. Pneumatika je deformovaná, má boule nebo je vidět vrstvení.
5. Pneumatika je propíchnutá, poškozená nebo nelze opravu bezpečně provést.
6. Pneumatika je starší než 6 let.

Varování

- Pneumatiky stárnou. Bez ohledu na opotřebení je nutné je (včetně rezervy) vyměnit po 6 letech.

Výměna pneumatik a kol

Autorizovaný servis poskytne schválené pneumatiky a disky. Z bezpečnostních důvodů vyměňujte pneumatiky vždy v párech.

Na všech kolech musí být pneumatiky stejné značky a specifikace. Pokud se rezervní pneumatika liší, používejte ji pouze krátkodobě a jezděte opatrně při nízké rychlosti.

Při výměně zajistěte, aby nové pneumatiky měly stejnou konstrukci jako původní.

Varování

- Deformovaná kola nebo pneumatiky nadále nepoužívejte, ani když byly opraveny. Taková kola nebo pneumatiky mohou být konstrukčně poškozeny a náhle selhat.
- Nové pneumatiky musí být pro dokonalou přilnavost zajížděny. Prvních 500 km jezděte opatrně a plynule.

Varování

- Použití nevhodných kol, šroubů nebo matic může být nebezpečné, protože ovlivňuje brzdný účinek a ovladatelnost, může způsobit proražení pneumatiky a ztrátu kontroly nad vozidlem, což může vést k nehodám a zranění osob. Proto vždy dbejte na to, abyste použili nejvhodnější kola, šrouby a matice.

Seřízení a vyvážení kol

Pokud vozidlo při jízdě po rovné vozovce táhne na jednu stranu nebo zaznamenáte nerovnoměrné či neobvyklé opotřebení pneumatik, je nutné provést seřízení geometrie kol.
Pokud při běžné jízdní rychlosti cítíte vibrace volantu nebo sedadla, je třeba zkontrolovat vyvážení kol.

Geometrie kola	Sbíhavost kol	1±2mm
	Úhel odklonu kola	0,5°±0,5°
	Odklon kola	12°±0,75°
	Úhel osy řízení	3°±0,75°